Индивидуальный предприниматель

Соколов Павел Сергеевич

153023, Россия Ивановская область, Ивановский район, д.Дьяково, 48б
Р/сч 40802810717000012513 в ТУЛЬСКОМ ОТДЕЛЕНИИ №8607 ПАО СБЕРБАНК
к/сч 30101810300000000608 БИК 047003608

Регистрационный номер в государственном реестре
саморегулируемых организаций № СРО-П-179-12122012 от 09.02.2026 г.

М-26/1-КМ
Заказчик:_____

Здание по адресу: Московская область, г.о. Богородский, г.Старая Купавна, участок с КN° 50:16:0603043:715

РАБОЧАЯ ДОКУМЕНТАЦИЯ

Конструкции металлические

М-26/1-КМ

Том 2

Изм.	*№док.*	*Подпись*	*Дата*

2026

Индивидуальный предприниматель

Соколов Павел Сергеевич

153023, Россия Ивановская область, Ивановский район, д.Дьяково, 48б
Р/сч 40802810717000012513 в ТУЛЬСКОМ ОТДЕЛЕНИИ №8607 ПАО СБЕРБАНК
к/сч 30101810300000000608 БИК 047003608

Регистрационный номер в государственном реестре
саморегулируемых организаций № СРО-П-179-12122012 от 09.02.2026 г.

М-26/1-КМ
Заказчик:_____

Здание по адресу: Московская область, г.о. Богородский, г.Старая Купавна, участок с КN° 50:16:0603043:715

РАБОЧАЯ ДОКУМЕНТАЦИЯ

Конструкции металлические

М-26/1-КМ

Том 2

Индивидуальный предприниматель *Соколов П.С.*
Главный инженер *Подорогина*

Изм.	*№док.*	*Подпись*	*Дата*

2026

Согласовано

Взам. инв. №

Подп. и дата

Инв. № подл.

Ведомость рабочих чертежей основного комплекта КМ (начало)

Лист	Наименование	Примечание
1	Общие данные (начало)	
2	Общие данные (окончание)	
3	Техническая спецификация стали. Ведомость метизов	
4	Схема расположения вертикальных элементов на отм. -0,200	
5	Схема расположения элементов в уровне нижних поясов ферм на отм.+8.000	
6	Схема расположения элементов в уровне верхних поясов ферм на отм.+8.950	
7	Схема расположения прогонов покрытия и тяжей на отм. +10.220	
8	Разрезы по осям: 1, 2, 11, А, Б	
9	Разрезы по осям: Г, Д	
10	Балка - [Б.1]	
11	Балка - [Б.2]	
12	Колонна - [К1.1]	
13	Колонна - [К1.2]	
14	Колонна - [К1.3]	
15	Колонна - [К1.4]	
16	Колонна - [К1.5]	
17	Каркас фахверка - [Крф.1]	
18	Каркас фахверка - [Крф.2]	
19	Каркас фахверка - [Крф.3]	
20	Каркас фахверка - [Крф.4]	
21	Каркас фахверка - [Крф.5]	
22	Прогоны - [Пр.1]	
23	Прогоны - [Пр.2]	
24	Прогоны - [Пр.3]	
25	Распорка - [Рс.1]	
26	Распорка - [Рс.2]	
27	Распорка - [Рс.3]	
28	Распорка - [Рс.4]	
29	Связь вертикальная - [Св.1]	
30	Связь горизонтальная - [Сг.1]	
31	Тяж - [Т.1]	
32	Тяж - [Т.2]	
33	Тяж - [Т.3]	
34	Ферма стропильная - [Фм.1]	
35	Деталь - [1]	
36	Деталь - [2]	
37	Деталь - [3]	
38	Деталь - [4]	
39	Деталь - [5]	
40	Деталь - [6]	
41	Деталь - [7]	
42	Деталь - [8]	
43	Деталь - [9]	
44	Деталь - [10]	
45	Деталь - [11]	
46	Деталь - [12]	
47	Деталь - [13]	
48	Деталь - [14]	
49	Деталь - [15]	
50	Деталь - [16]	
51	Деталь - [17]	
52	Деталь - [18]	
53	Деталь - [19]	
54	Деталь - [20]	
55	Деталь - [21]	
56	Деталь - [22]	
57	Деталь - [23]	
58	Деталь - [24]	
59	Деталь - [25]	
60	Деталь - [26]	
61	Деталь - [27]	
62	Деталь - [28]	
63	Деталь - [29]	
64	Деталь - [30]	

Ведомость рабочих чертежей основного комплекта КМ (окончание)

Лист	Наименование	Примечание
65	Деталь - [31]	
66	Деталь - [32]	
67	Деталь - [33]	
68	Деталь - [34]	
69	Деталь - [35]	
70	Деталь - [36]	
71	Деталь - [37]	
72	Деталь - [38]	
73	Деталь - [39]	
74	Деталь - [40]	
75	Деталь - [41]	
76	Деталь - [42]	
77	Деталь - [43]	
78	Деталь - [44]	
79	Деталь - [45]	
80	Деталь - [46]	
81	Деталь - [47]	
82	Деталь - [48]	
83	Деталь - [49]	
84	Деталь - [50]	
85	Деталь - [51]	
86	Деталь - [52]	
87	Деталь - [53]	
88	Деталь - [54]	
89	Деталь - [55]	
90	Деталь - [56]	
91	Деталь - [57]	
92	Деталь - [58]	
93	Деталь - [59]	
94	Деталь - [60]	
95	Деталь - [61]	
96	Деталь - [62]	
97	Деталь - [63]	
98	Деталь - [64]	
99	Деталь - [65]	
100	Деталь - [66]	
101	Деталь - [67]	
102	Деталь - [68]	
103	Деталь - [69]	
104	Деталь - [70]	
105	Деталь - [71]	
106	Деталь - [72]	
107	Деталь - [73]	
108	Деталь - [74]	
109	Деталь - [75]	
110	Деталь - [76]	
111	Деталь - [77]	
112	Деталь - [78]	
113	Деталь - [79]	
114	Деталь - [80]	
115	Деталь - [81]	
116	Деталь - [82]	
117	Деталь - [83]	
118	Деталь - [84]	

Согласовано

Взам. инв. №

Подп. и дата

Инв. № подл.

Заказчик:_____

М-26/1-КМ

Здание по адресу: Московская область, г.о. Богородский, г.Старая Купавна, участок с КН 50:16:0603043:715

Изм.	Кол.уч.	Лист	№док.	Подпись	Дата
ГИП		Подгорина			04.26
Конструктор		Киселев			04.26

Здание производственно-складского назначения

Стадия	Лист	Листов
Р	1	

Общие данные (начало)

И.П.Соколов

Формат А1

Ведомость ссылочных и прилагаемых документов

Обозначение	Наименование	Примечание
	Ссылочные документы:	
ФЗ от 30.12.2009 N 384-ФЗ	«Федеральный закон «Технический регламент о безопасности зданий и сооружений» от 30.12.2009 N 384-ФЗ»	
ФЗ от 22.07.2008 г. №123-ФЗ	«Федеральный закон «Технический регламент о требованиях пожарной безопасности» от 22.07.2008 г. №123-ФЗ»	
СП 16.13330.2017	«СП 16.13330.2017. Свод правил. Стальные конструкции. Актуализированная редакция СНиП II-23-81*»	
СП 17.13330.2017	«СП 17.13330.2017. Свод правил. Кровли. Актуализированная редакция СНиП II-26-76»	
СП 20.13330.2016	«СП 20.13330.2016. Свод правил. Нагрузки и воздействия. Актуализированная редакция СНиП 2.01.07-85*»	
СП 28.13330.2017	«СП 28.13330.2017. Свод правил. Защита строительных конструкций от коррозии. Актуализированная редакция СНиП 2.03.11-85»	
СП 53-101-98	«СП 53-101-98. Свод правил. Изготовление и контроль качества стальных строительных конструкций»	
СП 51.13330.2011	«СП 51.13330.2011. Свод правил. Защита от шума. Актуализированная редакция СНиП 23-03-2003»	
СП 70.13330.2012	«СП 70.13330.2012. Свод правил. Несущие и ограждающие конструкции. Актуализированная редакция СНиП 3.03.01-87»	
СП 71.13330.2017	«СП 71.13330.2017. Свод правил. Изоляционные и отделочные покрытия. Актуализированная редакция СНиП 3.04.01-87»	
СП 72.13330.2016	«СП 72.13330.2016. Свод правил. Защита строительных конструкций и сооружений от коррозии. СНиП 3.04.03-85»	
СП 131.13330.2025	«СП 131.13330.2025. Свод правил. Строительная климатология. СНиП 23-01-99*»	
СНиП 12-01-2004	«СНиП 12-01-2004. Организация строительства»	
СНиП 12-04-2002	«СНиП 12-04-2002 Безопасность труда в строительстве. Часть 2. Строительное производство»	
ГОСТ 9.402-2004	«ГОСТ 9.402-2004. Межгосударственный стандарт. Единая система защиты от коррозии и старения. Покрытия лакокрасочные. Подготовка металлических поверхностей к окрашиванию»	
ГОСТ Р 21.101-2020	«ГОСТ Р 21.101-2020. Национальный стандарт Российской Федерации. Система проектной документации для строительства. Основные требования к проектной и рабочей документации»	
ГОСТ 21.502-2016	«ГОСТ 21.502-2016. Межгосударственный стандарт. Система проектной документации для строительства. Правила выполнения рабочей документации металлических конструкций	
ГОСТ 11473-75	«ГОСТ 11473-75. Государственный стандарт союза ССР. Шурупы с шестигранной головкой. Конструкция и размеры»	
ГОСТ 14.771-76	«ГОСТ 14.771-76*. Межгосударственный стандарт. Дуговая сварка в защитном газе. Соединения сварные. Основные типы, конструктивные элементы и размеры»	
ГОСТ 2246-70	«ГОСТ 2246-70. Межгосударственный стандарт. Проволока стальная сварочная. Технические условия»	
ГОСТ 23118-2019	«ГОСТ 23118-2019. Межгосударственный стандарт. Конструкции стальные строительные. Общие технические условия»	
ГОСТ 25129-2020	«ГОСТ 25129-2020. Межгосударственный стандарт. Грунтовка ГФ-021. Технические условия»	
ГОСТ 5264-80*	"ГОСТ 5264-80*. Ручная дуговая сварка. Соединения сварные. Основные типы, конструктивные элементы и размеры"	
ГОСТ Р 53664-2009	«ГОСТ Р 53664-2009. Национальный стандарт Российской Федерации. Болты высокопрочные цилиндрические и конические для мостостроения. Гайки и шайбы к ним. Технические условия»	

Ведомость ссылочных и прилагаемых документов (продолжение)

Обозначение	Наименование	Примечание
	Ссылочные документы:	
РД 34.15.132-96	«РД 34.15.132-96. Руководящий документ. Сварка и контроль качества сварных соединений металлоконструкций зданий при сооружении промышленных объектов»	
СТО НОСТРОЙ 2.10.64-2012	«СТО НОСТРОЙ 2.10.64-2012. Стандарт организации. Сварочные работы. Правила, контроль выполнения и требования к результатам работ»	
СТО НОСТРОЙ 2.10.89-2013	«СТО НОСТРОЙ 2.10.89-2013. Стандарт организации. Строительные конструкции металлические. Настилы стальные профилированные для устройства покрытий зданий и сооружений. Правила и контроль монтажа, требования к результатам работ»	
СТО НОСТРОЙ 2.10.209-2016	«СТО НОСТРОЙ 2.10.209-2016. Стандарт организации. Строительные конструкции металлические. Конструкции стальные из труб и замкнутых профилей. Правила производства монтажных работ, контроль и требования к результатам работ»	
ГОСТ 5781-82	«ГОСТ 5781-82. Межгосударственный стандарт. Сталь горячекатаная для армирования железобетонных конструкций. Технические условия»	
ГОСТ 5915-70	«ГОСТ 5915-70. Межгосударственный стандарт. Гайки шестигранные класса точности В. Конструкция и размеры»	
ГОСТ 6402-70	«ГОСТ 6402-70*. (СТ СЭВ 2665-80). Государственный стандарт Союза ССР. Шайбы пружинные. Технические условия»	
ГОСТ 6465-2023	«ГОСТ 6465-2023. Межгосударственный стандарт. Эмали ПФ-115. Технические условия»	
ГОСТ 7798-70 (СТ СЭВ 4.728-84)	«ГОСТ 7798-70 (СТ СЭВ 4.728-84). Государственный стандарт Союза ССР. Болты с шестигранной головкой класса точности В. Конструкция и размеры»	
ГОСТ 9467-75*	"ГОСТ 9467-75*. Государственный стандарт Союза ССР. Электроды покрытые металлические для ручной дуговой сварки конструкционных и теплоустойчивых сталей. Типы".	

ОБЩИЕ УКАЗАНИЯ

Указания по изготовлению и монтажу конструкций

1. Изготовление металлоконструкций производить в соответствии с требованиями ГОСТ 23118-99. СП 53-101-98.
2. Заводскую сварку производить сварочной проволокой СВ-08Г2С по ГОСТ 2246-70 в среде углекислого газа. Сварные швы по ГОСТ 14.771-76*.
3. Монтаж конструкций производить в соответствии с требованиями СП 70.13330.2012. Рекомендации и нормативы по технологии постановки болтов в монтажных соединениях металлоконструкций", ЦНИИПСК, 1988 г., СНиП 12-04-2002 "Безопасность труда в строительстве. Часть 2. Строительное производство".
4. Монтажную сварку выполнять электродами типа Э-42А по "ГОСТ 9467-75*. Государственный стандарт Союза ССР. Электроды покрытые металлические для ручной дуговой сварки конструкционных и теплоустойчивых сталей. Типы". Сварные швы по "ГОСТ 5264-80*. Ручная дуговая сварка. Соединения сварные. Основные типы, конструктивные элементы и размеры" и рекомендаций "СТО НОСТРОЙ 2.10.64-2012. Стандарт организации. Сварочные работы. Правила, контроль выполнения и требования к результатам работ".
5. Катеты сварных швов, кроме указанных, назначать по наименьшей из толщин свариваемых элементов. Нерасчетные, а также минимальные расчетные катеты швов принимать по табл.38 СП 16.13330.2017.
6. Фермы разработаны из замкнутых гнутосварных профилей прямоугольного сечения.
7. Узлы крепления балок перекрытия и покрытия, разработаны на болтах класса точности "В" по ГОСТ 7798-70* класса прочности 8.8 d16, Гайки по ГОСТ 5915-70* класса прочности 8.
Для предотвращения самоотвинчивания гаек в соединениях установить контргайки или пружинные шайбы по ГОСТ 6402-70*;
8. Монтажные соединения нижних растянутых поясов ферм, а также ферм с колоннами, монтажные соединения сжатых поясов ферм разработаны на предварительно-напряженных высокопрочных болтах по ГОСТ Р 53664-2009.
9. Торцы замкнутых профилей должны быть герметично забраны заглушками.
10. При использовании профнастила, монтаж покрытия выполнять в соответствии с требованиями раздела 5.7 СП 71.13330.2017 и СТО НОСТРОЙ 2.10.89-2013.
11. Профлисты крепить к металлическим прогонам самонарезающимися шурупами по ГОСТ 11473-75 – с уплотнительной шайбой из ЭПДМ и окрашенной головкой.
Способ соединения профлистов – в соответствии с п.5.7.9-5.7.10 СП 71.13330.2017.

Антикоррозийная защита

1. Защиту металлоконструкций производить в соответствии с требованиями: СП 28.13330.2017, СП 72.13330.2016, ГОСТ 9.402-2004.
2. Металлоконструкции окрасить 2-мя слоями грунт-эмали ГФ 021 (ГОСТ 25129-2020) толщиной 40 мкм и 2-мя слоями эмали ПФ-115 (ГОСТ 6465-2023) толщиной 40мкм. Общая толщина покрытия, включая грунтовку, не менее 80 мкм.
3. Перед нанесением защитных покрытий поверхности стальных конструкций должны быть очищены до степени "3" и обезжирены до степени "1" в соответствии с требованиями п.5.6 (табл.4) и п.5.9-5.10 (табл.5) ГОСТ 9.402-2004.

Приемка выполненных работ

1. Приемку выполненных работ по монтажу металлических конструкций покрытия здания выполнить в соответствии с требованиями разработанной рабочей документации, а также нормативной документации.
2. После выполнения строительно-монтажных работ субподрядной организации оформить исполнительную документацию в соответствии с Приказом Минстроя России от 16.05.2023 № 344/пр, СП 48.13330.2019.

Проект разработан в соответствии с государственными нормами, правилами, стандартами, исходными данными, а также техническими условиями и проектными требованиями, выданными органами государственного надзора и заинтересованными организациями при согласовании места размещения объекта и обеспечивает безопасную эксплуатацию здания при соблюдении предусмотренных проектом мероприятий.

Гл. инженер проекта *Подорогина*

Согласовано

Взам. инв. №

Подп. и дата

Инв. № подл.

Изм.	Кол.уч.	Лист	№док.	Подпись	Дата
ГИП		Подорогина			04.26
Конструктор		Киселев			04.26

Заказчик:_____

М-26/1-КМ

Здание по адресу: Московская область, г.о. Богородский, г.Старая Купавна, участок с К№ 50:16:0603043:715

Здание производственно-складского назначения

Стадия	Лист	Листов
Р	2	

Общие данные (окончание)

И.П.Соколов

Формат: А2

Техническая спецификация стали

Наименование профиля ГОСТ, ТУ	Наименование или марка металла ГОСТ, ТУ	Номер или размеры профиля, мм	№ п.п.	Масса металла по элементам конструкции, т									Общая масса, т
				Балки	Конст. фахверка	Колонны	Листы	Распорки	Обл. бортопрокат	Обл. горячекатаная	Тяж	Прочие строительные	
1	2	3	4	5	6	7	8	9	10	11	12	13	14
Швеллеры с параллельными гранями полок ГОСТ 8240-97	С255 ГОСТ 27772-2015	Ш8 18П	1				17,614						17,614
	Итого:		2				17,614						17,614
Всего профиля:			3				17,614						17,614
Уголки стальные горячекатаные равнополочные ГОСТ 8509-93	С255 ГОСТ 27772-2015	L 63Х5	4			0,165							0,165
		L 90Х7	5		0,23		0,229						0,459
		L 180Х11	6						6,874				6,874
	Итого:		7		0,23	0,165	0,229		6,874				7,498
Всего профиля:			8		0,23	0,165	0,229		6,874				7,498
Профили стальные гнутые замкнутые сварные квадратные и прямоугольные для строительных конструкций ГОСТ 30245-2003	С255 ГОСТ 27772-2015	Кв. Тр. 60Х3.0	9		0,29								0,29
		Кв. Тр. 80Х3.0	10		1,443								1,443
		Кв. Тр. 100Х4.0	11					3,014				2,671	5,685
		Кв. Тр. 120Х8.0	12									1,656	1,656
		Кв. Тр. 140Х4.0	13							1,999			1,999
		Кв. Тр. 140Х8.0	14									6,093	6,093
		Тр. 180Х140Х8.0	15									7,879	7,879
	Итого:		16		1,733			3,014		1,999		18,299	25,045
Всего профиля:			17		1,733			3,014		1,999		18,299	25,045
Двутавры стальные горячекатаные с параллельными гранями полок ГОСТ Р 57837-2017	С255 ГОСТ 27772-2015	I30В1	18	1,57									1,57
		I40И1	19			21,991							21,991
	Итого:		20	1,57		21,991							23,561
Всего профиля:			21	1,57		21,991							23,561
Прокат стальной горячекатанный листовой ГОСТ 19903-2015	С255 ГОСТ 27772-2015	−6	22	0,092								0,438	0,53
		−8	23	0,066		0,215		0,339	0,117	0,359		0,146	1,242
		−12	24			0,93							0,93
		−14	25		0,015	0,265			1,367				1,647
		−20	26			0,176						0,382	0,558
		−30	27			3,074						0,382	3,456
		−40	28			0,271							0,271
	Итого:		29	0,158	0,015	4,931		0,339	1,484	0,359		1,348	8,634
Всего профиля:			30	0,158	0,015	4,931		0,339	1,484	0,359		1,348	8,634
ГОСТ 2590-2006	С255 ГОСТ 27772-2015	⌀ 16	31								0,699		0,699
	Итого:		32								0,699		0,699
Всего профиля:			33								0,699		0,699
Всего масса металла, т			34	1,728	1,978	27,087	17,843	3,353	8,358	2,358	0,699	19,647	83,051
В том числе по маркам или наименованиям:													
С255 ГОСТ 27772-2015			35	1,727	1,979	27,086	17,843	3,353	8,359	2,359	0,699	19,646	83,051

Ведомость окраски марок

Марка элемента	Наименование элемента	Кол-во	Вес, кг		Площадь окраски поверхности, м2	
			Марки	Общей	Марки	Общей
Б-1	Балка	2	435.9	871.9	16.1	32.1
Б-2	Балка	2	435.9	871.9	16.1	32.1
К1-1	Колонна	4	968.4	3873.6	19.9	79.8
К1-2	Колонна	2	962.9	1925.9	21.1	42.2
К1-3	Колонна	2	962.9	1925.9	21.1	42.2
К1-4	Колонна	2	1013.8	2027.5	20.9	41.9
К1-5	Колонна	18	974.8	17546.6	19.6	352.8
Крф-1	Каркас фахферка	15	110.5	1658.1	4.8	72.5
Крф-2	Каркас фахферка	1	110.8	110.8	4.8	4.8
Крф-3	Каркас фахферка	1	59.6	59.6	2.6	2.6
Крф-4	Каркас фахферка	1	62.9	62.9	2.7	2.7
Крф-5	Каркас фахферка	1	106.9	106.9	4.7	4.7
Пр-1	Прогоны	18	102.7	1848.4	3.9	71.1
Пр-2	Прогоны	18	102.7	1848.4	3.9	71.1
Пр-3	Прогоны	144	99.5	14324.6	3.8	550.6
Рс-1	Распорка	24	68.1	1635.5	2.3	55.4
Рс-2	Распорка	4	65.9	263.7	2.2	8.9
Рс-3	Распорка	4	154.4	617.4	5.2	21.0
Рс-4	Распорка	12	71.9	862.4	2.4	29.3
Св-1	Связь вертикальная	6	1368.7	8212.4	31.5	189.0
Сг-1	Связь горизонтальная	8	291.9	2335.3	9.7	77.9
Т-1	Тяж	40	5.2	209.9	0.2	6.7
Т-2	Тяж	40	5.0	201.3	0.2	6.4
Т-3	Тяж	120	2.5	295.1	0.1	9.4
Фм-1	Ферма стропильная	9	2201.7	19815.7	43.8	394.4
	Итого:	498	марок	83511.6 кг.		22201.5 м2

Ведомость метизов

Наименование	ГОСТ, ТУ...	Кол	Масса, кг	Масса 1000 шт, кг	Примечание
Болт М16х55	ГОСТ 7798-70	1056	128.30	121.50	
Болт М16х60	ГОСТ 7798-70	36	4.66	129.40	
Болт М16х65	ГОСТ 7798-70	36	4.94	137.30	
Болт М20х90	ГОСТ 7798-70	36	10.44	290.10	
Болт М20х100	ГОСТ 7798-70	72	22.66	314.70	
Болт М20х110	ГОСТ 7798-70	72	24.44	339.40	
		1308			
Гайка М16	ГОСТ 5915-70	2256	84.85	37.61	
Гайка М20	ГОСТ 5915-70	360	25.72	71.44	
		2616			
Шайба 16	ГОСТ 11371-78	1524	17.22	11.30	
Шайба 20	ГОСТ 11371-78	432	7.41	17.16	
		1956			

Согласовано

Взам. инв. №

Подп. и дата

Инв. № подл.

Изм.	Кол.уч.	Лист	№док.	Подпись	Дата
ГИП		Подорогина			04.26
Конструктор		Киселев			04.26

Заказчик:_____ М-26/1-КМ

Здание по адресу: Московская область, г.о. Богородский, г.Старая Купавна, участок с КН° 50:16:0603043:715

Здание производственно-складского назначения	Стадия	Лист	Листов
	Р	3	

Техническая спецификация стали. Ведомость метизов. Ведомость окраски марок

И.П.Соколов

Формат: А2

Ведомость элементов

Марка элемента	Сечение			Усилие для прикрепления			Наименование или марка металла	Примечание
	эскиз	поз.	состав	A, кН	N, кН	M, кН*м		
К1-1	I		I 40Ш1				С255	
К1-2	I		I 40Ш1				С255	
К1-3	I		I 40Ш1				С255	
К1-4	I		I 40Ш1				С255	
К1-5	I		I 40Ш1				С255	
Крф-3	□		□ 60х3				С255	
Крф-4	□		□ 60х3				С255	
Крф-2	□		□ 80х3				С255	
Крф-5	□		□ 80х3				С255	
Св-1	L		L 180х11				С255	

Схема расположения вертикальных элементов на отм. -0,200

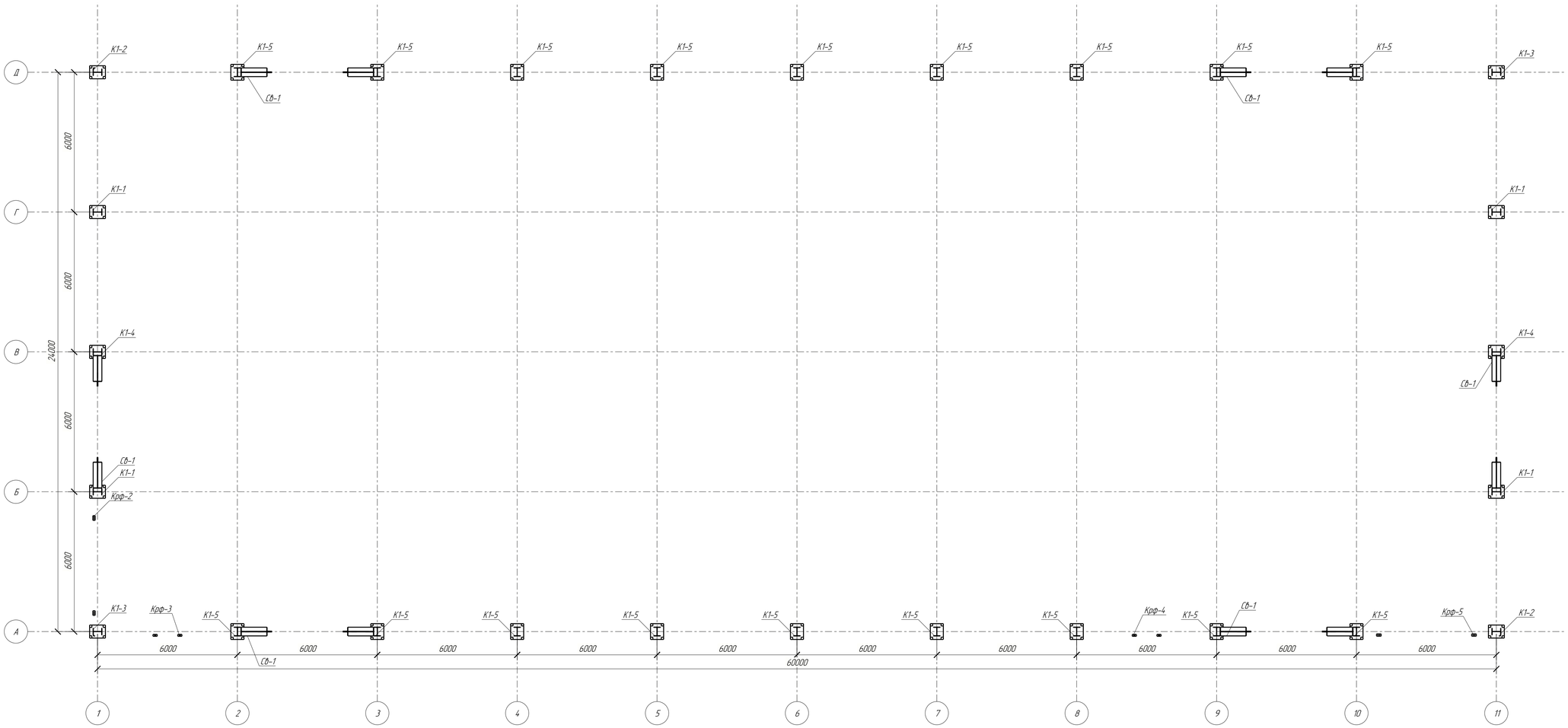

Изм.	Кол.уч.	Лист	№док.	Подпись	Дата
ГИП		Подорогина			04.26
Конструктор		Киселев			04.26

Заказчик:_____ М-26/1-КМ

Здание по адресу: Московская область, г.о. Богородский, г.Старая Купавна, участок с КН: 50:16:0603043:715

Здание производственно-складского назначения

Стадия	Лист	Листов
Р	4	

Схема расположения вертикальных элементов на отм. -0,200

И.П.Соколов

Формат: А1

Согласовано

Взам. инв. №

Подп. и дата

Инв. № подл.

Ведомость элементов

Марка элемента	Сечение			Усилие для прикрепления			Наименование или марка металла	Примечание
	эскиз	поз	состав	A, кН	N, кН	M, кН*м		
К1-1	I		I 40Ш1				С255	
К1-2	I		I 40Ш1				С255	
К1-3	I		I 40Ш1				С255	
К1-4	I		I 40Ш1				С255	
К1-5	I		I 40Ш1				С255	
Рс-1	□		□ 100х4				С255	
Рс-2	□		□ 100х4				С255	
Рс-3	□		□ 100х4				С255	
Рс-4	□		□ 100х4				С255	
Фм-1	□		□ 180х140х8				С255	

Схема расположения элементов в уровне нижних поясов ферм на отм.+8.000

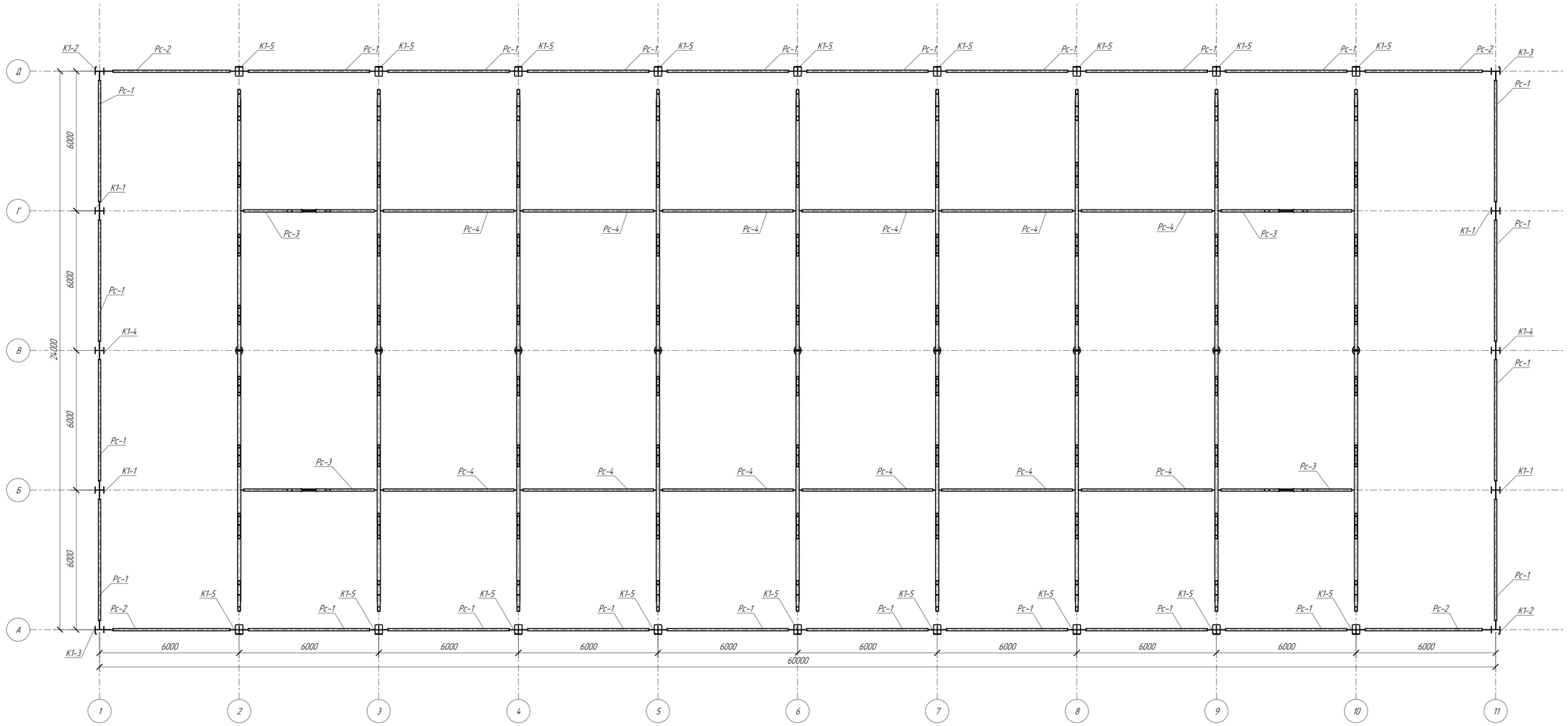

Изм.	Кол.уч.	Лист	№док.	Подпись	Дата
ГИП		Подгорнов			04.26
Конструктор		Киселев			04.26

Заказчик:_____

М-26/1-КМ

Здание по адресу: Московская область, г.о. Богородский, г Старая Купавна, участок с КН* 50:16:0603043:715

Здание производственно-складского назначения

Стадия	Лист	Листов
Р	5	

Схема расположения элементов в уровне нижних поясов ферм на отм.+8.000

И.П.Соколов

Формат: А1

Согласовано

Взам. инв. №

Подп. и дата

Инв. № подл.

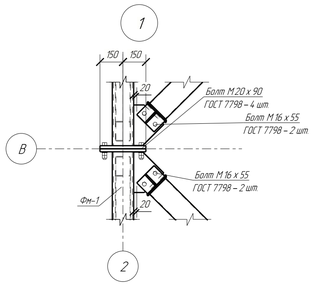

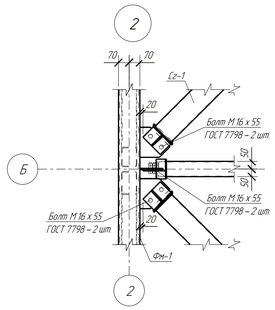

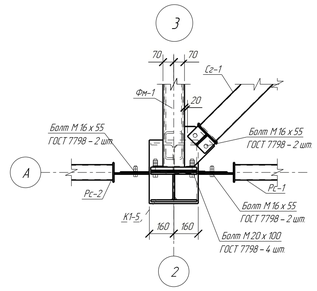

Ведомость элементов

Марка элемента	Сечение			Усилие для прикрепления			Наименование или марка металла	Примечание
	эскиз	поз	состав	А, кН	N, кН	М, кН*м		
Б-1	I		I 30Б1				С255	
Б-2	I		I 30Б1				С255	
К1-1	I		I 40Ш1				С255	
К1-2	I		I 40Ш1				С255	
К1-3	I		I 40Ш1				С255	
К1-4	I		I 40Ш1				С255	
К1-5	I		I 40Ш1				С255	
Рс-1	□		□ 100х4				С255	
Рс-2	□		□ 100х4				С255	
Рс-3	□		□ 100х4				С255	
Сг-1	□		□ 140х4				С255	
Сф-1	L		L 180х11				С255	
Фм-1	□		□ 180х140х8				С255	

Схема расположения элементов в уровне верхних поясов ферм на отм.+8.950

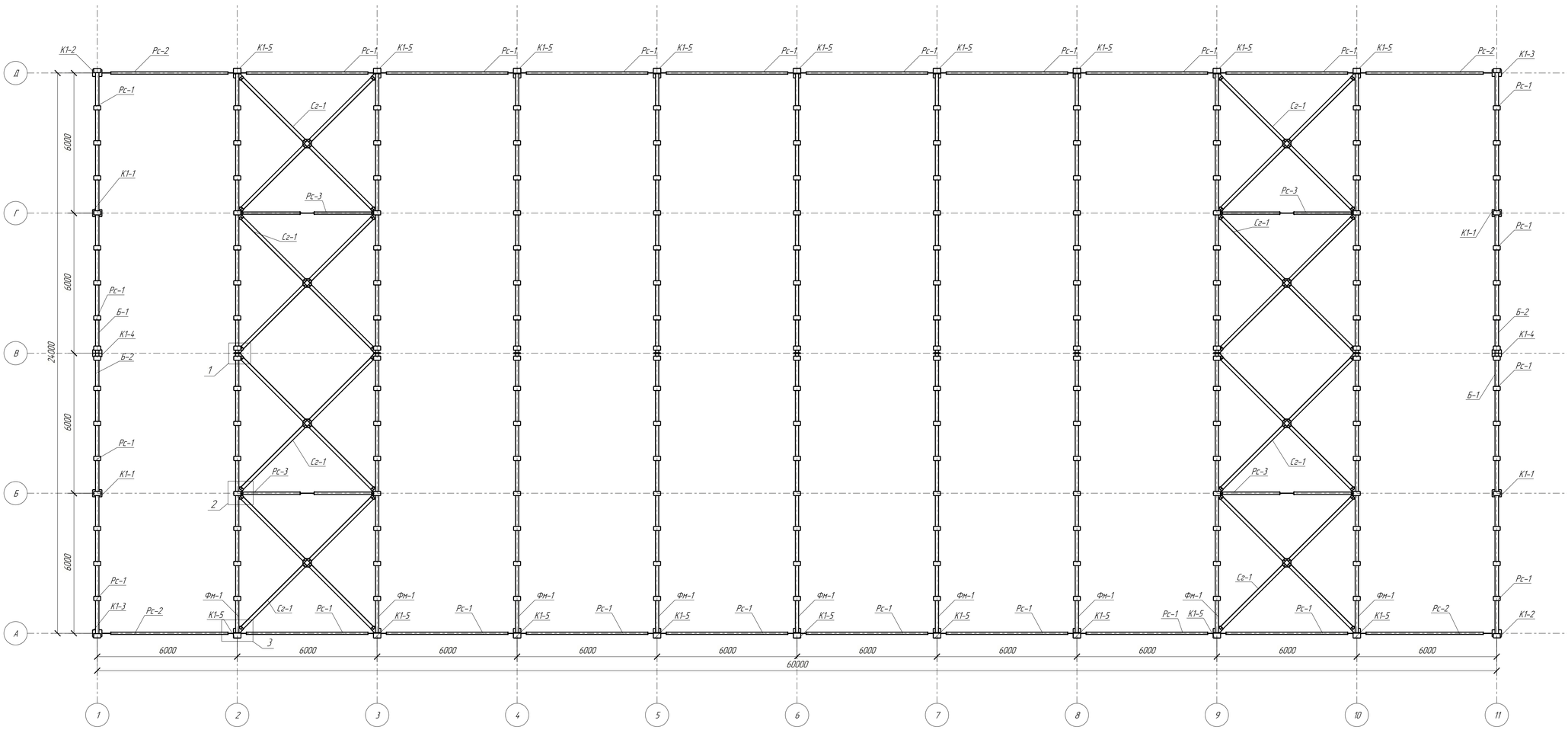

Согласовано

Взам. инв. №

Подп. и дата

Инв. № подл.

Изм.	Кол.уч.	Лист	№док.	Подпись	Дата
ГИП		Подгорнов			04.26
Конструктор		Киселев			04.26

Заказчик _____

М-26/1-КМ

Здание по адресу: Московская область, г.о. Богородский, г.Старая Купавна, участок с КН№ 50:16:0603043:715

Здание производственно-складского назначения

Стадия	Лист	Листов
Р	6	

Схема расположения элементов в уровне верхних поясов ферм на отм.+8.950

ИП Соколов

Формат: А1

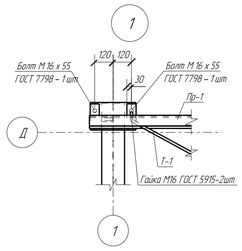

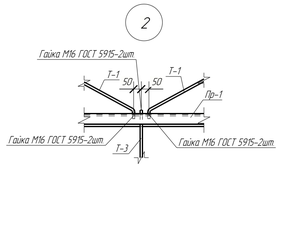

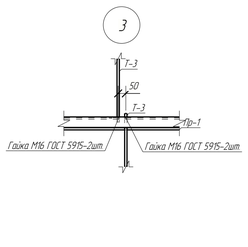

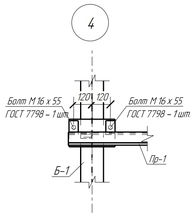

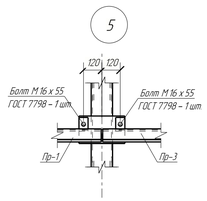

Ведомость элементов

Марка элемента	Сечение			Усилие для прикрепления			Наименование или марка металла	Примечание
	эскиз	поз	состав	A, кН	N, кН	M, кН*м		
Пр-1	[		[18П				С255	
Пр-2	[		[18П				С255	
Пр-3	[		[18П				С255	
Б-1	I		I 30Б1				С255	
Б-2	I		I 30Б1				С255	
ФМ-1	□		□ 180х140х8				С255	
Т-1	○		○ D16				С255	
Т-2	○		○ D16				С255	
Т-3	○		○ D16				С255	

Схема расположения прогонов покрытия и тяжей на отм. +10.220

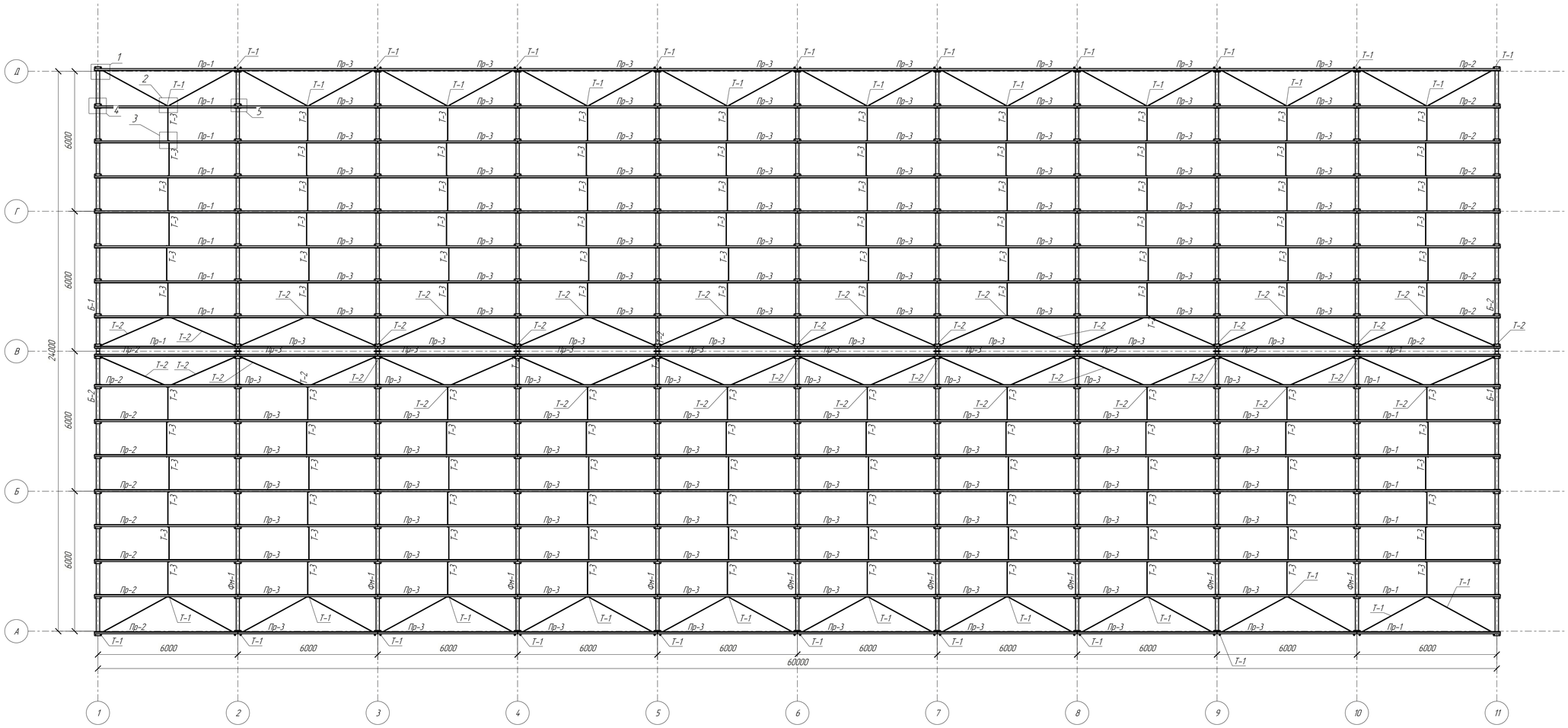

Согласовано

Взам. инв. №

Подп. и дата

Инв. № подл.

Изм.	Кол.уч.	Лист	№док.	Подпись	Дата
ГИП		Подгорнов			04.26
Конструктор		Киселев			04.26

Заказчик:_____

М-26/1-КМ

Здание по адресу: Московская область, г.о. Богородский, г.Старая Купавна, участок с КН: 50:16:0603043:775

Здание производственно-складского назначения

Стадия	Лист	Листов
Р	7	

Схема расположения прогонов покрытия и тяжей на отм. +10.220

И.П.Соколов

Формат: А1

Разрез по оси 1

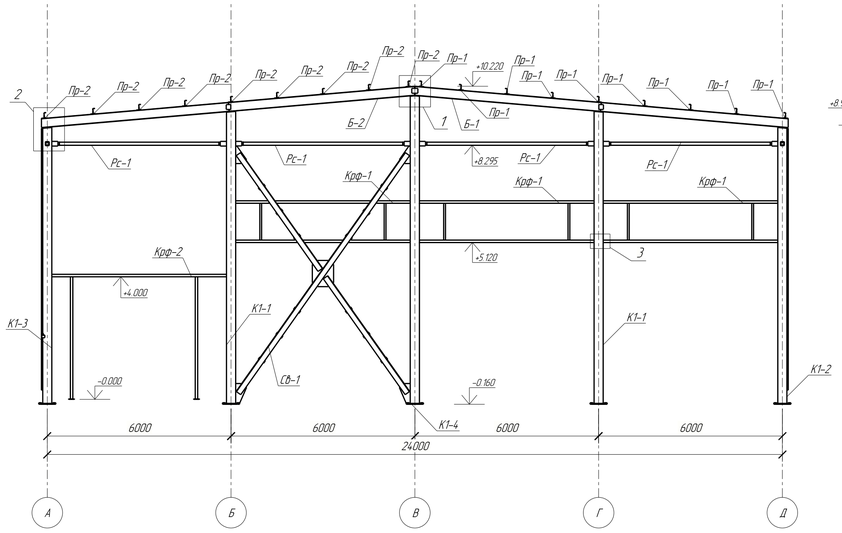

Разрез по оси 2

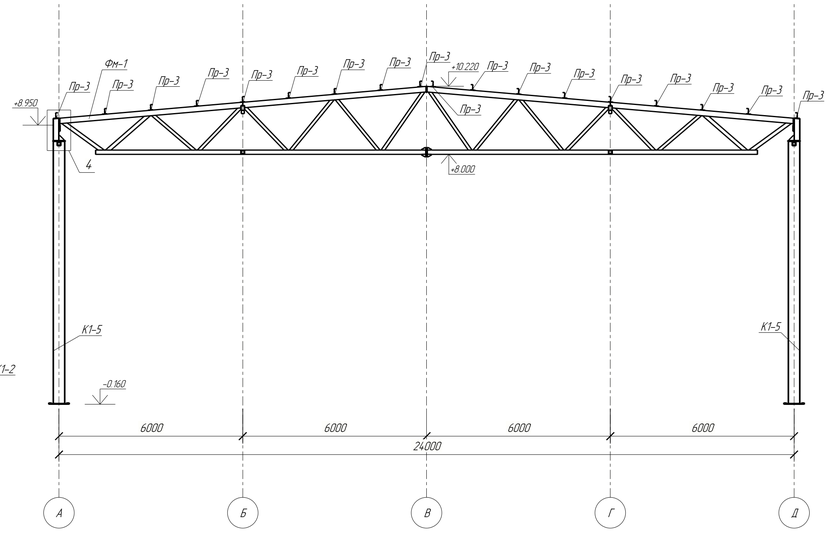

Разрез по оси 11

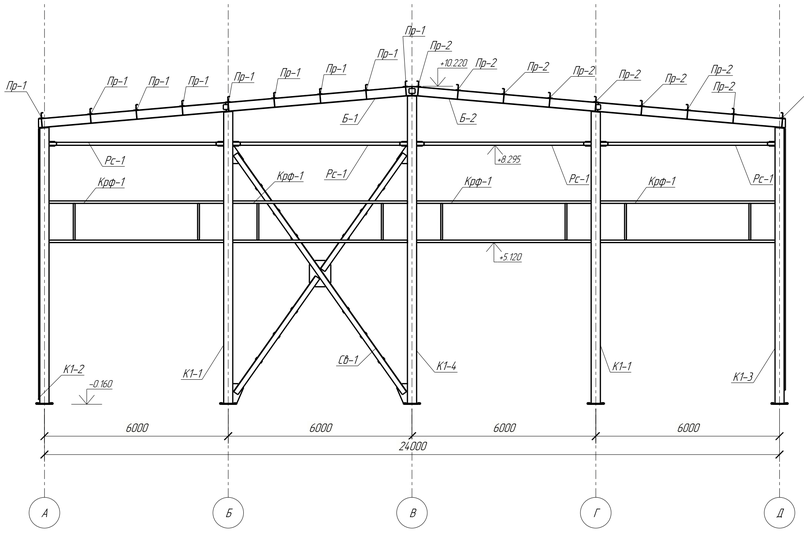

Разрез по оси А

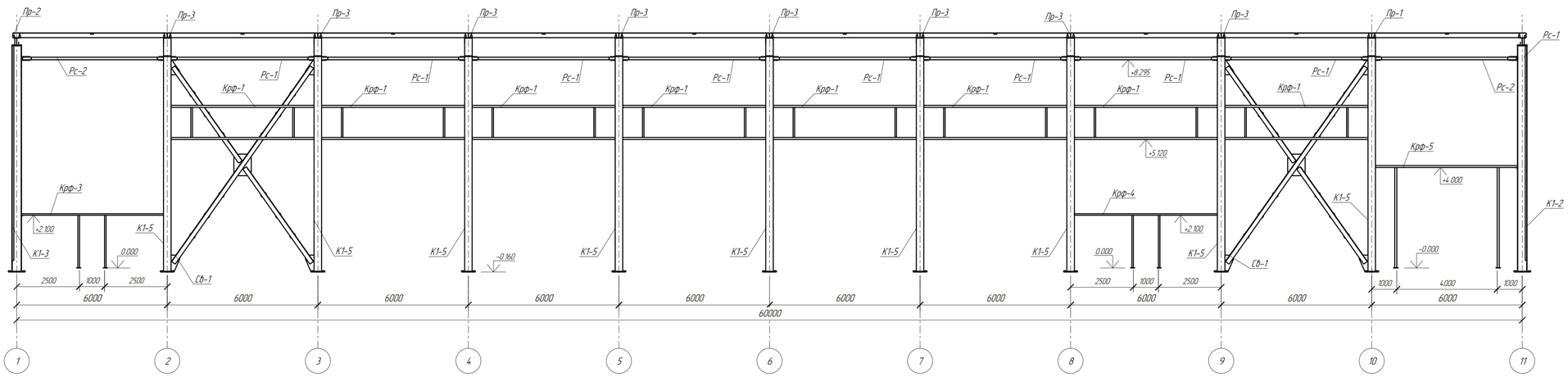

Разрез по оси Б

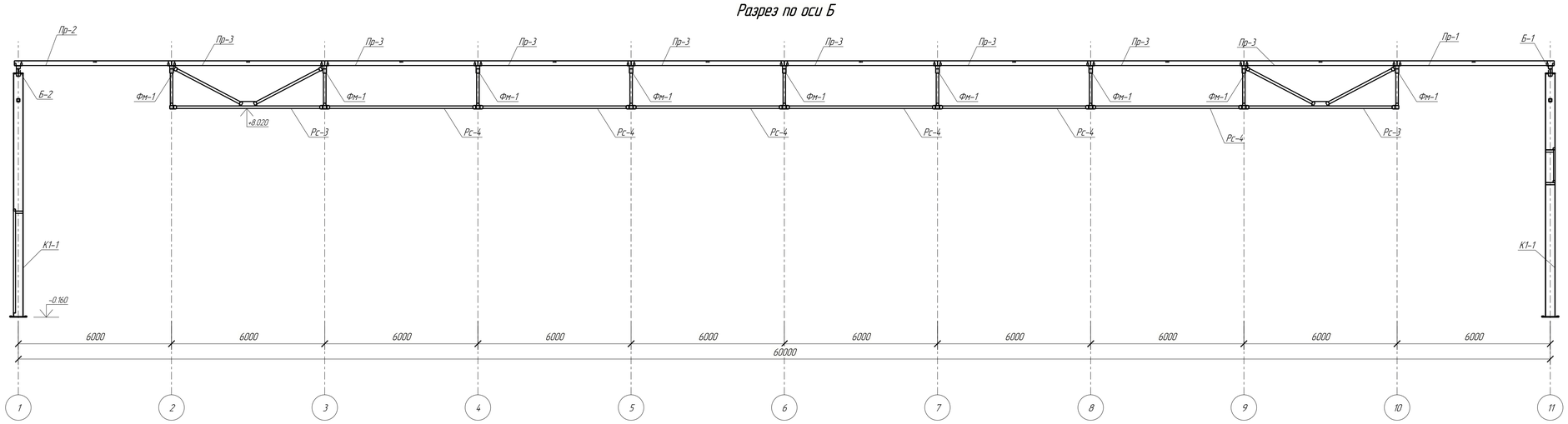

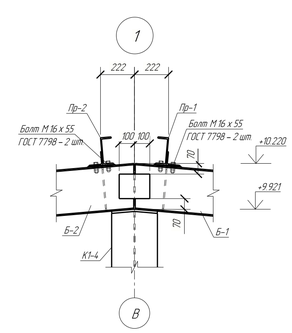

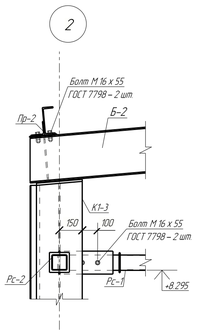

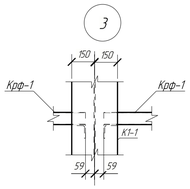

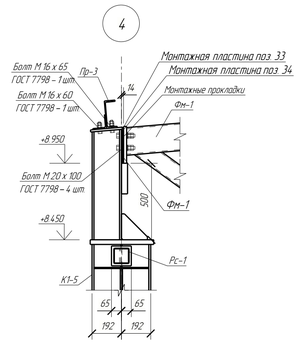

Изм	Кол.уч	Лист	№док	Подпись	Дата
ГИП		Подгорнов			04.26
Конструктор		Киселев			04.26

Заказчик: _____

М-26/1-КМ

Здание по адресу: Московская область, г.о. Богородский, г.Старая Купавна, участок с КН: 50:16:0603043:715

Здание производственно-складского назначения

Стадия	Лист	Листов
Р	8	

Разрезы по осям 1, 2, 11, А, Б

ИП Соколов

Согласовано

Взам. инв. №

Подп. и дата

Инв. № подл.

Формат А1

Разрез по оси Г

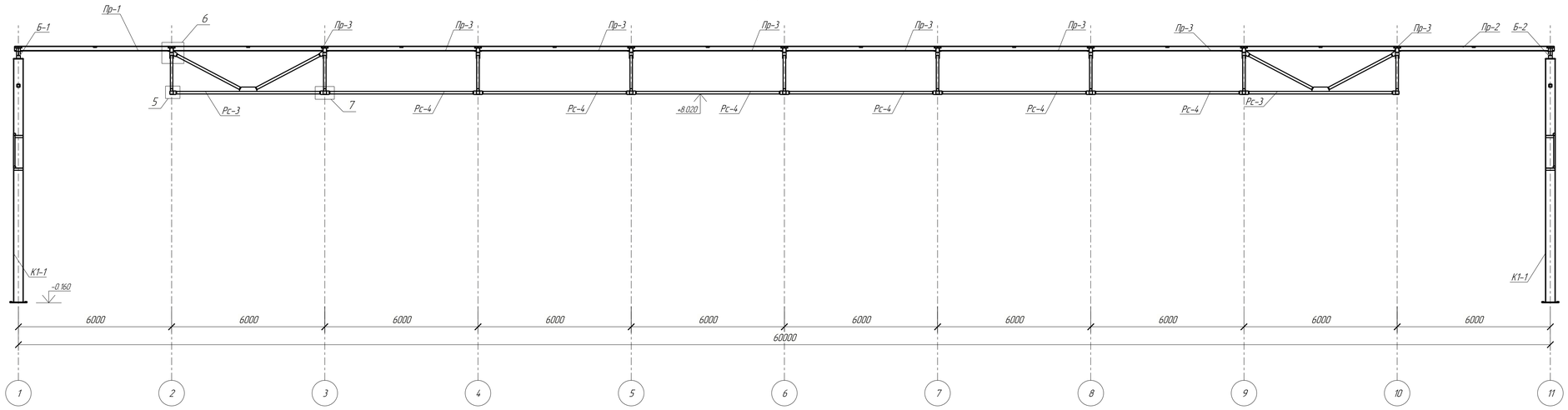

Разрез по оси Д

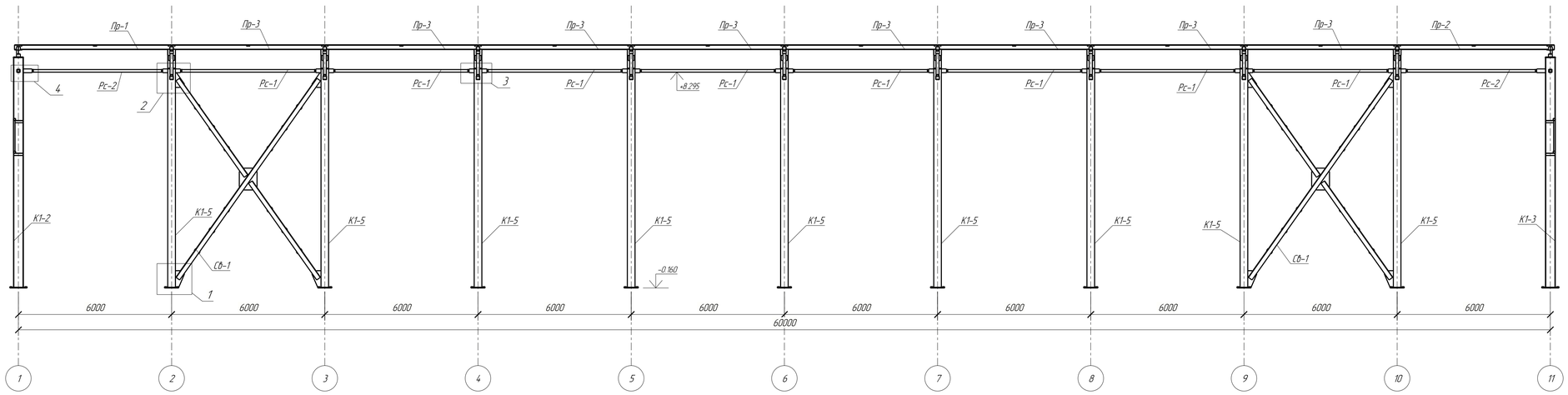

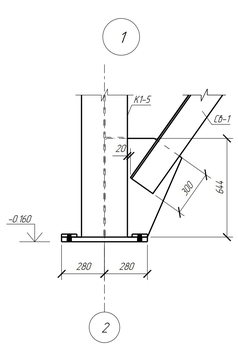

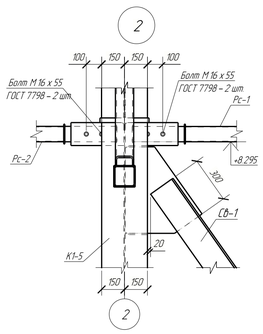

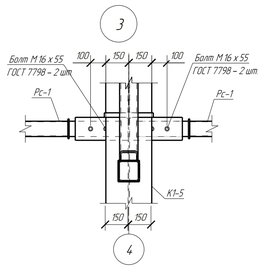

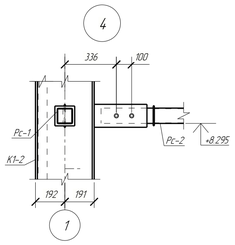

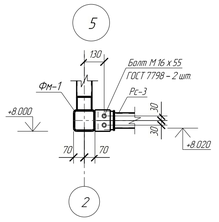

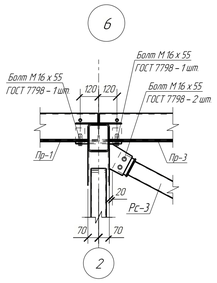

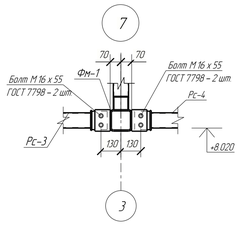

Изм.	Кол.уч.	Лист	№док.	Подпись	Дата
ГИП		Подгорнов			04.26
Конструктор		Киселев			04.26

Заказчик: _____

М-26/1-КМ

Здание по адресу Московская область, г.о. Богородский, г.Старая Купавна, участок с КН: 50:16:0603043:775

Здание производственно-складского назначения

Стадия	Лист	Листов
Р	9	

Разрезы по осям Г, Д

ИП Соколов

Согласовано

Взам. инв. №

Подп. и дата

Инв. № подл.

Формат А1

Деталь 36

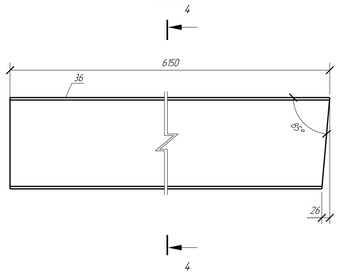

4 – 4

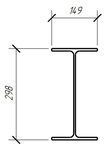

Деталь 35

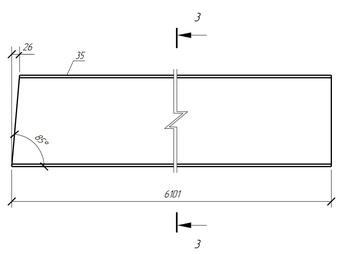

3 – 3

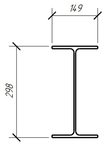

Деталь 81

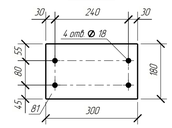

Выборка металла

Профиль	Марка стали	Масса, кг
I 30Б1	С255	784.8
— 6х180	С255	45.0
— 8х72	С255	33.4
	Всего	863.2

Спецификация

Марка эл-та	Дет №	Кол шт	Профиль	Длина, мм	Масса, кг шт	Масса, кг общ	Масса, кг марки	Марка стали	Примечание
Б-1	35	1	I 30Б1	6101	195.4	195.4		С255	
	36	1	I 30Б1	6150	197.0	197.0		С255	
	37	9	— 8х72	282	1.3	11.7		С255	
	38	2	— 8х150	160	1.5	3.0		С255	
	81	9	— 6х180	300	2.5	22.5		С255	
	82	1	— 8х160	200	2.0	2.0		С255	
							431.6		

Ведомость метизов

Наименование	ГОСТ, ТУ...	Кол	Масса, кг	Примечание
		Всего	0.00	

Ведомость отправочных элементов

Отпр. марка	Кол-во	Масса, кг шт	Масса, кг общ
Б-1	2	431.6	863.2
		Всего	863.2

Деталь 82

Деталь 38

1 – 1



Балка Б-1

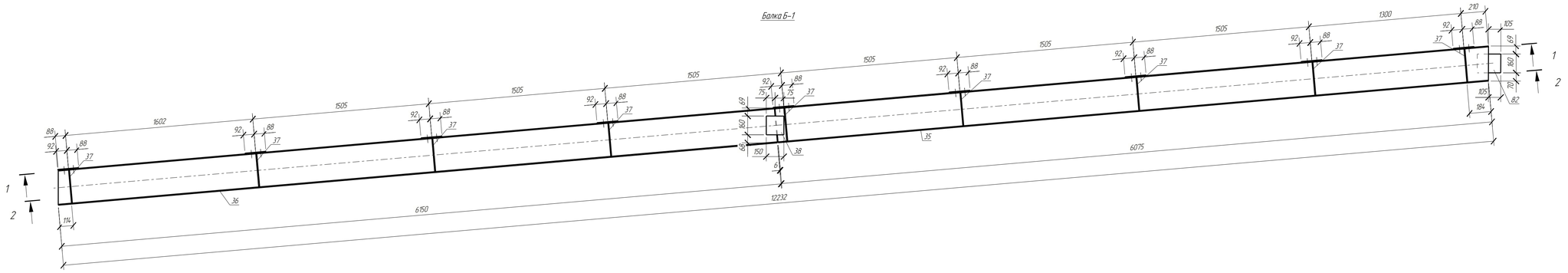

Деталь 37

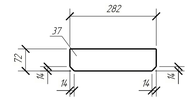

2 – 2

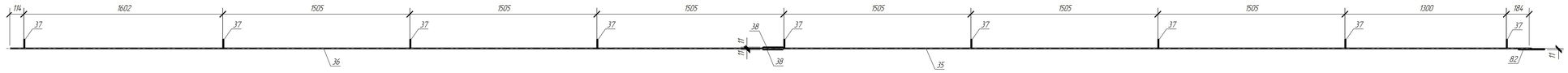

Примечания:
1. Изготовление конструкций производить согласно ГОСТ 23118-2012, СП 53-101-98.
2. Вся сталь - С255 по ГОСТ 27772-2015, кроме оговоренной.
3. Размеры без учета припусков на механобработку и усадки после сварки.
4. Все отверстия, радиусы и обрезы оговорены (см. чертежи отдельных деталей).
5. Сварные швы по всему контуру прилегания деталей кроме оговоренных.
6. Неоговоренные катеты сварных швов принимать по наименьшей толщине элементов.
7. Заводские сварные швы выполнить полуавтоматической сваркой в среде углекислого газа сварной проволокой СВ-08Г2С по ГОСТ 2246-70.

Изм.	Кол.уч.	Лист	№док.	Подпись	Дата
ГИП		Подгорнов			04.26
Конструктор		Киселев			04.26

Заказчик: _____ М-26/1-КМ

Здание по адресу: Московская область, г.о. Богородский, г.Старая Купавна, участок с КН: 50:16:0603043:715

Здание производственно-складского назначения	Стадия	Лист	Листов
	Р	10	
Балка Б-1	И.П. Соколов		

Согласовано

Взам. инв. №

Подп. и дата

Инв. № подл.

Формат А1

Деталь 36

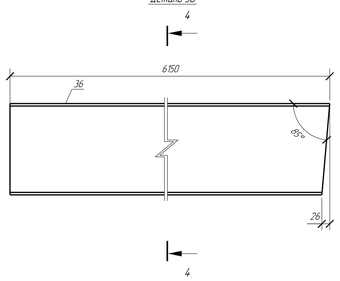

4 – 4

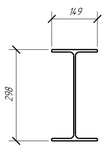

Деталь 35

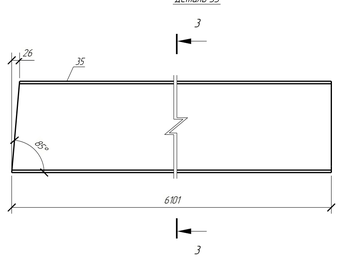

3 – 3

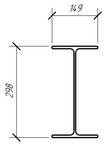

Деталь 82

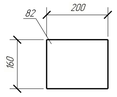

Выборка металла

Профиль	Марка стали	Масса, кг
I 30Б1	С255	784.8
— 6х180	С255	45.0
— 8х72	С255	33.4
	Всего	863.2

Спецификация

Марка эл-та	Дет №	Кол шт	Профиль	Длина, мм	Масса, кг шт	Масса, кг общ	Масса, кг марки	Марка стали	Примечание
Б–2	35	1	I 30Б1	6101	195.4	195.4		С255	
	36	1	I 30Б1	6150	197.0	197.0		С255	
	37	9	— 8х72	282	1.3	11.7		С255	
	38	2	— 8х150	160	1.5	3.0		С255	
	81	9	— 6х180	300	2.5	22.5		С255	
	82	1	— 8х160	200	2.0	2.0		С255	
							431.6		

Ведомость метизов

Наименование	ГОСТ, ТУ...	Кол	Масса, кг	Примечание
		Всего	0.00	

Ведомость отправочных элементов

Отпр. марка	Кол-во	Масса, кг шт	Масса, кг общ
Б–2	2	431.6	863.2
	Всего		863.2

Деталь 81

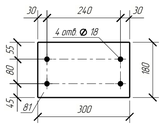

Деталь 37

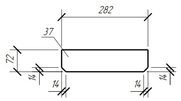

Деталь 38

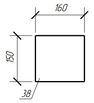

1 – 1

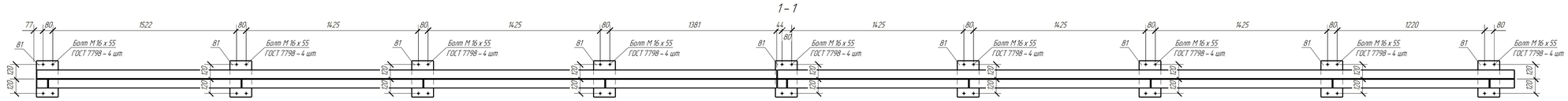

Балка Б–2

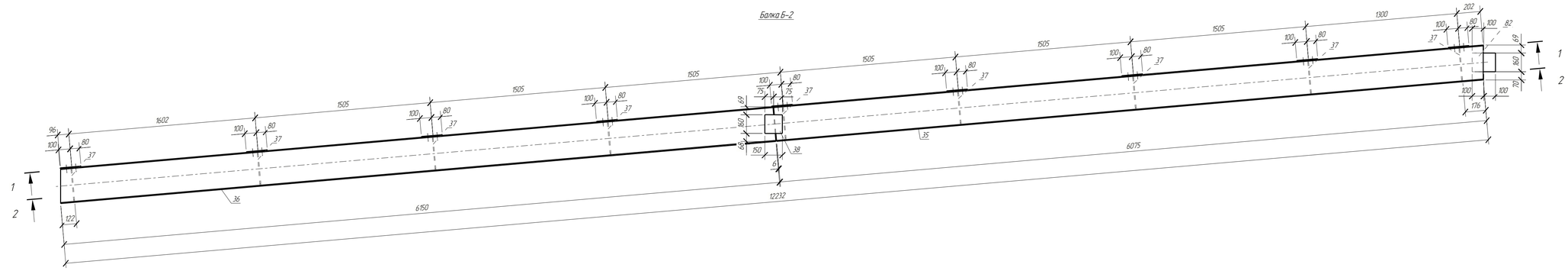

2 – 2

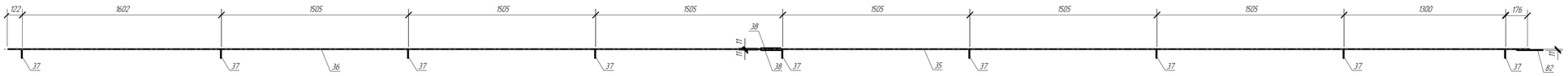

Примечания:
1. Изготовление конструкций производить согласно ГОСТ 23118–2012, СП 53–101–98.
2. Вся сталь – С255 по ГОСТ 27772–2015, кроме оговоренной.
3. Размеры без учета припусков на механобработку и усадки после сварки.
4. Все отверстия, радиусы и обрезы оговорены (см. чертежи отдельных деталей).
5. Сварные швы по всему контуру прилегания деталей кроме оговоренных.
6. Неоговоренные катеты сварных швов принимать по наименьшей толщине элементов.
7. Заводские сварные швы выполнить полуавтоматической сваркой в среде углекислого газа сварной проволокой СВ-08Г2С по ГОСТ 2246–70.

Заказчик: _____

М-26/1-КМ

Здание по адресу: Московская область, г.о. Богородский, г.Старая Купавна, участок с КН: 50:16:0603043:715

Изм.	Кол.уч.	Лист	№док.	Подпись	Дата
ГИП		Подгорнов			04.26
Конструктор		Киселев			04.26

Здание производственно-складского назначения

Стадия	Лист	Листов
Р	11	

Балка Б–2

И.П.Соколов

Согласовано

Взам. инв. №

Подп. и дата

Инв. № подл.

Формат А1

Деталь 58

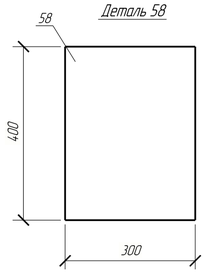

Деталь 59

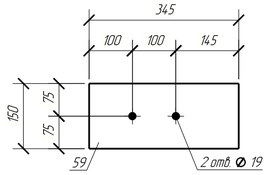

Деталь 54

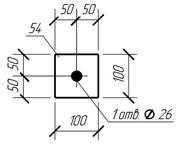

Колонна К1-1

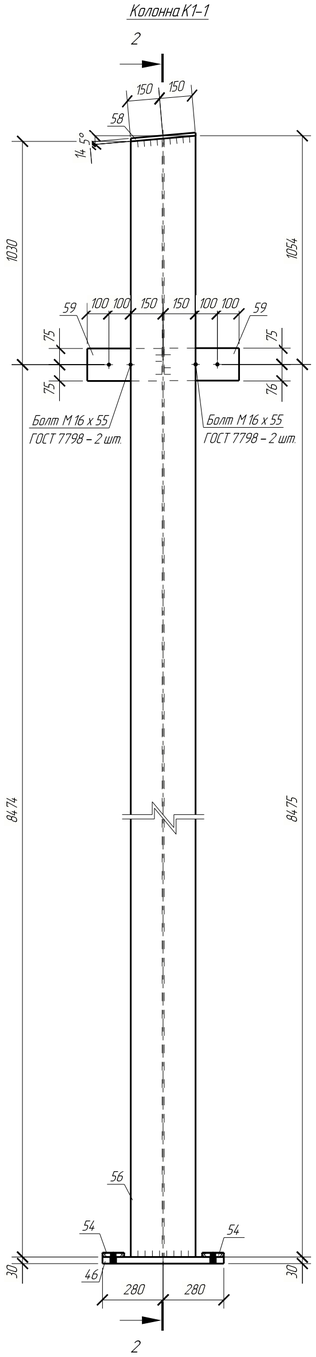

2 – 2

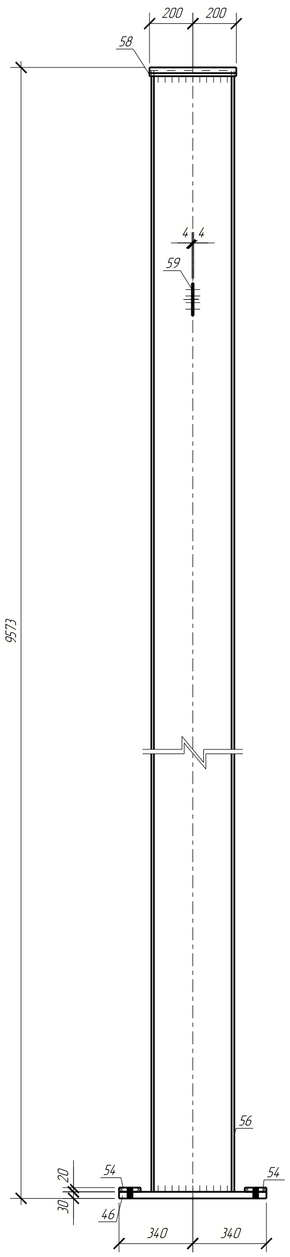

Выборка металла

Профиль	Марка стали	Масса, кг
I 40Ш1	С255	3378.4
— 8х150	С255	25.6
— 14х400	С255	52.8
— 20х100	С255	25.6
— 30х560	С255	352.8
	Всего:	3835.2

Спецификация

Марка эл-та	Дет. №	Кол. шт	Профиль	Длина, мм	Масса, кг шт	Масса, кг общ	Масса, кг марки	Марка стали	Примечание
К1-1	46	1	— 30х560	680	88.2	88.2		С255	
	54	4	— 20х100	100	1.6	6.4		С255	
	56	1	I 40Ш1	9529	844.6	844.6		С255	
	58	1	— 14х400	300	13.2	13.2		С255	
	59	2	— 8х150	345	3.2	6.4		С255	
					01.0% = 9.6 кг		968.4		

Ведомость метизов

Наименование	ГОСТ, ТУ...	Кол	Масса, кг	Примечание
	Всего:		0.00	

Ведомость отправочных элементов

Отпр. марка	Кол-во	Масса, кг шт.	Масса, кг общ.
К1-1	4	968.4	3873.6
	Всего:		3873.6

Деталь 56

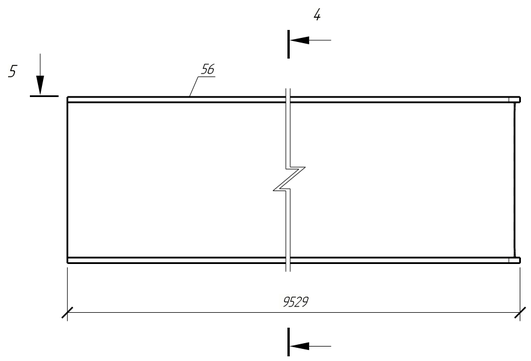

4 – 4

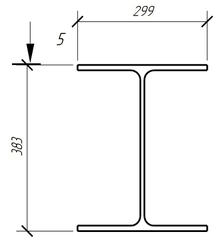

5 – 5

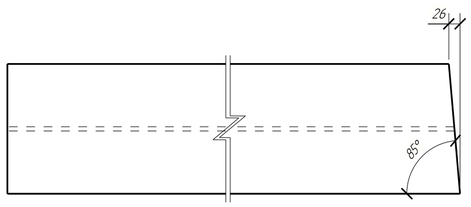

Деталь 46

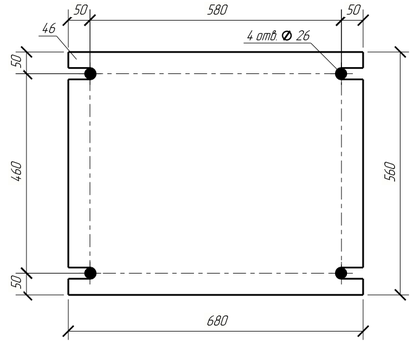

1 – 1

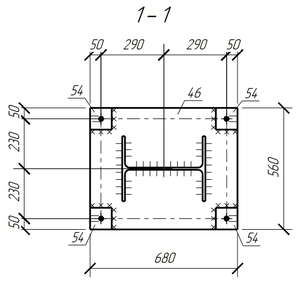

Примечание:

1.Изготовление конструкций производить согласно ГОСТ 23118–2012,СП 53–101–98;
2.Вся сталь– С255 по ГОСТ 2772–2015, кроме оговоренной;
3.Размеры без учета припусков на мехобработку и усадки после сварки.
4.Все отверстия, радиусы и обрезы оговорены (см. чертежи отдельных деталей);
5.Сварные швы по всему контуру прилегания деталей кроме оговоренных;
6.Неоговоренные катеты сварных швов принимать по наименьшей толщине элементов;
7.Заводские сварные швы выполнить полуавтоматической сваркой в среде углекислого газа сварной проволокой СВ-08Г2С по ГОСТ 2246–70;

Изм.	Колуч.	Лист	№док.	Подпись	Дата
ГИП		Подорогина			04.26
Конструктор		Киселев			04.26

Заказчик:_____

М-26/1-КМ

Здание по адресу: Московская область, г.о. Богородский, г.Старая Купавна, участок с К№ 50:16:0603043:715

Здание производственно-складского назначения

Стадия	Лист	Листов
Р	12	

Колонна К1-1

И.П.Соколов

Согласовано

Взам. инв. №

Подп. и дата

Инв. № подл.

Формат А2

Деталь 54

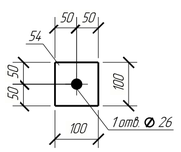

Колонна К1-2

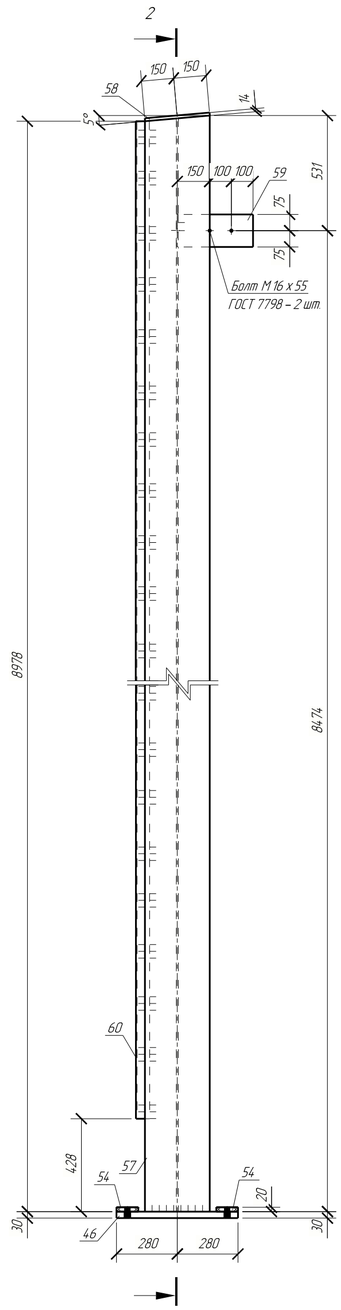

2 – 2

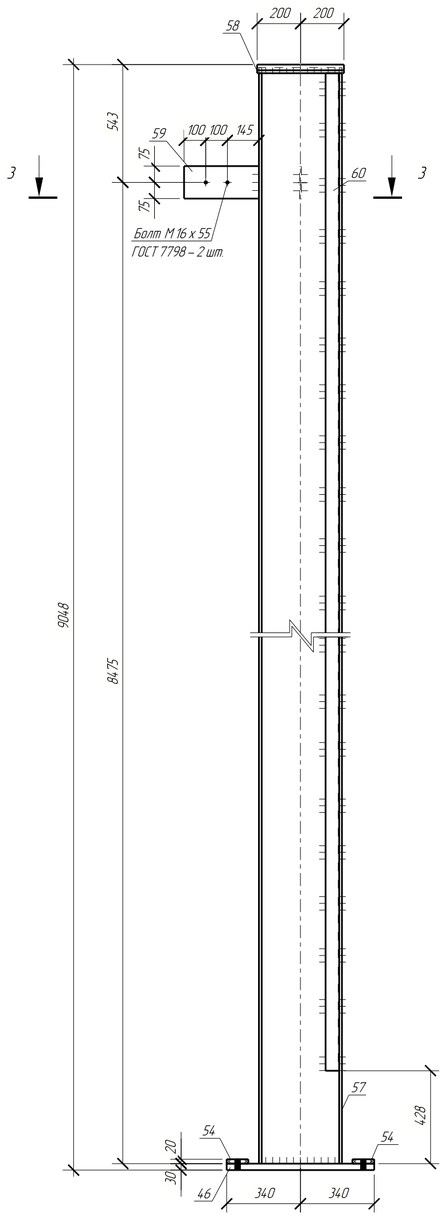

Выборка металла

Профиль	Марка стали	Масса, кг
I 40Ш1	С255	1596.2
L 63х5	С255	82.2
— 8х150	С255	12.8
— 14х400	С255	26.4
— 20х100	С255	12.8
— 30х560	С255	176.4
	Всего:	1906.8

Спецификация

Марка эл-та	Дет. №	Кол. шт	Профиль	Длина, мм	Масса, кг шт	Масса, кг общ	Масса, кг марки	Марка стали	Примечание
К1-2	46	1	— 30х560	680	88.2	88.2		С255	
	54	4	— 20х100	100	1.6	6.4		С255	
	57	1	I 40Ш1	9004	798.1	798.1		С255	
	58	1	— 14х400	300	13.2	13.2		С255	
	59	2	— 8х150	345	3.2	6.4		С255	
	60	1	L 63х5	8550	411	411		С255	
						010% = 95 кг	962.9		

Деталь 57

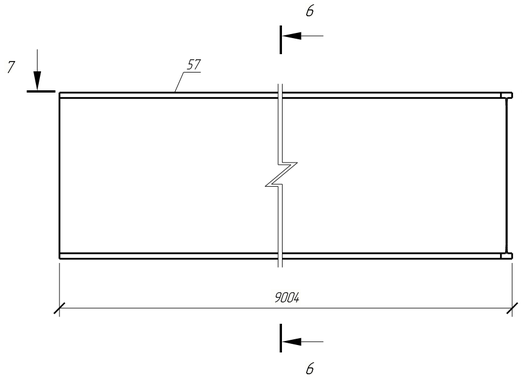

6 – 6

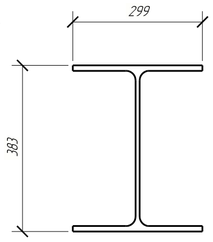

Ведомость метизов

Наименование	ГОСТ, ТУ...	Кол	Масса, кг	Примечание
	Всего:		0.00	

Ведомость отправочных элементов

Отпр. марка	Кол-во	Масса, кг шт.	Масса, кг общ.
К1-2	2	962.9	1925.8
	Всего:		1925.8

7 – 7

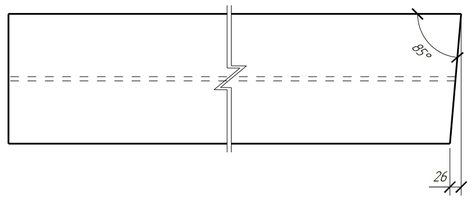

Деталь 46

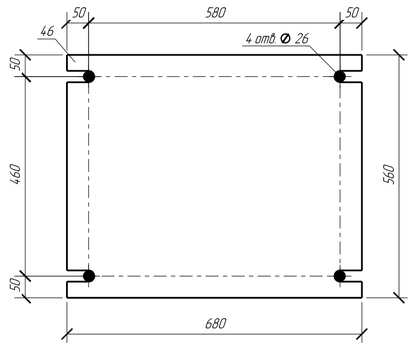

Деталь 58

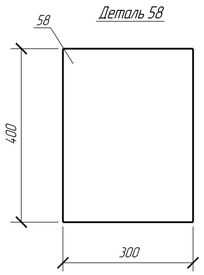

1 – 1

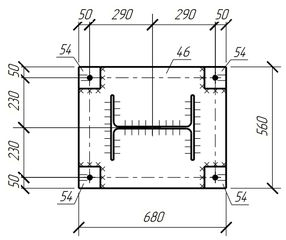

Примечание:

1. Изготовление конструкций производить согласно ГОСТ 23118-2012, СП 53-101-98;
2. Вся сталь – С255 по ГОСТ 27772-2015, кроме оговоренной;
3. Размеры без учета припусков на механобработку и усадки после сварки
4. Все отверстия, радиусы и обрезы оговорены (см. чертежи отдельных деталей);
5. Сварные швы по всему контуру прилегания деталей кроме оговоренных,
6. Неоговоренные катеты сварных швов принимать по наименьшей толщине элементов;
7. Заводские сварные швы выполнить полуавтоматической сваркой в среде углекислого газа сварной проволокой СВ-08Г2С по ГОСТ 2246-70.

Деталь 59

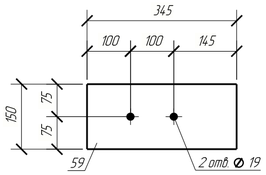

Деталь 60

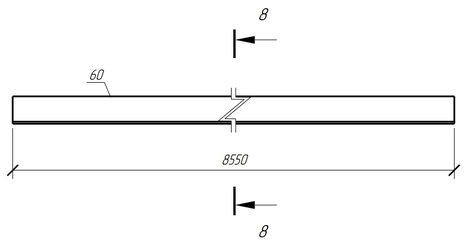

8 – 8

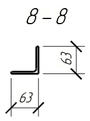

3 – 3

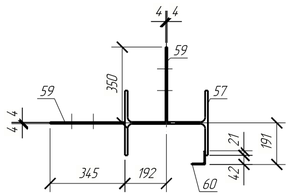

Согласовано

Взам. инв. №

Подп. и дата

Инв. № подл.

Изм.	Колич.	Лист	№док.	Подпись	Дата
ГИП		Подорогина			04.26
Конструктор		Киселев			04.26

Заказчик: _____ М-26/1-КМ

Здание по адресу: Московская область, г.о. Богородский, г.Старая Купавна, участок с КН 50:16:0603043:715

Здание производственно-складского назначения

Стадия	Лист	Листов
Р	13	

Колонна К1-2

И.П.Соколов

Формат: А2

Деталь 54

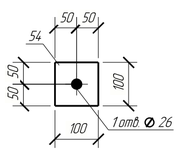

Колонна К1–3

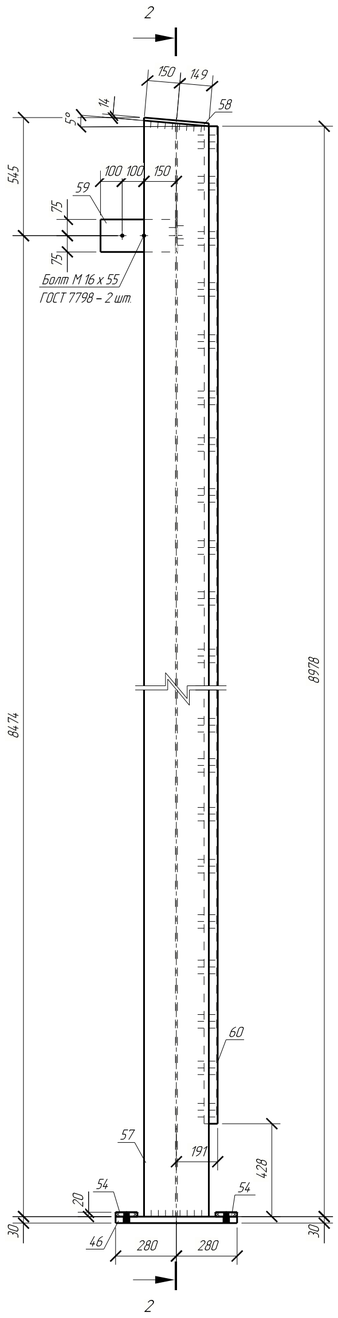

2 – 2

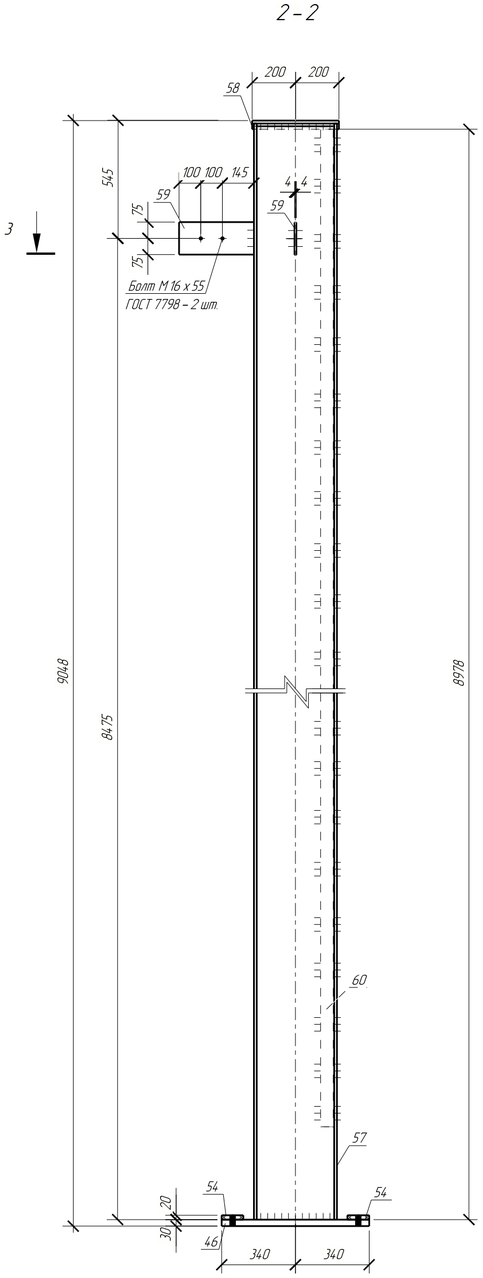

Деталь 57

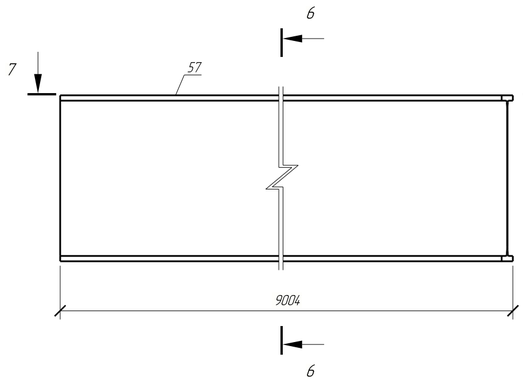

6 – 6

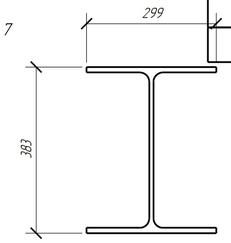

7 – 7

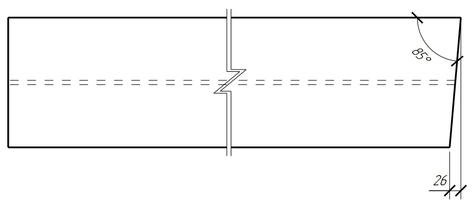

1 – 1

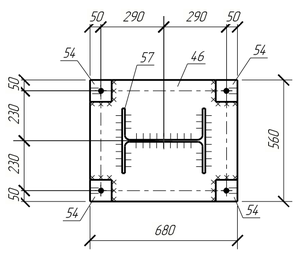

3 – 3

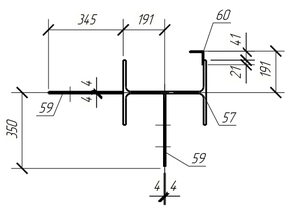

Деталь 59

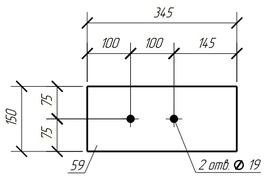

Деталь 60

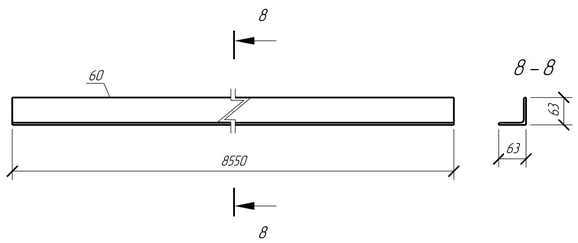

8 – 8

Деталь 46

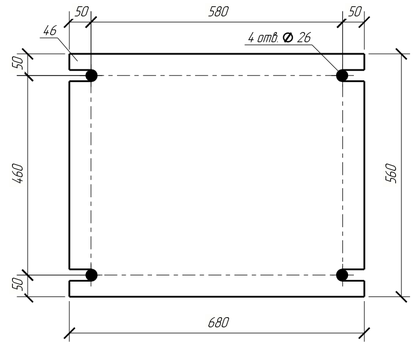

Деталь 58

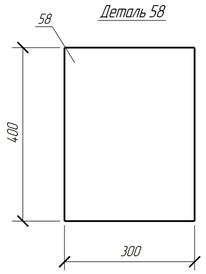

Выборка металла

Профиль	Марка стали	Масса, кг
I 40Ш1	С255	1596.2
L 63х5	С255	82.2
— 8х150	С255	12.8
— 14х400	С255	26.4
— 20х100	С255	12.8
— 30х560	С255	176.4
	Всего:	1906.8

Спецификация

Марка эл-та	Дет. №	Кол. шт	Профиль	Длина, мм	Масса, кг шт	Масса, кг общ	Масса, кг марки	Марка стали	Примечание
К1–3	46	1	— 30х560	680	88.2	88.2		С255	
	54	4	— 20х100	100	1.6	6.4		С255	
	57	1	I 40Ш1	9004	798.1	798.1		С255	
	58	1	— 14х400	300	13.2	13.2		С255	
	59	2	— 8х150	345	3.2	6.4		С255	
	60	1	L 63х5	8550	411	411		С255	
						01.0% = 9.5 кг	962.9		

Ведомость метизов

Наименование	ГОСТ, ТУ...	Кол	Масса, кг	Примечание
			Всего:	0.00

Ведомость отправочных элементов

Отпр. марка	Кол-во	Масса, кг шт.	Масса, кг общ.
К1–3	2	962.9	1925.8
		Всего:	1925.8

Примечание:
1.Изготовление конструкций производить согласно ГОСТ 23118–2012,СП 53–101–98;
2.Вся сталь– С255 по ГОСТ 2772–2015, кроме оговоренной;
3.Размеры без учета припусков на механобработку и усадки после сварки
4.Все отверстия, радиусы и обрезы оговорены (см. чертежи отдельных деталей);
5.Сварные швы по всему контуру прилегания деталей кроме оговоренных,
6.Неоговоренные катеты сварных швов принимать по наименьшей толщине элементов;
7.Заводские сварные швы выполнить полуавтоматической сваркой в среде углекислого газа сварной проволокой СВ-08Г2С по ГОСТ 2246–70.

Согласовано

Взам. инв. №

Подп. и дата

Инв. № подл.

Изм.	Колуч.	Лист	№док.	Подпись	Дата
ГИП		Подорогина			04.26
Конструктор		Киселев			04.26

Заказчик:_____

М-26/1-КМ

Здание по адресу: Московская область, г.о. Богородский, г.Старая Купавна, участок с. КN° 50:16:0603043:715

Здание производственно-складского назначения

Стадия	Лист	Листов
Р	14	

Колонна К1–3

И.П.Соколов

Формат: А2

Колонна К1-4

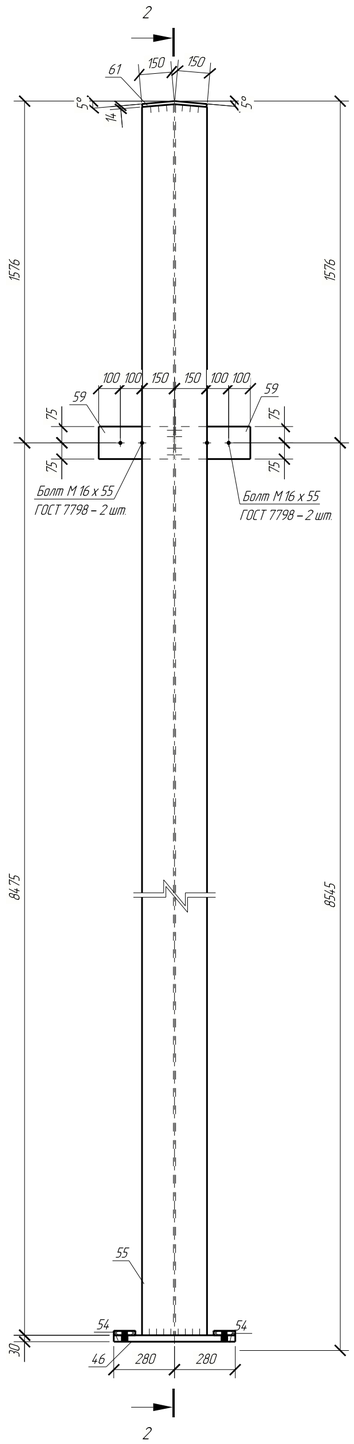

2 – 2

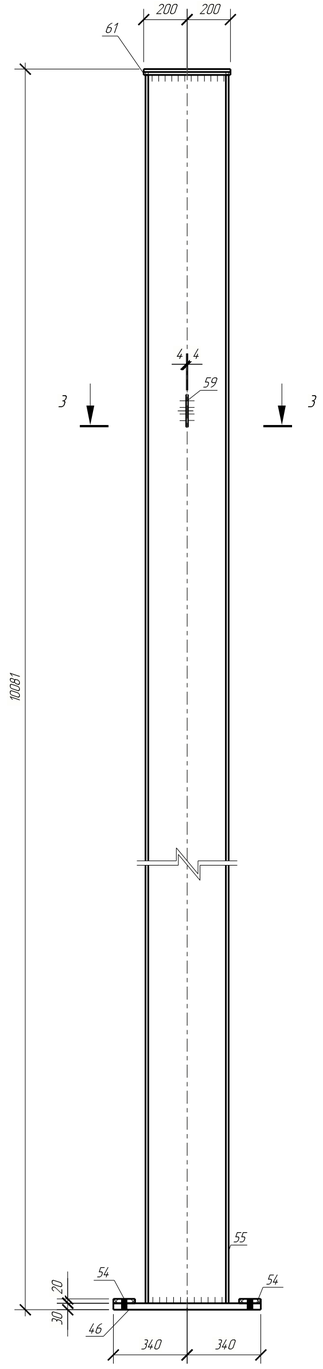

Выборка металла

Профиль	Марка стали	Масса, кг
I 40Ш1	С255	1779.2
— 8х150	С255	12.8
— 14х400	С255	26.2
— 20х100	С255	12.8
— 30х560	С255	176.4
	Всего:	2007.4

Спецификация

Марка эл-та	Дет. №	Кол. шт	Профиль	Длина, мм	Масса, кг шт	Масса, кг общ	Масса, кг марки	Марка стали	Примечание
К1-4	46	1	— 30х560	680	88.2	88.2		С255	
	54	4	— 20х100	100	1.6	6.4		С255	
	55	1	I 40Ш1	10037	889.6	889.6		С255	
	59	2	— 8х150	345	3.2	6.4		С255	
	61	1	— 14х400	299	13.1	13.1		С255	
						01.0% = 10.0 кг	1013.7		

Ведомость метизов

Наименование	ГОСТ, ТУ...	Кол	Масса, кг	Примечание
		Всего:	0.00	

Ведомость отправочных элементов

Отпр. марка	Кол-во	Масса, кг шт.	Масса, кг общ.
К1-4	2	1013.7	2027.4
	Всего:		2027.4

11 – 11

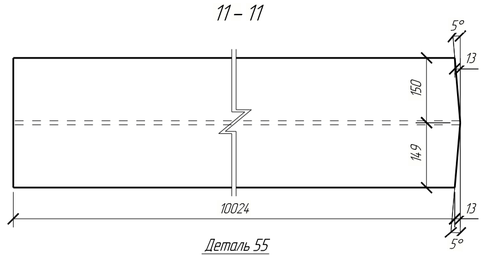

Деталь 55

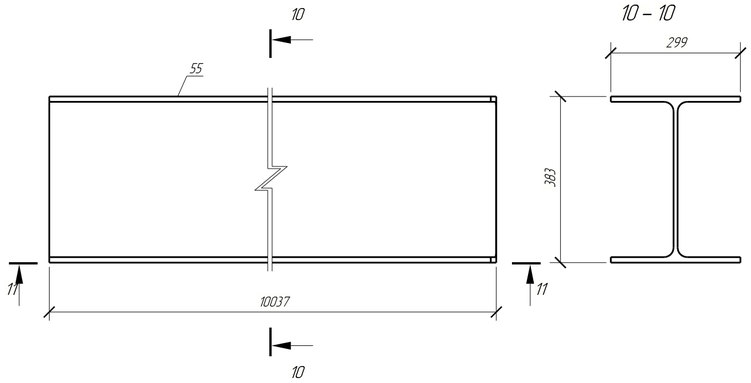

1 – 1

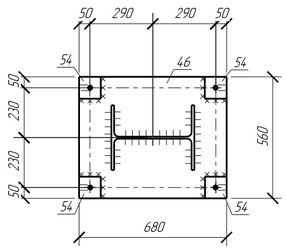

3 – 3

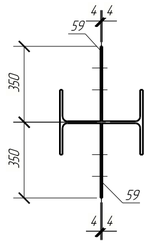

Деталь 61

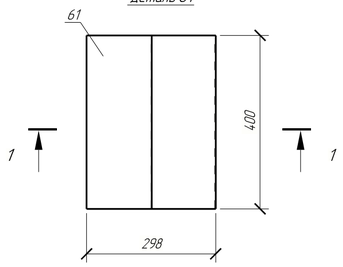

1 – 1

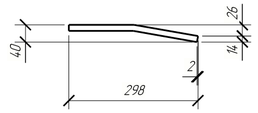

Деталь 46

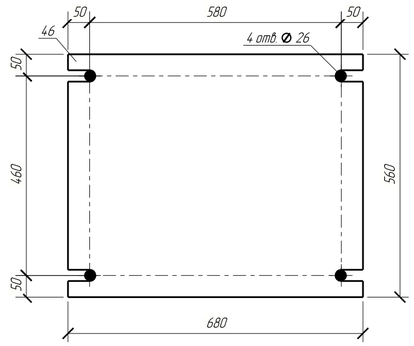

Деталь 59

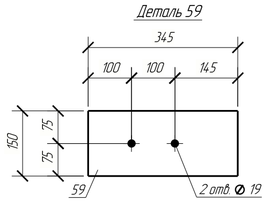

Деталь 54

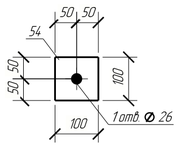

Примечание:

1. Изготовление конструкций производить согласно ГОСТ 23118–2012, СП 53–101–98;
2. Вся сталь – С255 по ГОСТ 2772–2015, кроме оговорённой;
3. Размеры без учета припусков на мехобработку и усадки после сварки
4. Все отверстия, радиусы и обрезы оговорены (см. чертежи отдельных деталей);
5. Сварные швы по всему контуру прилегания деталей кроме оговорённых;
6. Неоговоренные катеты сварных швов принимать по наименьшей толщине элементов;
7. Заводские сварные швы выполнить полуавтоматической сваркой в среде углекислого газа сварной проволокой СВ-08Г2С по ГОСТ 2246–70;

Изм.	Кол.уч.	Лист	№док.	Подпись	Дата
ГИП		Подорогина			04.26
Конструктор		Киселев			04.26

Заказчик: _____ М-26/1-КМ

Здание по адресу: Московская область, г.о. Богородский, г.Старая Купавна, участок с К№ 50:16:0603043:715

Здание производственно-складского назначения

Стадия	Лист	Листов
Р	15	

Колонна К1-4

И.П.Соколов

Согласовано

Взам. инв. №

Подп. и дата

Инв. № подл.

Формат А2

Колонна К1-5

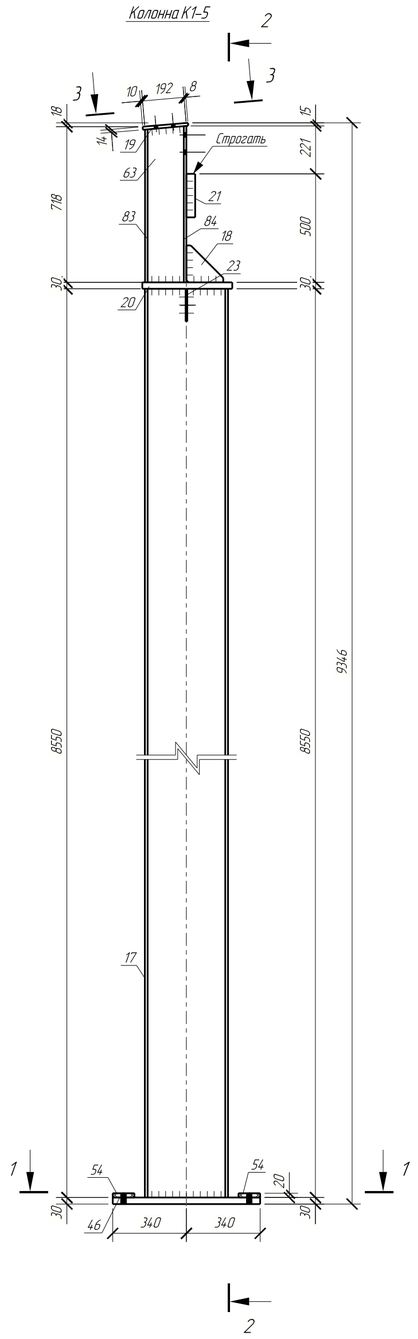

2 - 2

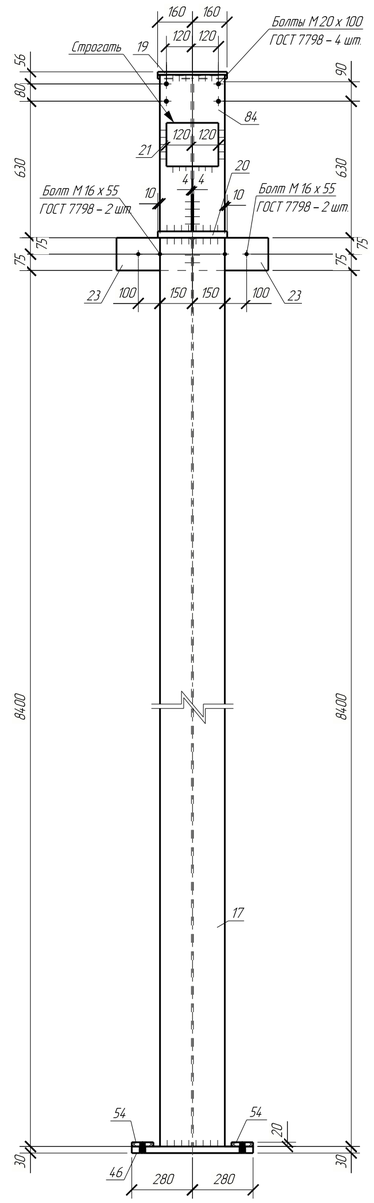

Деталь 83

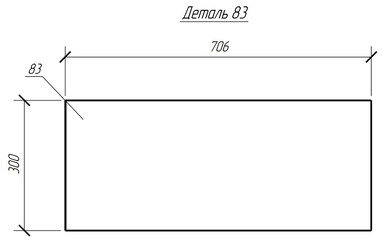

Выборка металла

Профиль	Марка стали	Масса, кг
I 40Ш1	С255	13640.4
— 8х170	С255	135.0
— 12х300	С255	927.0
— 14х320	С255	133.2
— 20х100	С255	115.2
— 30х320	С255	2151.0
— 40х200	С255	271.8
Всего:		17373.6

Спецификация

Марка эл-та	Дет. №	Кол. шт	Профиль	Длина, мм	Масса, кг шт	Масса, кг общ	Масса, кг марки	Марка стали	Примечание
К1-5	17	1	I 40Ш1	8550	757.8	757.8		С255	
	18	1	— 8х170	170	1.1	1.1		С255	
	19	1	— 14х320	210	7.4	7.4		С255	
	20	1	— 30х320	415	31.3	31.3		С255	
	21	1	— 40х200	240	15.1	15.1		С255	
	23	2	— 8х150	345	3.2	6.4		С255	
	46	1	— 30х560	680	88.2	88.2		С255	
	54	4	— 20х100	100	1.6	6.4		С255	
	63	1	— 12х167	720	11.2	11.2		С255	
	83	1	— 12х300	706	19.9	19.9		С255	
	84	1	— 12х300	721	20.4	20.4		С255	
					01.0% = 9.7 кг		974.9		

Деталь 17

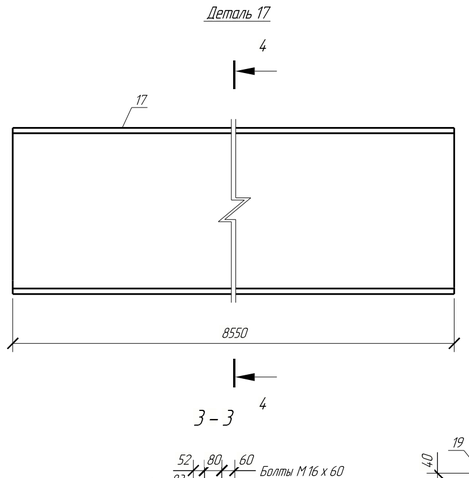

3 - 3

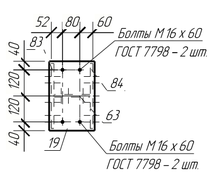

4 - 4

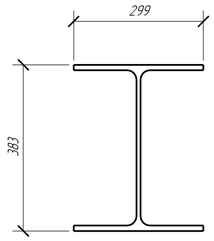

Деталь 19

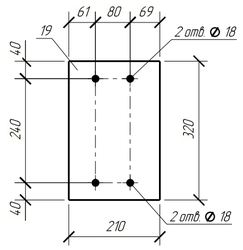

1 - 1

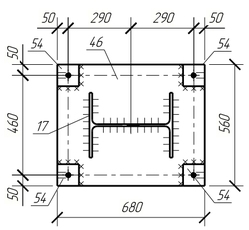

Деталь 18

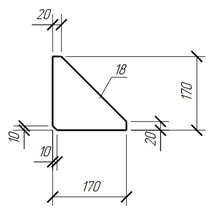

Деталь 20

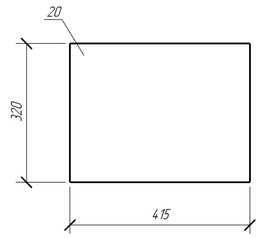

Деталь 46

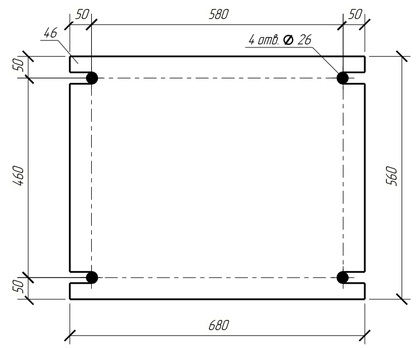

Деталь 23

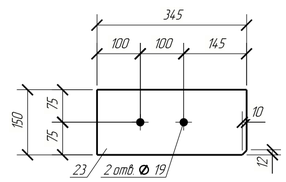

Ведомость метизов

Наименование	ГОСТ, ТУ..	Кол	Масса, кг	Примечание
Болт М16х60	ГОСТ 7798-70	2	0.26	
Болт М16х65	ГОСТ 7798-70	2	0.27	
Гайка М16	ГОСТ 5915-70	8	0.30	
Шайба 16	ГОСТ 11371-78	6	0.07	
Всего:			0.90	

Ведомость отправочных элементов

Отпр. марка	Кол-во	Масса, кг шт.	Масса, кг общ.
К1-5	18	974.9	17548.2
Всего:			17548.2

Деталь 84

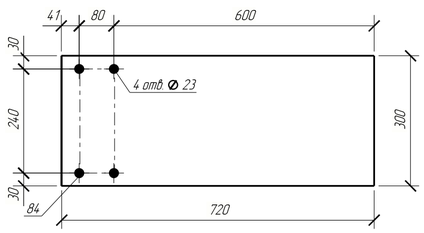

Деталь 63

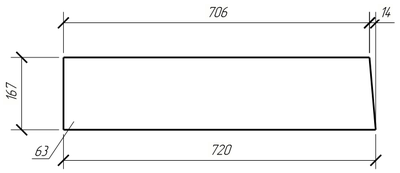

Деталь 21

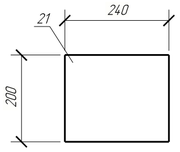

Деталь 54

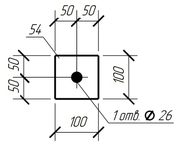

Примечание:
1.Изготовление конструкций производить согласно ГОСТ 23118-2012,СП 53-101-98;
2.Вся сталь- С255 по ГОСТ 2772-2015, кроме оговоренной.
3.Размеры без учета припусков на механобработку и усадки после сварки
4.Все отверстия, радиусы и обрезы оговорены (см. чертежи отдельных деталей).
5.Сварные швы по всему контуру прилегания деталей кроме оговоренных,
6.Неоговоренные катеты сварных швов принимать по наименьшей толщине элементов.
7.Заводские сварные швы выполнить полуавтоматической сваркой в среде углекислого газа сварной проволокой СВ-08Г2С по ГОСТ 2246-70.

Изм.	Кол.уч.	Лист	№док.	Подпись	Дата
ГИП		Подорогина			04.26
Конструктор		Киселев			04.26

Заказчик:_____ М-26/1-КМ

Здание по адресу: Московская область, г.о. Богородский, г.Старая Купавна, участок с К№ 50:16:0603043:715

Здание производственно-складского назначения

Стадия	Лист	Листов
Р	16	

Колонна К1-5

И.П.Соколов

Согласовано

Взам. инв. №

Подп. и дата

Инв. № подл.

Формат: А2

Деталь 12

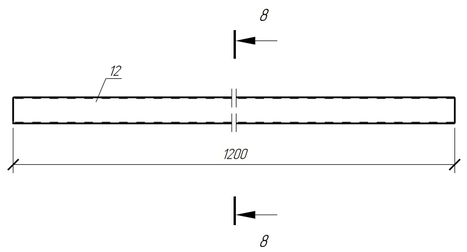

Деталь 11

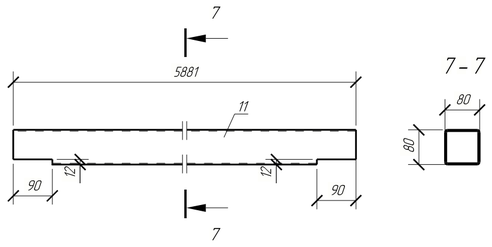

Выборка металла

Профиль	Марка стали	Масса, кг
∟ 90х7	С255	210.0
☐ 60х3	С255	186.0
☐ 80х3	С255	1248.0
	Всего:	1644.0

Спецификация

Марка эл-та	Дет. №	Кол. шт	Профиль	Длина, мм	Масса, кг			Марка стали	Примечание
					шт	общ	марки		
Крф-1	11	2	☐ 80х3	5881	41.6	83.2		С255	
	12	2	☐ 60х3	1200	6.2	12.4		С255	
	69	4	∟ 90х7	358	3.5	14.0		С255	
							109.6		

Ведомость метизов

Наименование	ГОСТ, ТУ...	Кол	Масса, кг	Примечание

Ведомость отправочных элементов

Отпр. марка	Кол-во	Масса, кг	
		шт.	общ.
Крф-1	15	109.6	1644.0
		Всего:	1644.0

Деталь 69

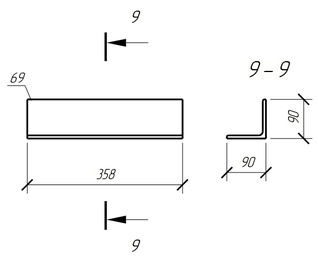

Каркас фахферка Крф-1

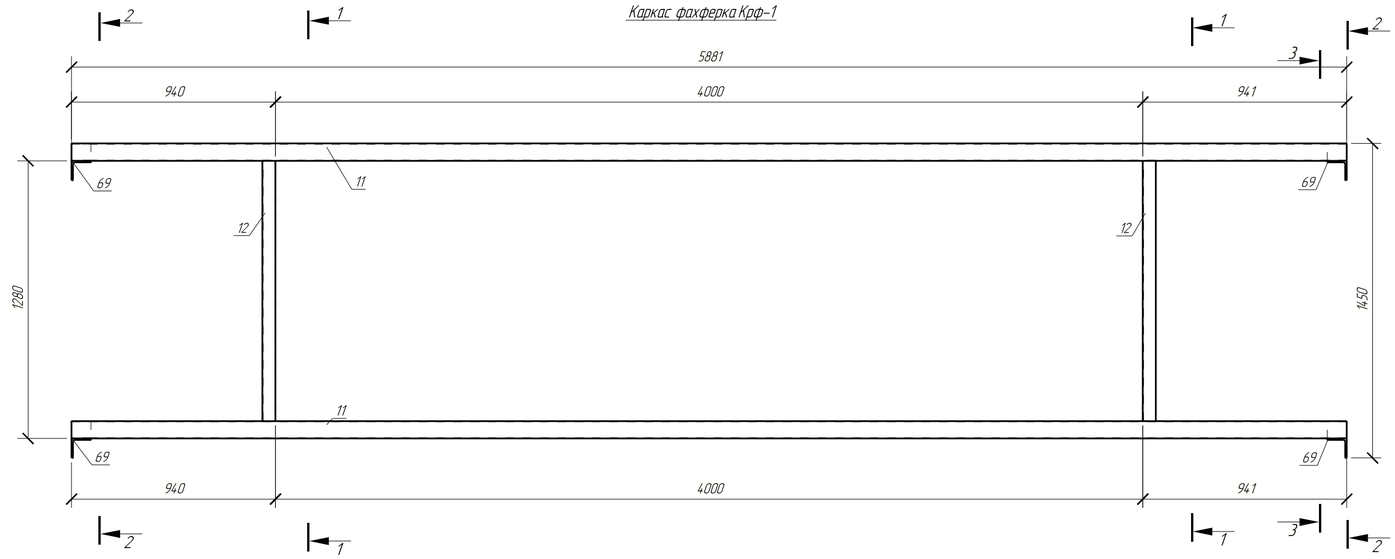

1 – 1

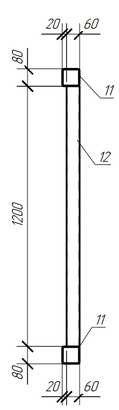

2 – 2

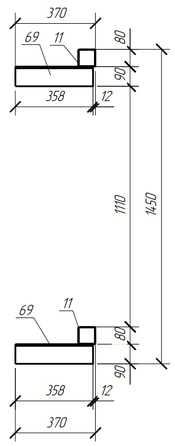

3 – 3

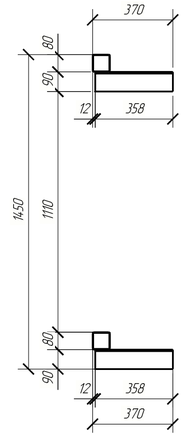

Примечание:

1. Изготовление конструкций производить согласно ГОСТ 23118–2012, СП 53–101–98.
2. Вся сталь – С255 по ГОСТ 27772–2015, краме оговоренной.
3. Размеры без учета припусков на мехобработку и усадки после сварки.
4. Все отверстия, радиусы и обрезы оговорены (см. чертежи отдельных деталей).
5. Сварные швы по всему контуру прилегания деталей кроме оговоренных.
6. Неоговоренные катеты сварных швов принимать по наименьшей толщине элементов.
7. Заводские сварные швы выполнить полуавтоматической сваркой в среде углекислого газа сварной проволокой СВ-08Г2С по ГОСТ 2246-70.

Согласовано

Взам. инв. №

Подп. и дата

Инв. № подл.

Изм.	Кол.уч.	Лист	№док.	Подпись	Дата
ГИП		Подорогина			04.26
Конструктор		Киселев			04.26

Заказчик: _____

М-26/1-КМ

Здание по адресу: Московская область, г.о. Богородский, г.Старая Купавна, участок с К№ 50:16:0603043:715

Здание производственно-складского назначения

Стадия	Лист	Листов
Р	17	

Каркас фахферка Крф-1

И.П.Соколов

Формат: А2

Деталь 16

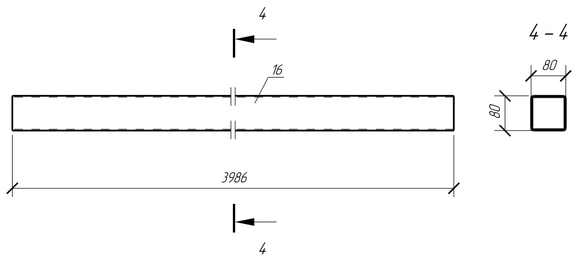

Деталь 71

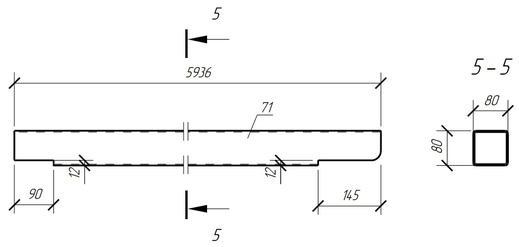

Выборка металла

Профиль	Марка стали	Масса, кг
∟ 90х7	С255	7.0
— 14х100	С255	4.4
☐ 80х3	С255	98.4
	Всего:	109.8

Спецификация

Марка эл-та	Дет. №	Кол. шт	Профиль	Длина, мм	Масса, кг шт	Масса, кг общ	Масса, кг марки	Марка стали	Примечание
Крф-2	16	2	☐ 80х3	3986	28.2	56.4		С255	
	69	2	∟ 90х7	358	3.5	7.0		С255	
	71	1	☐ 80х3	5936	42.0	42.0		С255	
	74	2	— 14х100	200	2.2	4.4		С255	
							109.8		

Ведомость метизов

Наименование	ГОСТ, ТУ...	Кол	Масса, кг	Примечание
			Всего:	0.00

Ведомость отправочных элементов

Отпр. марка	Кол-во	Масса, кг шт.	Масса, кг общ.
Крф-2	1	109.8	109.8
		Всего:	109.8

Каркас фахферка Крф-2

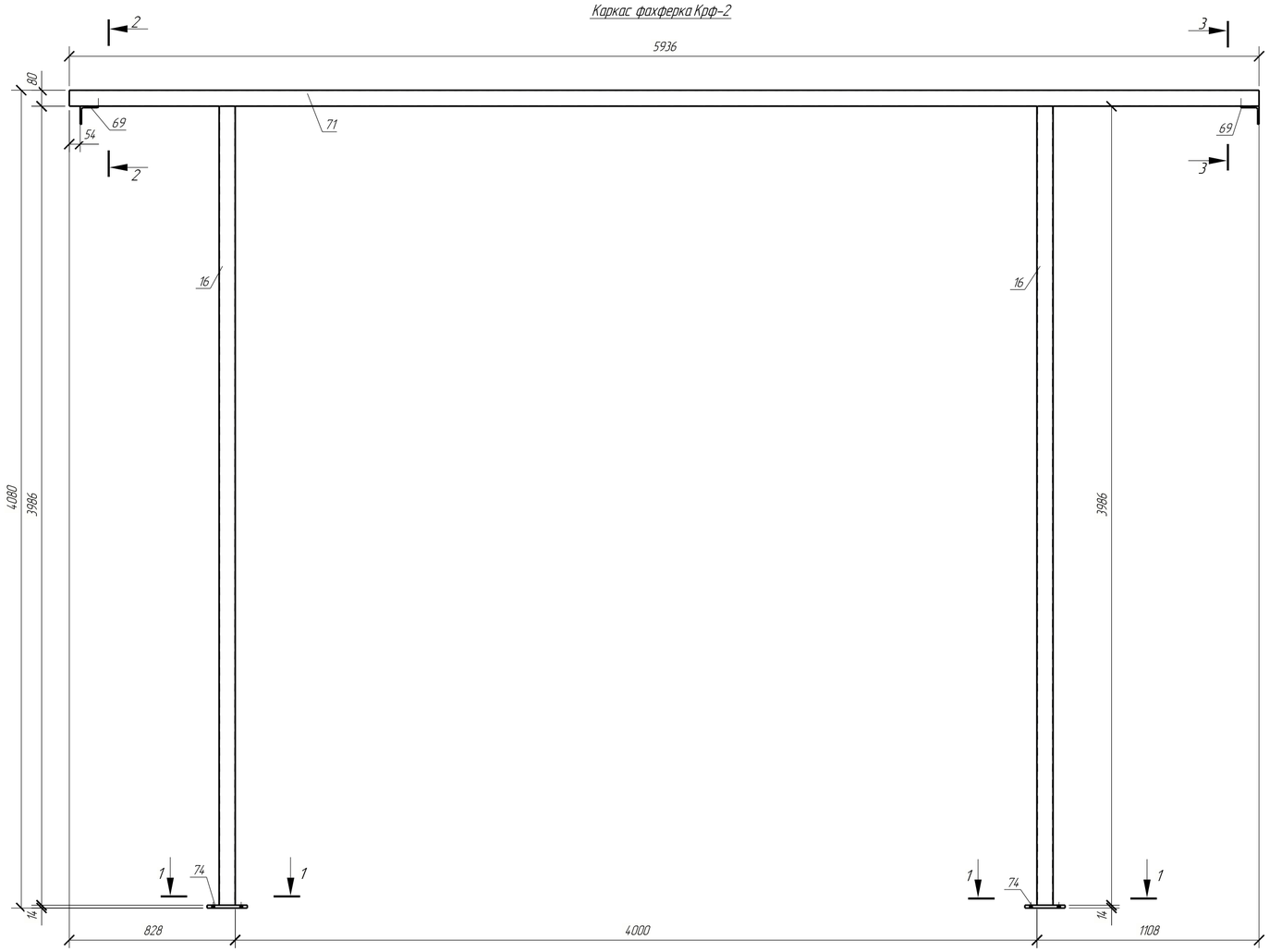

1 – 1

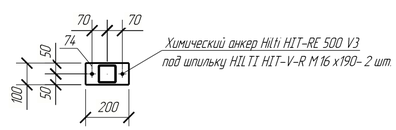

Химический анкер Hilti HIT-RE 500 V3 под шпильку HILTI HIT-V-R M16 x190- 2 шт.

2 – 2

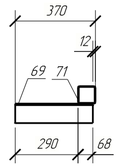

3 – 3

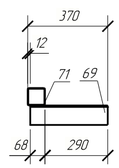

Деталь 69

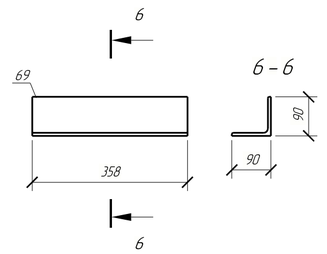

Деталь 74

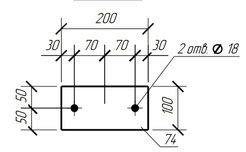

Примечание:

1.Изготовление конструкций производить согласно ГОСТ 23118-2012,СП 53-101-98;
2.Вся сталь- С255 по ГОСТ 27772-2015, кроме оговоренной.
3.Размеры без учета припусков на механобработку и усадки после сварки
4.Все отверстия, радиусы и обрезы оговорены (см. чертежи отдельных деталей).
5.Сварные швы по всему контуру прилегания деталей кроме оговоренных,
6.Неоговоренные катеты сварных швов принимать по наименьшей толщине элементов.
7.Заводские сварные швы выполнить полуавтоматической сваркой в среде углекислого газа сварной проволокой СВ-08Г2С по ГОСТ 2246-70.

Изм.	Колич.	Лист	№док.	Подпись	Дата
ГИП		Подорогина			04.26
Конструктор		Киселев			04.26

Заказчик:_____ М-26/1-КМ

Здание по адресу: Московская область, г.о. Богородский, г.Старая Купавна, участок с КН° 50:16:0603043:715

Здание производственно-складского назначения

Стадия	Лист	Листов
Р	18	

Каркас фахферка Крф-2

И.П.Соколов

Согласовано

Взам. инв. №

Подп. и дата

Инв. № подл.

Формат: А2

Деталь 13

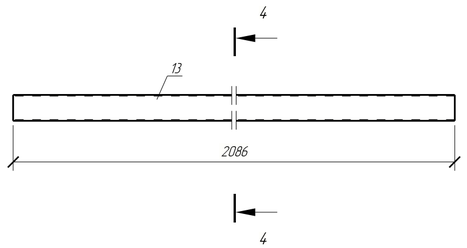

Деталь 14

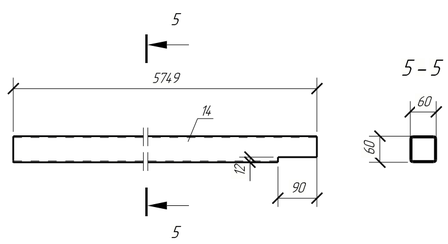

Выборка металла

Профиль	Марка стали	Масса, кг
∟ 90х7	С255	4.5
— 14х80	С255	3.2
□ 60х3	С255	51.4
	Всего:	59.1

Спецификация

Марка эл-та	Дет. №	Кол. шт	Профиль	Длина, мм	Масса, кг			Марка стали	Примечание
					шт	общ	марки		
Крф-3	13	2	□ 60х3	2086	10.8	21.6		С255	
	14	1	□ 60х3	5749	29.8	29.8		С255	
	69	1	∟ 90х7	358	3.5	3.5		С255	
	70	1	∟ 90х7	100	1.0	1.0		С255	
	73	2	— 14х80	180	1.6	3.2		С255	
							59.1		

Ведомость метизов

Наименование	ГОСТ, ТУ...	Кол	Масса, кг	Примечание
			Всего:	0.00

Ведомость отправочных элементов

Отпр. марка	Кол-во	Масса, кг	
		шт.	общ.
Крф-3	1	59.1	59.1
		Всего:	59.1

Каркас фахферка Крф-3

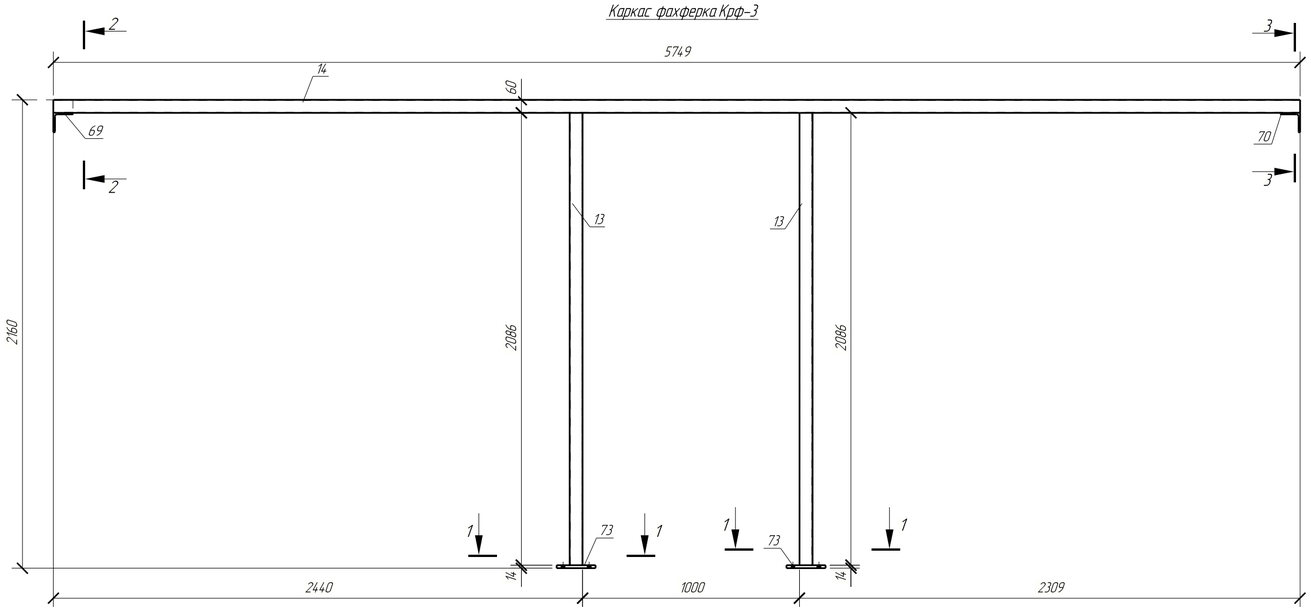

Деталь 69

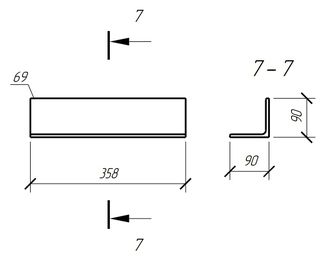

Деталь 70

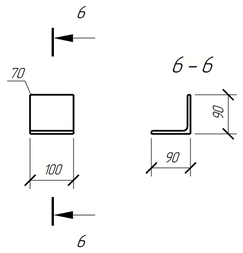

1 – 1

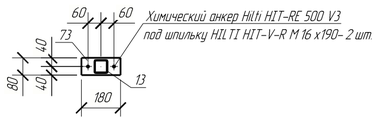

2 – 2

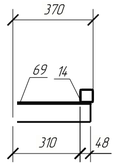

3 – 3

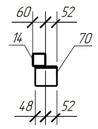

Деталь 73

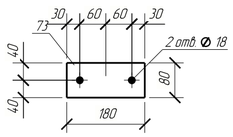

Примечание:

1. Изготовление конструкций производить согласно ГОСТ 23118-2012, СП 53-101-98;
2. Вся сталь - С255 по ГОСТ 27772-2015, кроме оговоренной;
3. Размеры без учета припусков на мехобработку и усадки после сварки.
4. Все отверстия, радиусы и обрезы оговорены (см. чертежи отдельных деталей);
5. Сварные швы по всему контуру прилегания деталей кроме оговоренных;
6. Неоговоренные катеты сварных швов принимать по наименьшей толщине элементов;
7. Заводские сварные швы выполнить полуавтоматической сваркой в среде углекислого газа сварной проволокой СВ-08Г2С по ГОСТ 2246-70;

Изм.	Кол.уч.	Лист	№док.	Подпись	Дата
ГИП		Подорогина			04.26
Конструктор		Киселев			04.26

Заказчик: _____

М-26/1-КМ

Здание по адресу: Московская область, г.о. Богородский, г.Старая Купавна, участок с КН° 50:16:0603043:715

Здание производственно-складского назначения

Стадия	Лист	Листов
Р	19	

Каркас фахферка Крф-3

И.П.Соколов

Согласовано

Взам. инв. №

Подп. и дата

Инв. № подл.

Формат: А2

Деталь 13

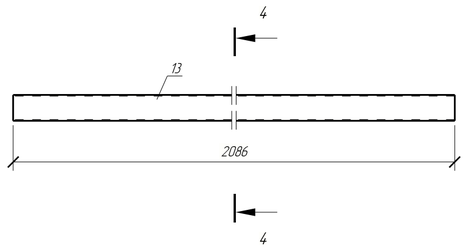

Деталь 15

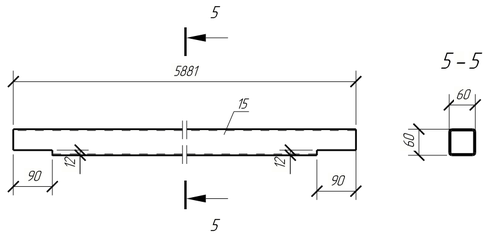

Выборка металла

Профиль	Марка стали	Масса, кг
∟ 90х7	С255	7.0
— 14х80	С255	3.2
□ 60х3	С255	52.1
	Всего:	62.3

Спецификация

Марка эл-та	Дет. №	Кол. шт	Профиль	Длина, мм	Масса, кг			Марка стали	Примечание
					шт	общ	марки		
Крф-4	13	2	□ 60х3	2086	10.8	21.6		С255	
	15	1	□ 60х3	5881	30.5	30.5		С255	
	69	2	∟ 90х7	358	3.5	7.0		С255	
	73	2	— 14х80	180	1.6	3.2		С255	
							62.3		

Ведомость метизов

Наименование	ГОСТ, ТУ...	Кол	Масса, кг	Примечание
			Всего:	0.00

Ведомость отправочных элементов

Отпр. марка	Кол-во	Масса, кг	
		шт.	общ.
Крф-4	1	62.3	62.3
		Всего:	62.3

Каркас фахферка Крф-4

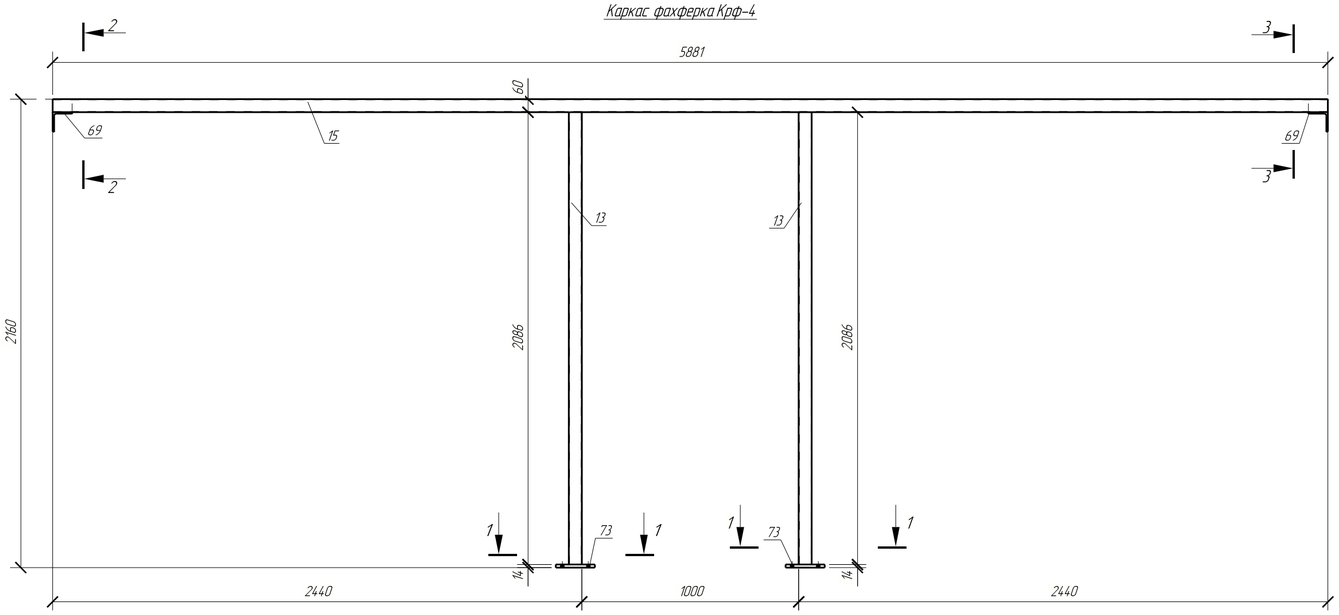

Деталь 69

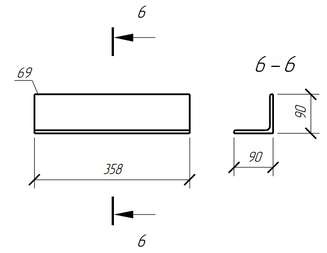

Деталь 73

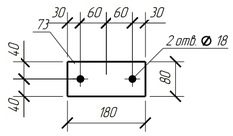

1 – 1

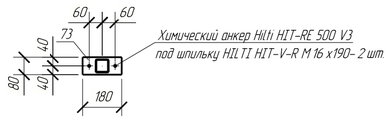

2 – 2

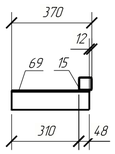

3 – 3

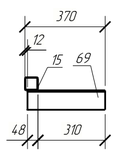

Примечание:

1.Изготовление конструкций производить согласно ГОСТ 23118-2012,СП 53-101-98;
2.Вся сталь- С255 по ГОСТ 2772-2015, кроме оговоренной;
3.Размеры без учета припусков на мехобработку и усадки после сварки.
4.Все отверстия, радиусы и обрезы оговорены (см. чертежи отдельных деталей);
5.Сварные швы по всему контуру прилегания деталей кроме оговоренных,
6.Неоговоренные катеты сварных швов принимать по наименьшей толщине элементов;
7.Заводские сварные швы выполнить полуавтоматической сваркой в среде углекислого газа сварной проволокой СВ-08Г2С по ГОСТ 2246-70.

Изм.	Колич.	Лист	№док.	Подпись	Дата
ГИП		Подорогина			04.26
Конструктор		Киселев			04.26

Заказчик:_____ М-26/1-КМ

Здание по адресу: Московская область, г.о. Богородский, г.Старая Купавна, участок с К№ 50:16:0603043:715

Здание производственно-складского назначения	Стадия	Лист	Листов
	Р	20	
Каркас фахферка Крф-4	И.П.Соколов		

Согласовано

Взам. инв. №

Подп. и дата

Инв. № подл.

Формат: А2

Деталь 68

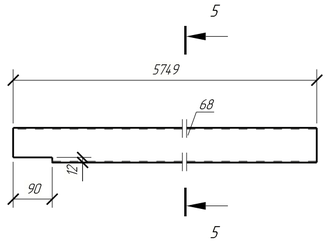

5 – 5

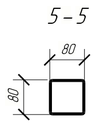

Деталь 74

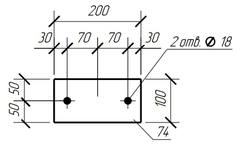

Выборка металла

Профиль	Марка стали	Масса, кг
∟ 90х7	С255	4.5
— 14х100	С255	4.4
□ 80х3	С255	97.1
	Всего:	106.0

Спецификация

Марка эл-та	Дет. №	Кол. шт	Профиль	Длина, мм	Масса, кг шт	Масса, кг общ	Масса, кг марки	Марка стали	Примечание
Крф-5	16	2	□ 80х3	3986	28.2	56.4		С255	
	68	1	□ 80х3	5749	40.7	40.7		С255	
	69	1	∟ 90х7	358	3.5	3.5		С255	
	70	1	∟ 90х7	100	1.0	1.0		С255	
	74	2	— 14х100	200	2.2	4.4		С255	
							106.0		

Ведомость метизов

Наименование	ГОСТ, ТУ...	Кол	Масса, кг	Примечание
			Всего:	0.00

Ведомость отправочных элементов

Отпр. марка	Кол-во	Масса, кг шт.	Масса, кг общ.
Крф-5	1	106.0	106.0
	Всего:		106.0

Каркас фахферка Крф-5

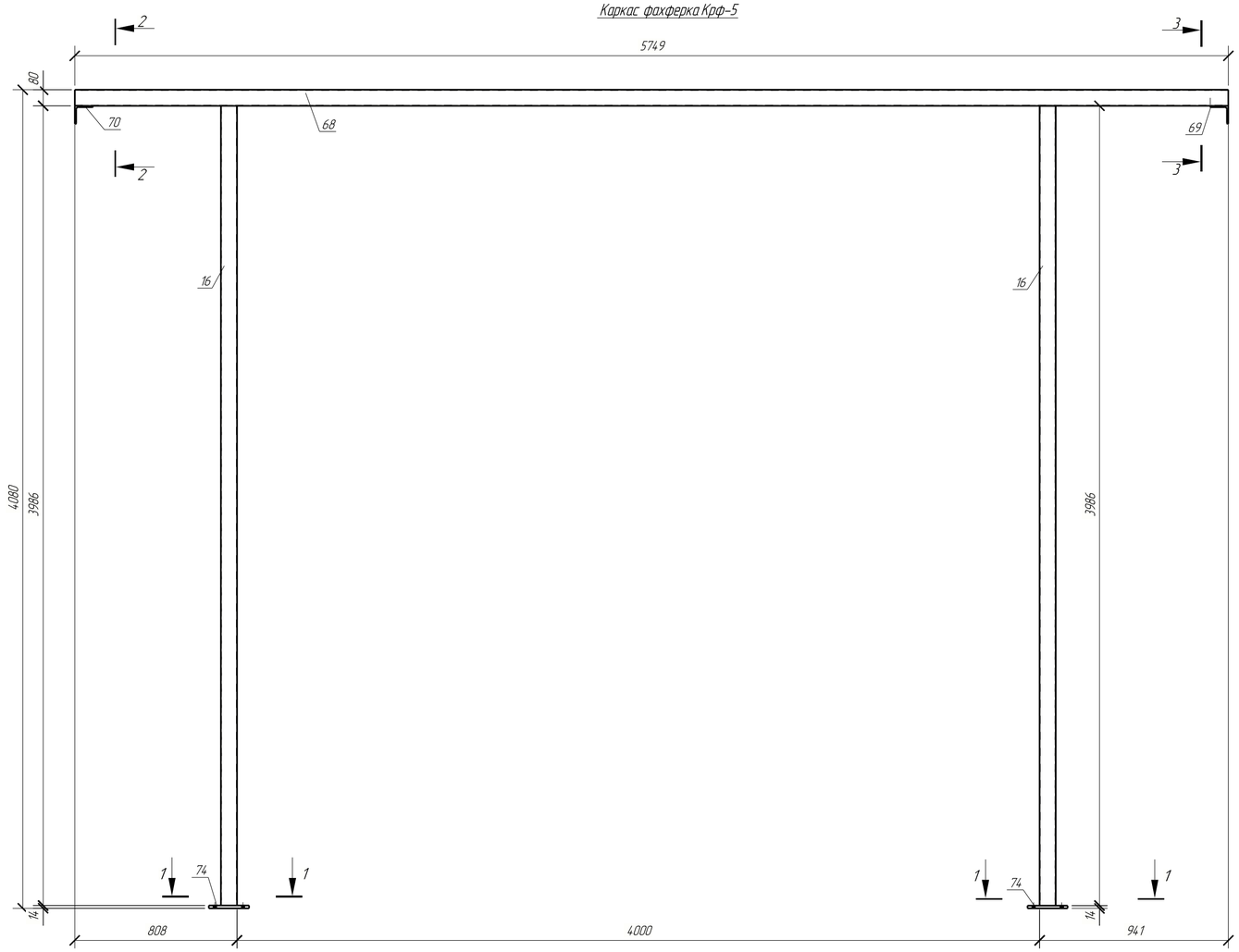

Деталь 70

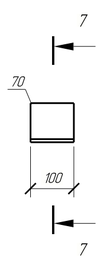

7 – 7

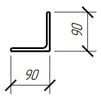

1 – 1

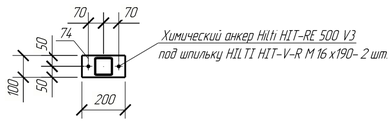

2 – 2

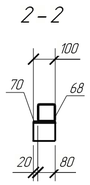

3 – 3

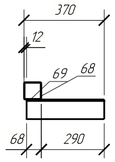

Деталь 69

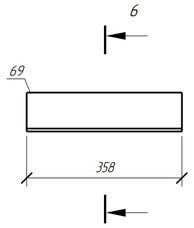

6 – 6

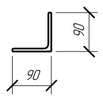

Деталь 16

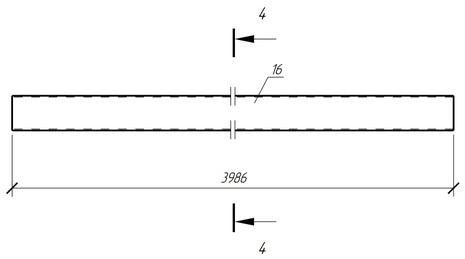

4 – 4



Примечание:

1. Изготовление конструкций производить согласно ГОСТ 23118-2012, СП 53-101-98;
2. Вся сталь - С255 по ГОСТ 27772-2015, кроме оговоренной;
3. Размеры без учета припусков на механобработку и усадки после сварки
4. Все отверстия, радиусы и обрезы оговорены (см. чертежи отдельных деталей);
5. Сварные швы по всему контуру прилегания деталей кроме оговоренных,
6. Неоговоренные катеты сварных швов принимать по наименьшей толщине элементов;
7. Заводские сварные швы выполнить полуавтоматической сваркой в среде углекислого газа сварной проволокой СВ-08Г2С по ГОСТ 2246-70.

Изм.	Колуч.	Лист	№док.	Подпись	Дата
ГИП		Подорогина			04.26
Конструктор		Киселев			04.26

Заказчик: _____ М-26/1-КМ

Здание по адресу: Московская область, г.о. Богородский, г.Старая Купавна, участок с КН° 50:16:0603043:715

Здание производственно-складского назначения	Стадия	Лист	Листов
	Р	21	
Каркас фахферка Крф-5	И.П.Соколов		

Согласовано

Взам. инв. №

Подп. и дата

Инв. № подл.

Формат: А2

4 – 4

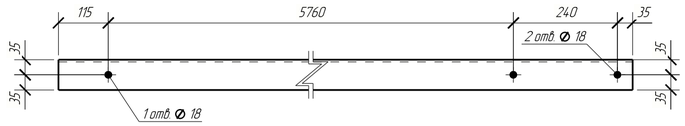

Деталь 79

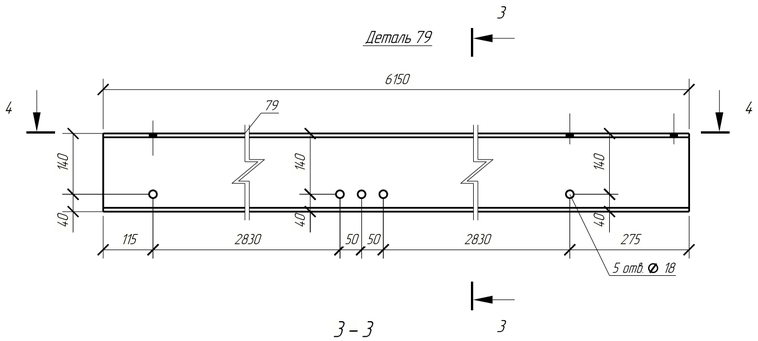

3 – 3

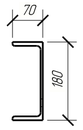

Выборка металла

Профиль	Марка стали	Масса, кг
[18П	С255	1798.2
∟ 90х7	С255	32.4
	Всего:	1830.6

Спецификация

Марка эл-та	Дет. №	Кол. шт	Профиль	Длина, мм	Масса, кг			Марка стали	Примечание
					шт	общ	марки		
Пр-1	79	1	[18П	6150	99.9	99.9		С255	
	80	3	∟ 90х7	60	0.6	1.8		С255	
							101.7		

Ведомость метизов

Наименование	ГОСТ, ТУ...	Кол	Масса, кг	Примечание
Болт М16х55	ГОСТ 7798-70	4	0.49	
Гайка М16	ГОСТ 5915-70	8	0.30	
Шайба 16	ГОСТ 11371-78	6	0.07	
	Всего:		0.85	

Ведомость отправочных элементов

Отпр. марка	Кол-во	Масса, кг	
		шт.	общ.
Пр-1	18	101.7	1830.6
	Всего:		1830.6

Прогоны Пр-1

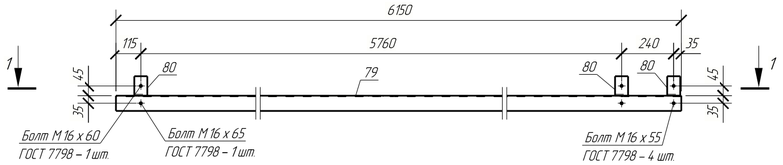

1 – 1

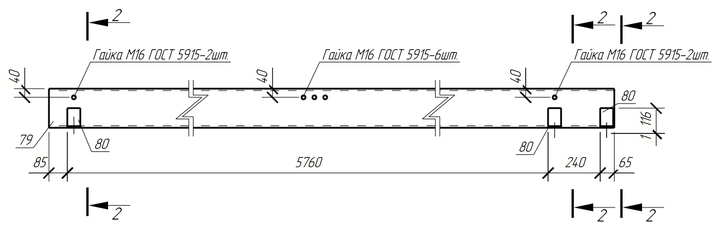

6 – 6

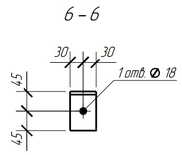

Деталь 80

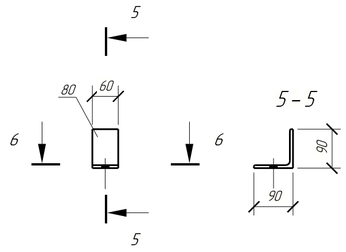

5 – 5

2 – 2

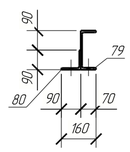

Примечание:

1.Изготовление конструкций производить согласно ГОСТ 23118-2012,СП 53-101-98;
2.Вся сталь- С255 по ГОСТ 27772-2015, кроме оговоренной;
3.Размеры без учета припусков на мехобработку и усадки после сварки
4.Все отверстия, радиусы и обрезы оговорены (см. чертежи отдельных деталей);
5.Сварные швы по всему контуру прилегания деталей кроме оговоренных;
6.Неоговоренные катеты сварных швов принимать по наименьшей толщине элементов;
7.Заводские сварные швы выполнить полуавтоматической сваркой в среде углекислого газа сварной проволокой СВ-08Г2С по ГОСТ 2246-70.

Изм.	Кол.уч.	Лист	№док.	Подпись	Дата
ГИП		Подорогина			04.26
Конструктор		Киселев			04.26

Заказчик:_____ М-26/1-КМ

Здание по адресу: Московская область, г.о. Богородский, г.Старая Купавна, участок с КN° 50:16:0603043:715

Здание производственно-складского назначения

Стадия	Лист	Листов
Р	22	

Прогоны Пр-1

И.П.Соколов

Согласовано

Взам. инв. №

Подп. и дата

Инв. № подл.

Формат: А2

Выборка металла

Профиль	Марка стали	Масса, кг
[18П	С255	1798.2
∟ 90х7	С255	32.4
	Всего:	1830.6

Спецификация

Марка эл-та	Дет. №	Кол. шт	Профиль	Длина, мм	Масса, кг шт	Масса, кг общ	Масса, кг марки	Марка стали	Примечание
Пр-2	75	1	[18П	6150	99.9	99.9		С255	
	80	3	∟ 90х7	60	0.6	1.8		С255	
							101.7		

Ведомость метизов

Наименование	ГОСТ, ТУ...	Кол	Масса, кг	Примечание
Болт М16х55	ГОСТ 7798-70	4	0.49	
Гайка М16	ГОСТ 5915-70	8	0.30	
Шайба 16	ГОСТ 11371-78	6	0.07	
	Всего:		0.85	

Ведомость отправочных элементов

Отпр. марка	Кол-во	Масса, кг шт.	Масса, кг общ.
Пр-2	18	101.7	1830.6
	Всего:		1830.6

4 – 4

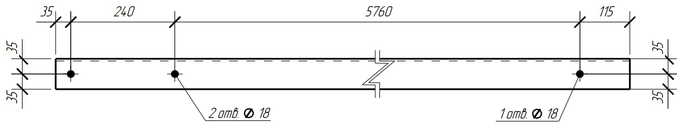

Деталь 75

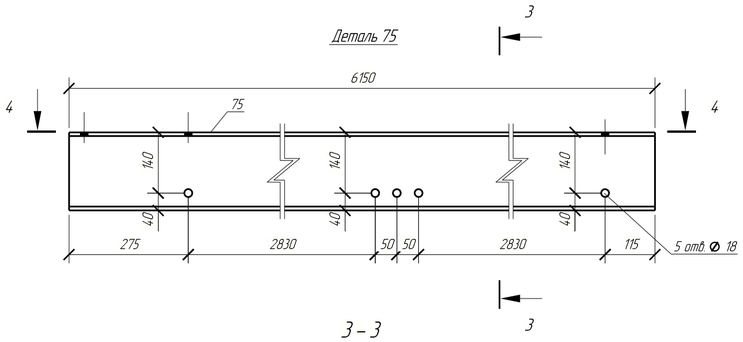

3 – 3

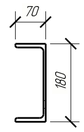

Деталь 80

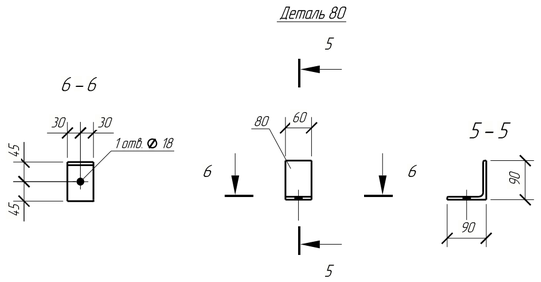

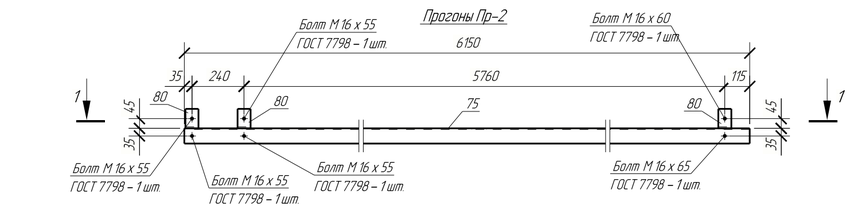

1 – 1

2 – 2

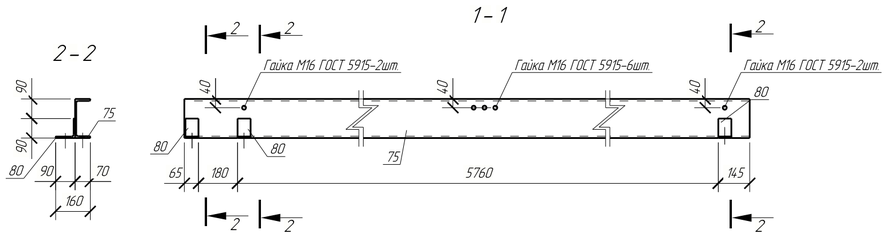

Примечание:

1.Изготовление конструкций производить согласно ГОСТ 23118-2012,СП 53-101-98;
2.Вся сталь- С255 по ГОСТ 2772-2015, кроме оговоренной;
3.Размеры без учета припусков на мехобработку и усадки после сварки.
4.Все отверстия, радиусы и обрезы оговорены (см. чертежи отдельных деталей);
5.Сварные швы по всему контуру прилегания деталей кроме оговоренных;
6.Неоговоренные катеты сварных швов принимать по наименьшей толщине элементов;
7.Заводские сварные швы выполнить полуавтоматической сваркой в среде углекислого газа сварной проволокой СВ-08Г2С по ГОСТ 2246-70;

Изм.	Кол.уч.	Лист	№док.	Подпись	Дата
ГИП		Подорогина			04.26
Конструктор		Киселев			04.26

Заказчик:_____ М-26/1-КМ

Здание по адресу: Московская область, г.о. Богородский, г.Старая Купавна, участок с К№ 50:16:0603043:715

Здание производственно-складского назначения

Стадия	Лист	Листов
Р	23	

Прогоны Пр-2

И.П.Соколов

Согласовано

Взам. инв. №

Подп. и дата

Инв. № подл.

Формат: А2

4 – 4

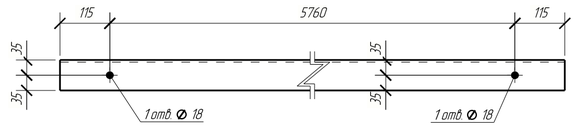

Деталь 78

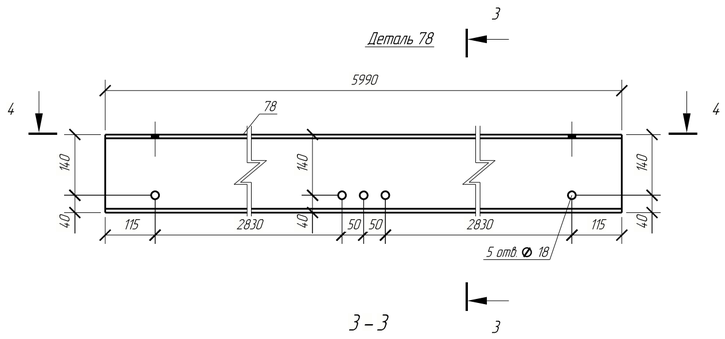

3 – 3

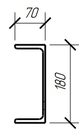

Выборка металла

Профиль	Марка стали	Масса, кг
[18П	С255	14011.2
∟ 90х7	С255	172.8
	Всего:	14184.0

Деталь 80

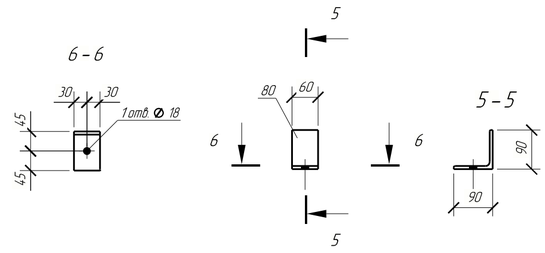

Спецификация

Марка эл-та	Дет. №	Кол. шт	Профиль	Длина, мм	Масса, кг			Марка стали	Примечание
					шт	общ	марки		
Пр-3	78	1	[18П	5990	97.3	97.3		С255	
	80	2	∟ 90х7	60	0.6	1.2		С255	
							98.5		

Ведомость метизов

Наименование	ГОСТ, ТУ...	Кол	Масса, кг	Примечание
			Всего:	0.00

Ведомость отправочных элементов

Отпр. марка	Кол-во	Масса, кг	
		шт.	общ.
Пр-3	14.4	98.5	14184.0
		Всего:	14184.0

Прогоны Пр-3

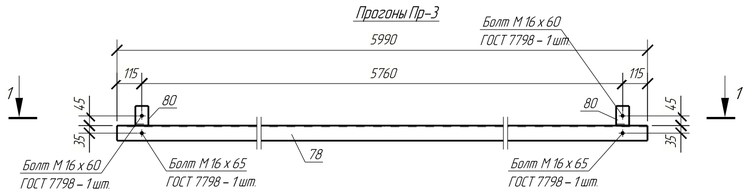

1 – 1

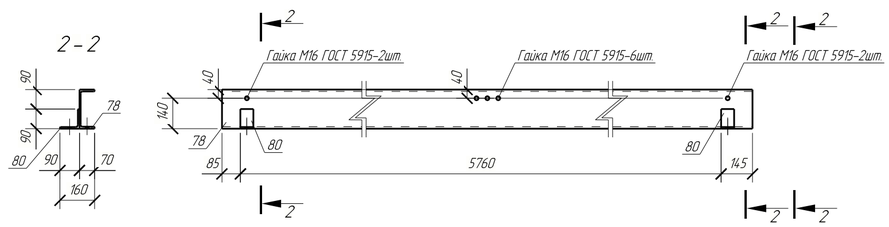

Примечание:

1.Изготовление конструкций производить согласно ГОСТ 23118–2012,СП 53–101–98;
2.Вся сталь– С255 по ГОСТ 2772–2015, кроме оговоренной;
3.Размеры без учета припусков на мехобработку и усадки после сварки.
4.Все отверстия, радиусы и обрезы оговорены (см. чертежи отдельных деталей);
5.Сварные швы по всему контуру прилегания деталей кроме оговоренных;
6.Неоговоренные катеты сварных швов принимать по наименьшей толщине элементов;
7.Заводские сварные швы выполнить полуавтоматической сваркой в среде углекислого газа сварной проволокой СВ-08Г2С по ГОСТ 2246–70;

Изм.	Кол.уч.	Лист	№док.	Подпись	Дата
ГИП		Подорогина			04.26
Конструктор		Киселев			04.26

Заказчик:_____ М-26/1-КМ

Здание по адресу: Московская область, г.о. Богородский, г.Старая Купавна, участок с КН° 50:16:0603043:715

Здание производственно-складского назначения

Стадия	Лист	Листов
Р	24	

Прогоны Пр-3

И.П.Соколов

Согласовано

Взам. инв. №

Подп. и дата

Инв. № подл.

Формат: А2

Выборка металла

Профиль	Марка стали	Масса, кг
— 8х100	С255	153.6
□ 100х4	С255	1466.4
	Всего:	1620.0

Спецификация

Марка эл-та	Дет. №	Кол. шт	Профиль	Длина, мм	Масса, кг шт	Масса, кг общ	Масса, кг марки	Марка стали	Примечание
	24	2	— 8х100	340	2.1	4.2		С255	
	25	2	— 8х130	130	1.1	2.2		С255	
Рс-1	26	1	□ 100х4	5205	61.1	61.1		С255	
							67.5		

Ведомость метизов

Наименование	ГОСТ, ТУ...	Кол	Масса, кг	Примечание
Болт М16х55	ГОСТ 7798-70	4	0.49	
Гайка М16	ГОСТ 5915-70	8	0.30	
Шайба 16	ГОСТ 11371-78	4	0.05	
	Всего:		0.83	

Ведомость отправочных элементов

Отпр. марка	Кол-во	Масса, кг шт.	Масса, кг общ.
Рс-1	24	67.5	1620.0
	Всего:		1620.0

Деталь 24

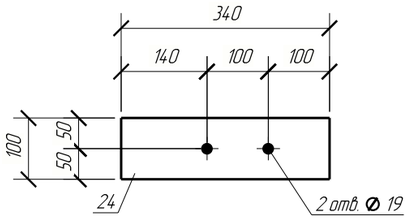

Деталь 25

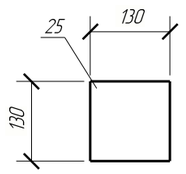

Распорка Рс-1

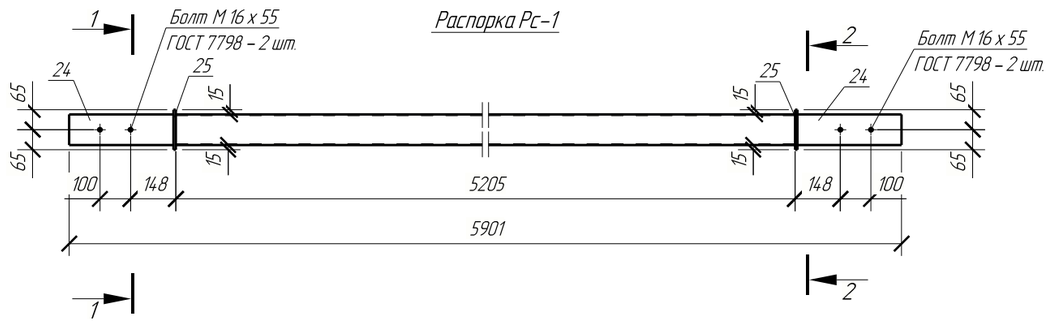

1 – 1

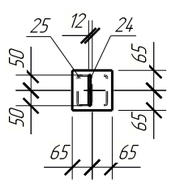

2 – 2

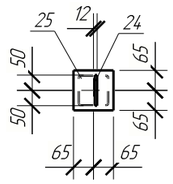

Деталь 26

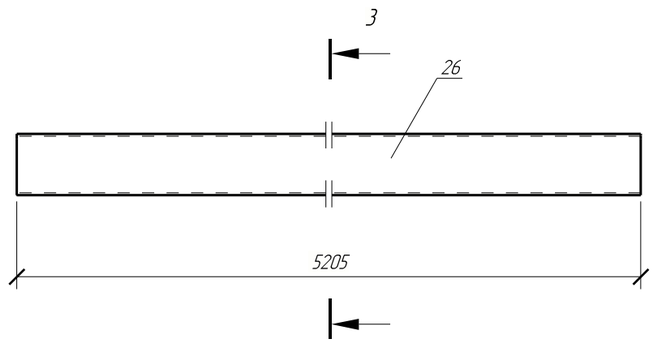

3 – 3

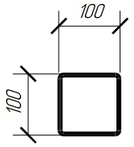

Примечание:
1. Изготовление конструкций производить согласно ГОСТ 23118-2012, СП 53-101-98;
2. Вся сталь - С255 по ГОСТ 27772-2015, кроме оговорённой;
3. Размеры без учёта припусков на мехобработку и усадки после сварки.
4. Все отверстия, радиусы и обрезы оговорены (см. чертежи отдельных деталей);
5. Сварные швы по всему контуру прилегания деталей кроме оговорённых;
6. Неоговоренные катеты сварных швов принимать по наименьшей толщине элементов;
7. Заводские сварные швы выполнить полуавтоматической сваркой в среде углекислого газа сварной проволокой СВ-08Г2С по ГОСТ 2246-70;

Изм.	Кол.уч.	Лист	№док.	Подпись	Дата
ГИП		Подорогина			04.26
Конструктор		Киселев			04.26

Заказчик: _____

М-26/1-КМ

Здание по адресу: Московская область, г.о. Богородский, г.Старая Купавна, участок с К№ 50:16:0603043:715

Здание производственно-складского назначения

Стадия	Лист	Листов
Р	25	

Распорка Рс-1

И.П.Соколов

Согласовано

Взам. инв. №

Подп. и дата

Инв. № подл.

Формат: А3

Деталь 24

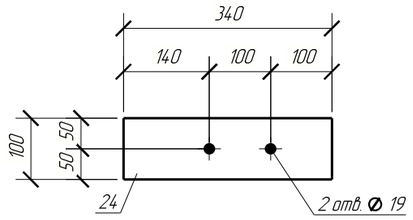

Деталь 25

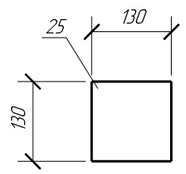

Выборка металла

Профиль	Марка стали	Масса, кг
— 8х100	С255	25.6
□ 100х4	С255	235.6
	Всего:	261.2

Спецификация

Марка эл-та	Дет. №	Кол. шт	Профиль	Длина, мм	Масса, кг шт	Масса, кг общ	Масса, кг марки	Марка стали	Примечание
	24	2	— 8х100	340	2.1	4.2		С255	
	25	2	— 8х130	130	1.1	2.2		С255	
Рс-2	27	1	□ 100х4	5018	58.9	58.9		С255	
							65.3		

Ведомость метизов

Наименование	ГОСТ, ТУ...	Кол	Масса, кг	Примечание
Болт М16х55	ГОСТ 7798-70	4	0.49	
Гайка М16	ГОСТ 5915-70	8	0.30	
Шайба 16	ГОСТ 11371-78	4	0.05	
	Всего:		0.83	

Ведомость отправочных элементов

Отпр. марка	Кол-во	Масса, кг шт.	Масса, кг общ.
Рс-2	4	65.3	261.2
	Всего:		261.2

Распорка Рс-2

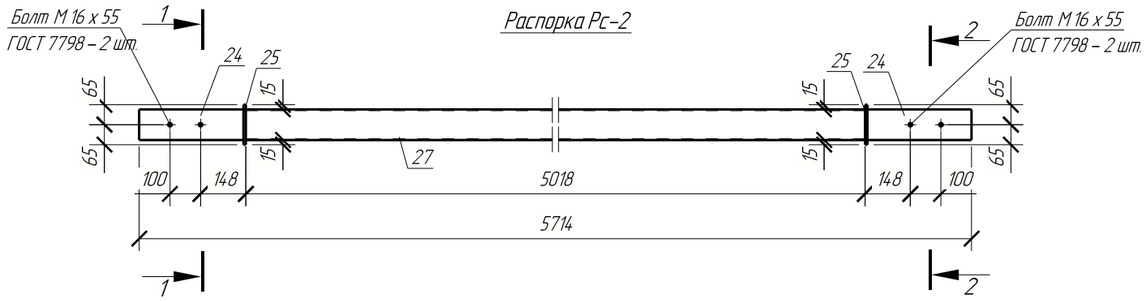

1 – 1

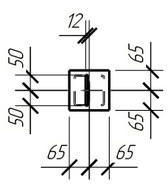

2 – 2

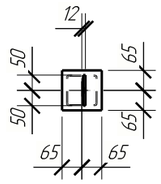

Деталь 27

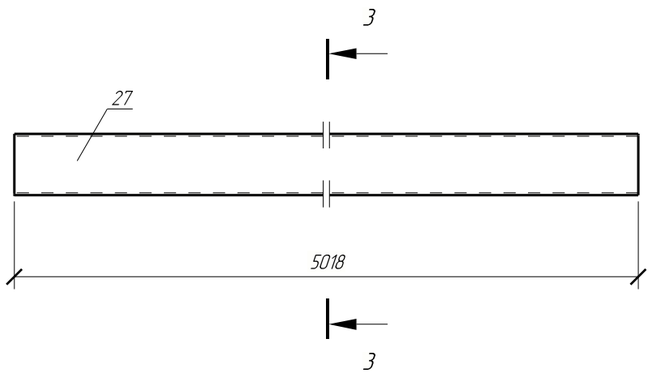

3 – 3

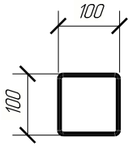

Примечание:

1. Изготовление конструкций производить согласно ГОСТ 23118-2012, СП 53-101-98;
2. Вся сталь- С255 по ГОСТ 2772-2015, кроме оговорённой;
3. Размеры без учёта припусков на мехобработку и усадки после сварки.
4. Все отверстия, радиусы и обрезы оговорены (см. чертежи отдельных деталей);
5. Сварные швы по всему контуру прилегания деталей кроме оговорённых;
6. Неоговоренные катеты сварных швов принимать по наименьшей толщине элементов;
7. Заводские сварные швы выполнить полуавтоматической сваркой в среде углекислого газа сварной проволокой СВ-08Г2С по ГОСТ 2246-70;

Изм.	Кол.уч.	Лист	№док.	Подпись	Дата
ГИП		Подорогина			04.26
Конструктор		Киселев			04.26

Заказчик: _____

М-26/1-КМ

Здание по адресу: Московская область, г.о. Богородский, г.Старая Купавна, участок с К№ 50:16:0603043:715

Здание производственно-складского назначения	Стадия	Лист	Листов
	Р	26	
Распорка Рс-2	И.П.Соколов		

Согласовано

Взам. инв. №

Подп. и дата

Инв. № подл.

Формат: А3

Деталь 41

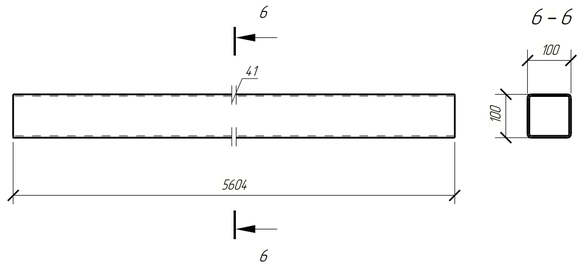

Деталь 42

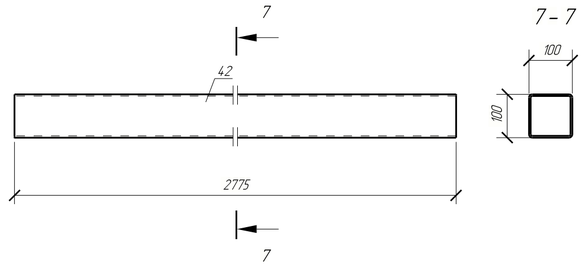

Выборка металла

Профиль	Марка стали	Масса, кг
— 8х100	С255	89.6
□ 100х4	С255	524.0
	Всего:	613.6

Спецификация

Марка эл-та	Дет. №	Кол. шт	Профиль	Длина, мм	Масса, кг шт	Масса, кг общ	Масса, кг марки	Марка стали	Примечание
Рс-3	25	6	— 8х130	130	1.1	6.6		С255	
	39	2	— 8х100	140	0.9	1.8		С255	
	40	6	— 8х100	120	0.8	4.8		С255	
	41	1	□ 100х4	5604	65.8	65.8		С255	
	42	2	□ 100х4	2775	32.6	65.2		С255	
	43	2	— 8х151	205	1.2	2.4		С255	
	44	1	— 8х172	676	6.8	6.8		С255	
							153.4		

Ведомость метизов

Наименование	ГОСТ, ТУ...	Кол	Масса, кг	Примечание
Болт М16х55	ГОСТ 7798-70	12	1.46	
Гайка М16	ГОСТ 5915-70	24	0.90	
Шайба 16	ГОСТ 11371-78	12	0.14	
	Всего:		2.50	

Ведомость отправочных элементов

Отпр. марка	Кол-во	Масса, кг шт.	Масса, кг общ.
Рс-3	4	153.4	613.6
	Всего:		613.6

Распорка Рс-3

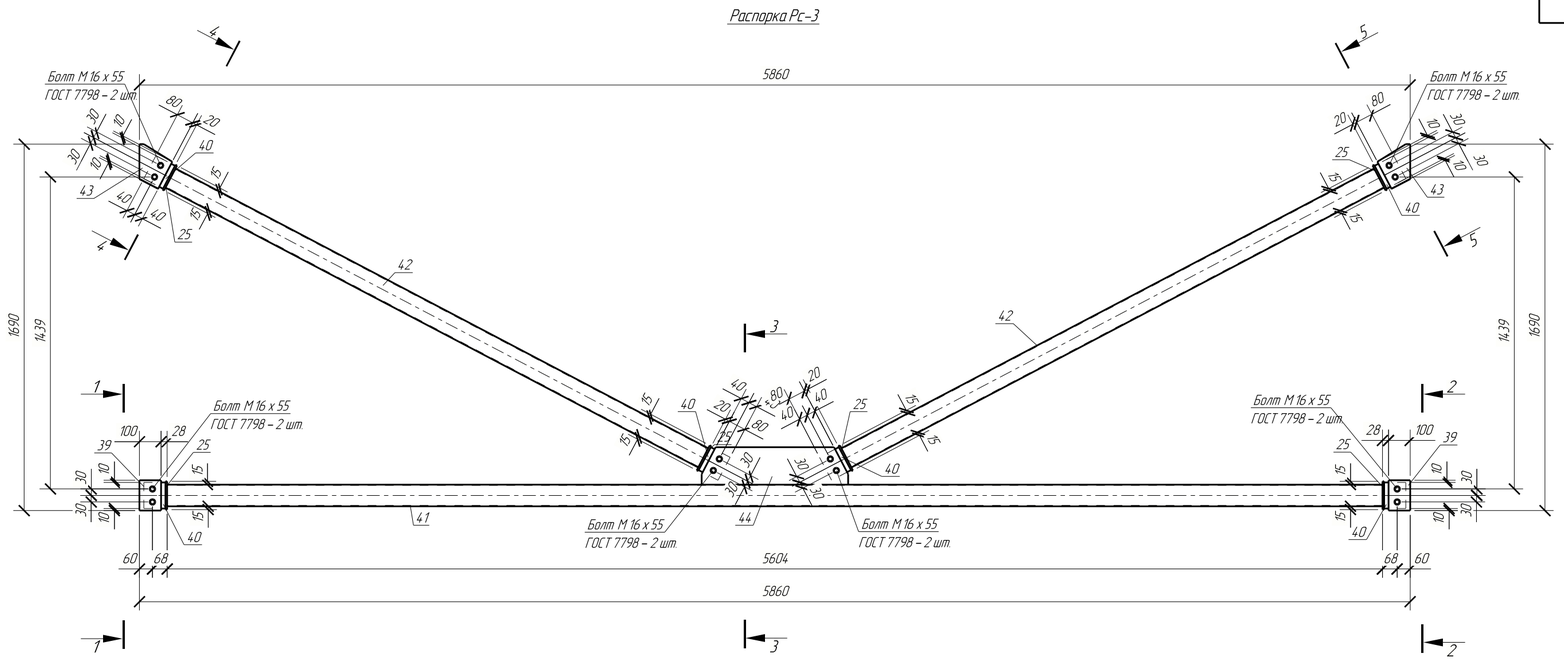

Деталь 43

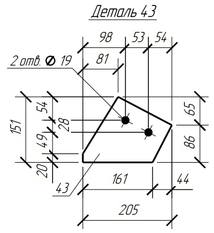

Деталь 39

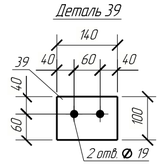

Деталь 25

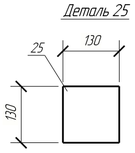

Деталь 40

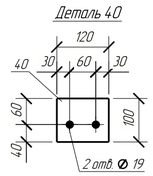

Деталь 44

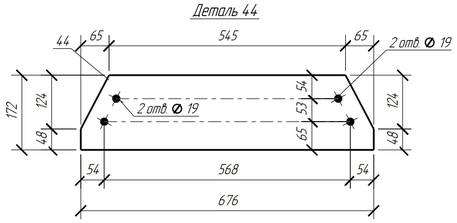

Примечание:

1. Изготовление конструкций производить согласно ГОСТ 23118-2012, СП 53-101-98;
2. Вся сталь - С255 по ГОСТ 27772-2015, кроме оговоренной;
3. Размеры без учёта припусков на мехобработку и усадки после сварки.
4. Все отверстия, радиусы и обрезы оговорены (см. чертежи отдельных деталей).
5. Сварные швы по всему контуру прилегания деталей кроме оговоренных;
6. Неоговоренные катеты сварных швов принимать по наименьшей толщине элементов;
7. Заводские сварные швы выполнить полуавтоматической сваркой в среде углекислого газа сварной проволокой СВ-08Г2С по ГОСТ 2246-70.

Изм.	Кол.уч.	Лист	№док.	Подпись	Дата
ГИП		Подорогина			04.26
Конструктор		Киселев			04.26

Заказчик: _____

М-26/1-КМ

Здание по адресу: Московская область, г.о. Богородский, г.Старая Купавна, участок с К№ 50:16:0603043:715

Здание производственно-складского назначения

Стадия	Лист	Листов
Р	27	

Распорка Рс-3

И.П.Соколов

Согласовано

Взам. инв. №

Подп. и дата

Инв. № подл.

Формат А2

Деталь 39

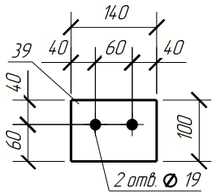

Деталь 40

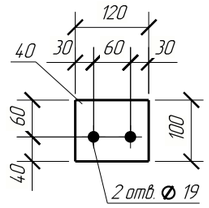

Деталь 25

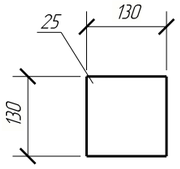

Выборка металла

Профиль	Марка стали	Масса, кг
— 8х100	С255	67.2
□ 100х4	С255	789.6
	Всего:	856.8

Спецификация

Марка эл-та	Дет. №	Кол. шт	Профиль	Длина, мм	Масса, кг шт	Масса, кг общ	Масса, кг марки	Марка стали	Примечание
	25	2	— 8х130	130	1.1	2.2		С255	
	39	2	— 8х100	140	0.9	1.8		С255	
	40	2	— 8х100	120	0.8	1.6		С255	
Рс-4	41	1	□ 100х4	5604	65.8	65.8		С255	
							71.4		

Ведомость метизов

Наименование	ГОСТ, ТУ...	Кол	Масса, кг	Примечание
Болт М16х55	ГОСТ 7798-70	4	0.49	
Гайка М16	ГОСТ 5915-70	8	0.30	
Шайба 16	ГОСТ 11371-78	4	0.05	
	Всего:		0.83	

Распорка Рс-4

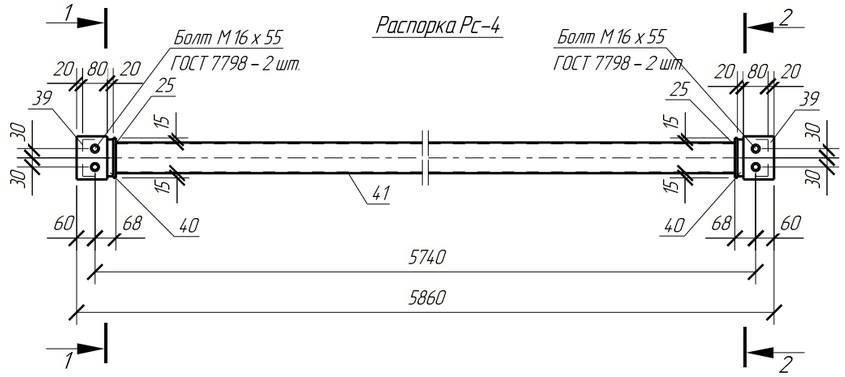

1 – 1

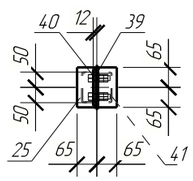

2 – 2

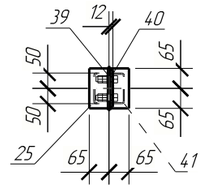

Ведомость отправочных элементов

Отпр. марка	Кол-во	Масса, кг шт.	Масса, кг общ.
Рс-4	12	71.4	856.8
		Всего:	856.8

Деталь 41

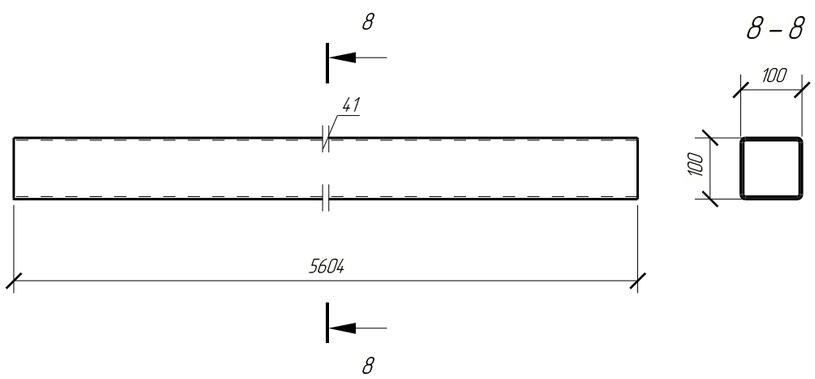

Примечание:

1.Изготовление конструкций производить согласно ГОСТ 23118-2012,СП 53-101-98;
2.Вся сталь- С255 по ГОСТ 2772-2015, кроме оговорённой;
3.Размеры без учёта припусков на мехобработку и усадки после сварки.
4.Все отверстия, радиусы и обрезы оговорены (см. чертежи отдельных деталей);
5.Сварные швы по всему контуру прилегания деталей кроме оговорённых;
6.Неоговоренные катеты сварных швов принимать по наименьшей толщине элементов;
7.Заводские сварные швы выполнить полуавтоматической сваркой в среде углекислого газа сварной проволокой СВ-08Г2С по ГОСТ 2246-70;

Изм.	Кол.уч.	Лист	№док.	Подпись	Дата
ГИП		Подорогина			04.26
Конструктор		Киселев			04.26

Заказчик:_____

М-26/1-КМ

Здание по адресу: Московская область, г.о. Богородский, г.Старая Купавна, участок с К№ 50:16:0603043:715

Здание производственно-складского назначения	Стадия	Лист	Листов
	Р	28	
Распорка Рс-4	И.П.Соколов		

Согласовано

Взам. инв. №

Подп. и дата

Инв. № подл.

Формат: А3

Деталь 65

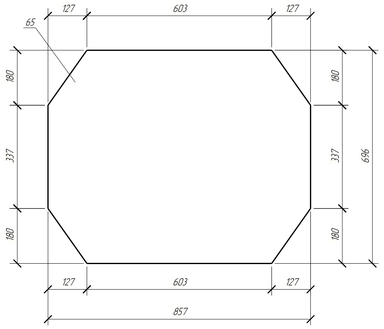

Деталь 66

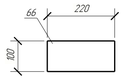

Деталь 62

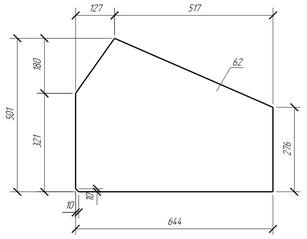

Деталь 64

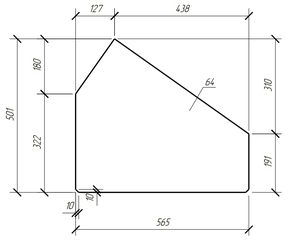

Деталь 53

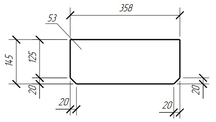

Связь вертикальная СВ-1

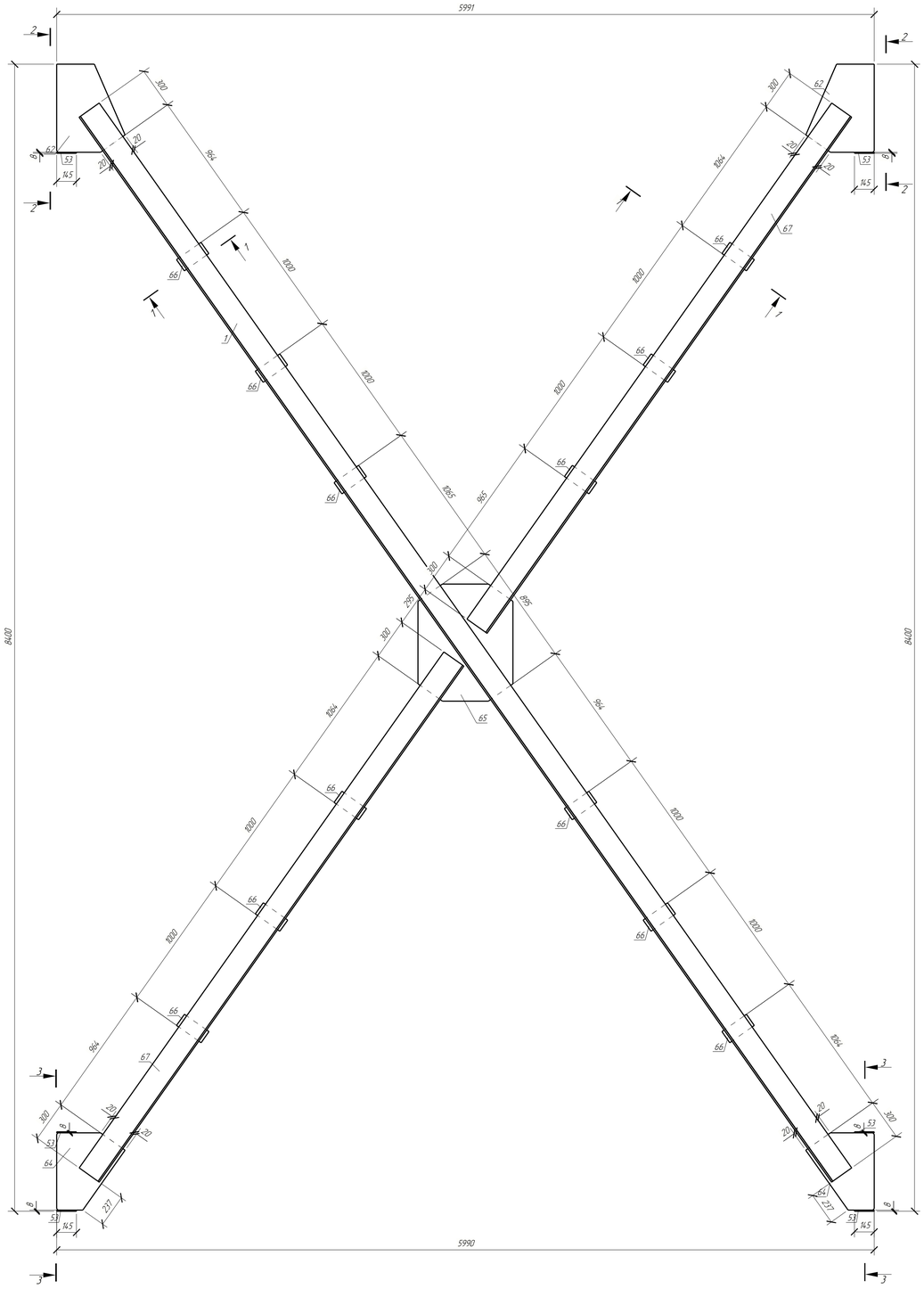

Выборка металла

Профиль	Марка стали	Масса, кг
∟ 180х11	С255	6874.8
— 8х145	С255	115.2
— 14х501	С255	1138.8
	Всего	8128.8

Спецификация

Марка эл-та	Дет №	Кол шт	Профиль	Длина, мм	Масса, кг шт	Масса, кг общ	Масса, кг марки	Марка стали	Примечание
СВ-1	1	2	∟ 180х11	9552	290.9	581.8		С255	
	53	6	— 8х145	358	3.2	19.2		С255	
	62	2	— 14х501	644	27.8	55.6		С255	
	64	2	— 14х501	565	22.4	44.8		С255	
	65	1	— 14х696	857	60.6	60.6		С255	
	66	12	— 14х100	220	2.4	28.8		С255	
	67	4	∟ 180х11	4628	141.0	564.0		С255	
							1354.8		

Ведомость метизов

Наименование	ГОСТ, ТУ...	Кол	Масса, кг	Примечание

Ведомость отправочных элементов

Отпр. марка	Кол-во	Масса, кг шт.	Масса, кг общ.
СВ-1	6	1354.8	8128.8
	Всего:		8128.8

Деталь 67

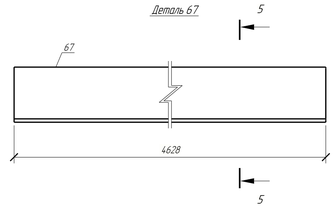

5 – 5

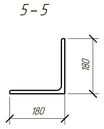

Деталь 1

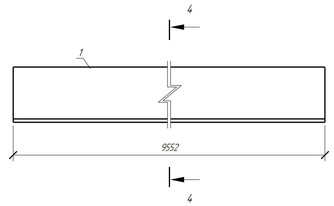

4 – 4

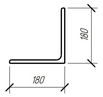

1 – 1

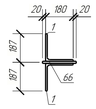

2 – 2

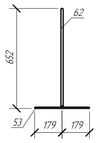

3 – 3

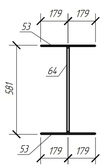

Примечания:
1. Изготовление конструкций производить согласно ГОСТ 23118–2012, СП 53-101-98.
2. Вся сталь – С255 по ГОСТ 27772–2015, кроме оговоренной.
3. Размеры без учета припусков на механобработку и усадки после сварки.
4. Все отверстия, радиусы и обрезы оговорены (см. чертежи отдельных деталей).
5. Сварные швы по всему контуру прилегания деталей кроме оговоренных.
6. Неоговоренные катеты сварных швов принимать по наименьшей толщине элементов.
7. Заводские сварные швы выполнить полуавтоматической сваркой в среде углекислого газа сварной проволокой СВ-08Г2С по ГОСТ 2246-70.

Изм.	Кол.уч.	Лист	№док.	Подпись	Дата
ГИП		Подгогино			04.26
Конструктор		Киселев			04.26

Заказчик: _____ М-26/1-КМ

Здание по адресу: Московская область, г.о. Богородский, г.Старая Купавна, участок с КН: 50:16:0603043:715

Здание производственно-складского назначения

Стадия	Лист	Листов
Р	29	

Связь вертикальная СВ-1

И.П.Соколов

Согласовано

Взам. инв. №

Подп. и дата

Инв. № подл.

Формат: А1

1-1

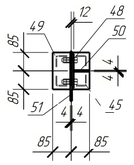

2-2

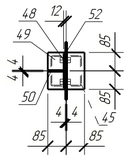

3-3

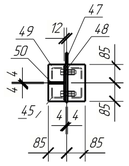

Деталь 49

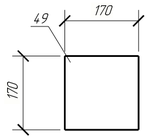

Деталь 47

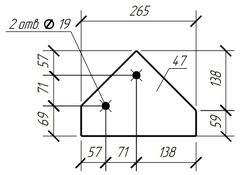

Деталь 48

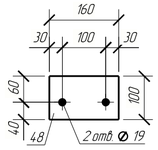

Выборка металла

Профиль	Марка стали	Масса, кг
— 8х197	С255	314.4
☐ 140х4	С255	2000.0
	Всего:	2314.4

Спецификация

Марка эл-та	Дет. №	Кол. шт	Профиль	Длина, мм	Масса, кг шт	Масса, кг общ	Масса, кг марки	Марка стали	Примечание
Сг-1	45	4	☐ 140х4	3728	62.5	250.0		С255	
	47	2	— 8х197	265	2.2	4.4		С255	
	48	8	— 8х100	160	1.0	8.0		С255	
	49	8	— 8х170	170	1.8	14.4		С255	
	50	8	— 8х73	100	0.3	2.4		С255	
	51	2	— 8х197	197	1.8	3.6		С255	
	52	1	— 8х340	340	6.5	6.5		С255	
							289.3		

Связь горизонтальная Сг-1

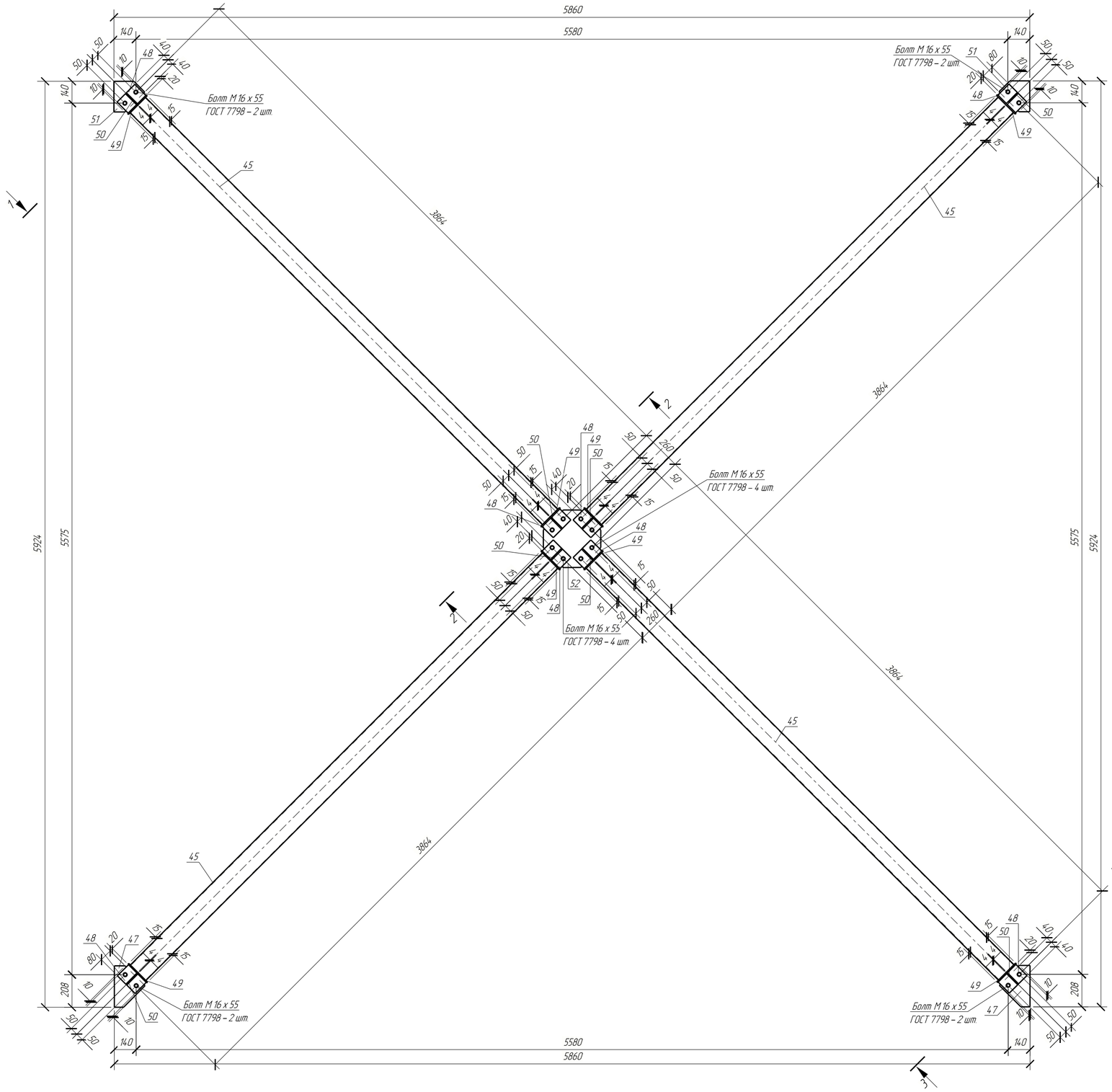

Деталь 52

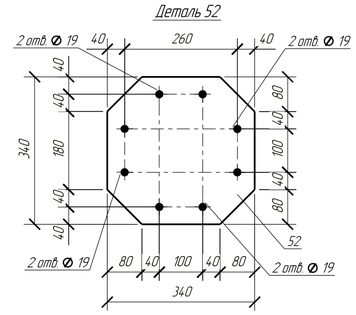

Ведомость метизов

Наименование	ГОСТ, ТУ...	Кол	Масса, кг	Примечание
Болт М16х55	ГОСТ 7798-70	16	1.94	
Гайка М16	ГОСТ 5915-70	32	1.20	
Шайба 16	ГОСТ 11371-78	16	0.18	
	Всего:		3.33	

Деталь 51

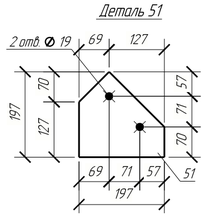

Деталь 50

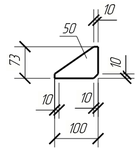

Ведомость отправочных элементов

Отпр. марка	Кол-во	Масса, кг шт.	Масса, кг общ.
Сг-1	8	289.3	2314.4
	Всего:		2314.4

Деталь 45

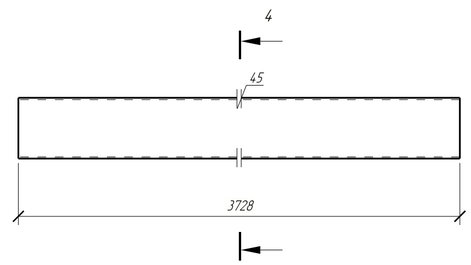

4 - 4

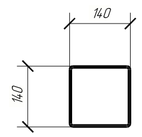

Примечание:

1.Изготовление конструкций производить согласно ГОСТ 23118-2012,СП 53-101-98;
2.Вся сталь- С255 по ГОСТ 2772-2015, кроме оговоренной;
3.Размеры без учета припусков на мехобработку и усадки после сварки.
4.Все отверстия, радиусы и обрезы оговорены (см. чертежи отдельных деталей);
5.Сварные швы по всему контуру прилегания деталей кроме оговоренных,
6.Неоговоренные катеты сварных швов принимать по наименьшей толщине элементов;
7.Заводские сварные швы выполнить полуавтоматической сваркой в среде углекислого газа сварной проволокой СВ-08Г2С по ГОСТ 2246-70.

Изм.	Кол.уч.	Лист	№док.	Подпись	Дата
ГИП		Подорогина			04.26
Конструктор		Киселев			04.26

Заказчик:_____ М-26/1-КМ

Здание по адресу: Московская область, г.о. Богородский, г.Старая Купавна, участок с К№ 50:16:0603043:715

Здание производственно-складского назначения

Стадия	Лист	Листов
Р	30	

Связь горизонтальная Сг-1

И.П.Соколов

Согласовано

Взам. инв. №

Подп. и дата

Инв. № подл.

Формат: А2

Выборка металла

Профиль	Марка стали	Масса, кг
○ Ø 16	С255	208.0
	Всего:	208.0

Спецификация

Марка эл-та	Дет. №	Кол. шт	Профиль	Длина, мм	Масса, кг			Марка стали	Примечание
					шт	общ	марки		
Т-1	76	1	∅ D16	3331	5.2	5.2		С255	
							5.2		

Ведомость метизов

Наименование	ГОСТ, ТУ...	Кол	Масса, кг	Примечание

Ведомость отправочных элементов

Отпр. марка	Кол-во	Масса, кг	
		шт.	общ.
Т-1	4.0	5.2	208.0
		Всего:	208.0

Тяж Т-1

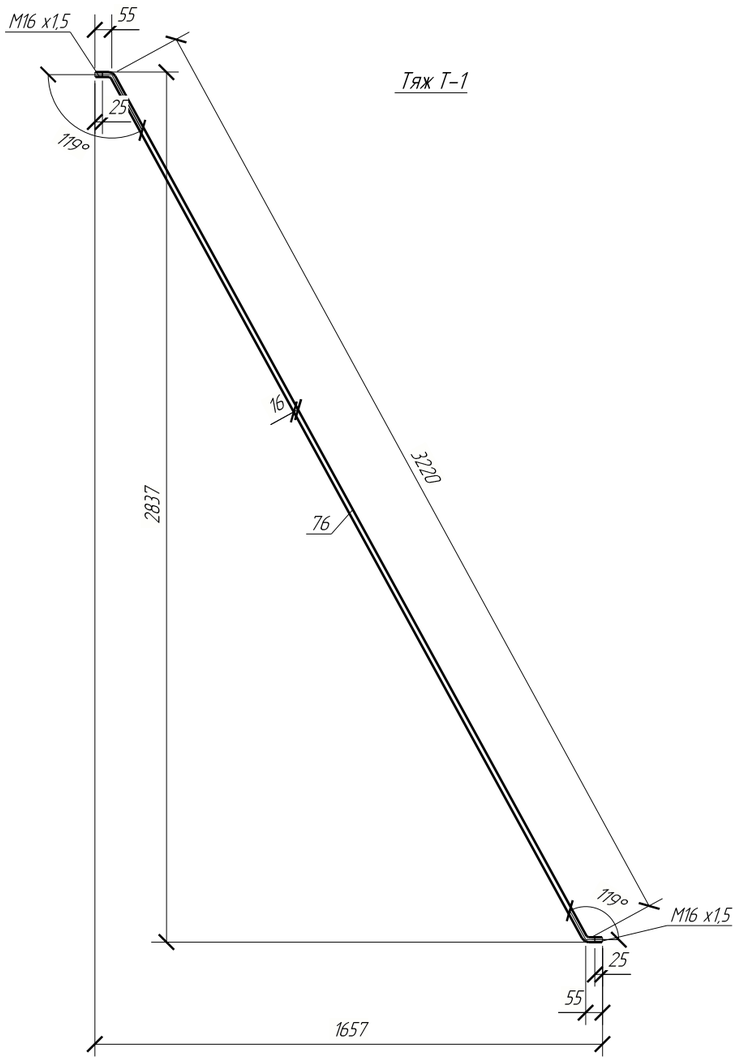

Примечание:

1.Изготовление конструкций производить согласно ГОСТ 23118-2012,СП 53-101-98;
2.Вся сталь- С255 по ГОСТ 2772-2015, кроме оговорённой;
3.Размеры без учёта припусков на мехобработку и усадки после сварки.
4.Все отверстия, радиусы и обрезы оговорены (см. чертежи отдельных деталей);
5.Сварные швы по всему контуру прилегания деталей кроме оговорённых;
6.Неоговоренные катеты сварных швов принимать по наименьшей толщине элементов;
7.Заводские сварные швы выполнить полуавтоматической сваркой в среде углекислого газа сварной проволокой СВ-08Г2С по ГОСТ 2246-70;

Изм.	Кол.уч.	Лист	№док.	Подпись	Дата
ГИП		Подорогина			04.26
Конструктор		Киселев			04.26

Заказчик:_____ М-26/1-КМ

Здание по адресу: Московская область, г.о. Богородский, г.Старая Купавна, участок с КN° 50:16:0603043:715

Здание производственно-складского назначения	Стадия	Лист	Листов
	Р	31	
Тяж Т-1	И.П.Соколов		

Согласовано | Взам. инв. № | Подп. и дата | Инв. № подл.

Формат: А3

Выборка металла

Профиль	Марка стали	Масса, кг
○ Ø 16	С255	200.0
	Всего:	200.0

Спецификация

Марка эл-та	Дет. №	Кол. шт	Профиль	Длина, мм	Масса, кг			Марка стали	Примечание
					шт	общ	марки		
Т-2	77	1	∅ D16	3195	5.0	5.0		С255	
							5.0		

Ведомость метизов

Наименование	ГОСТ, ТУ...	Кол	Масса, кг	Примечание

Ведомость отправочных элементов

Отпр. марка	Кол-во	Масса, кг	
		шт.	общ.
Т-2	4.0	5.0	200.0
		Всего:	200.0

Тяж Т-2

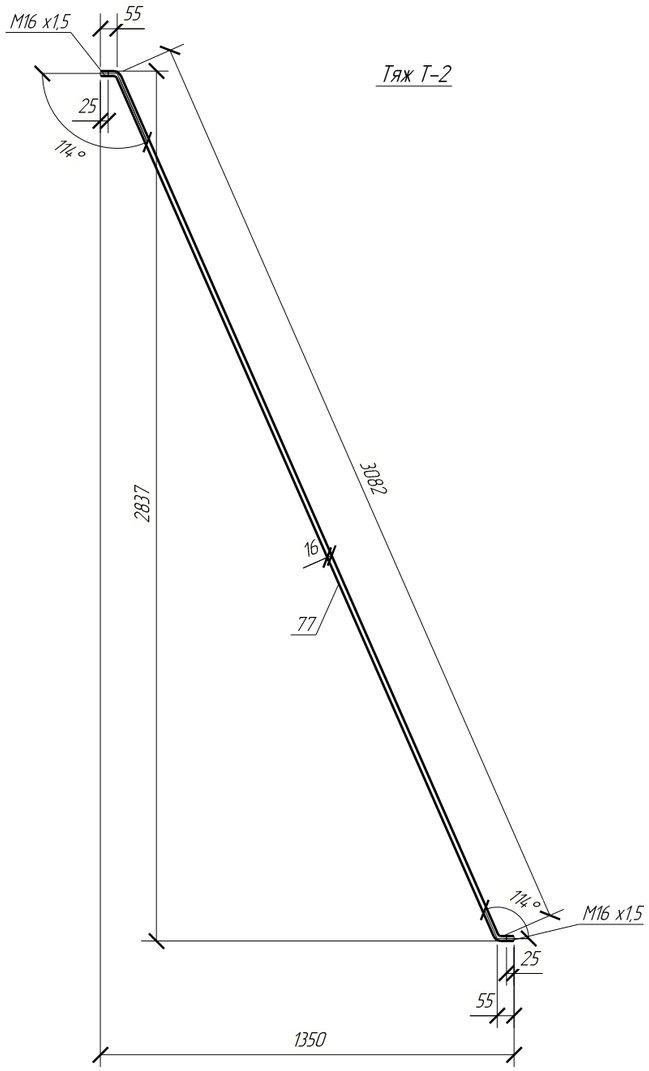

Примечание:

1.Изготовление конструкций производить согласно ГОСТ 23118-2012,СП 53-101-98;
2.Вся сталь- С255 по ГОСТ 2772-2015, кроме оговорённой;
3.Размеры без учёта припусков на мехобработку и усадки после сварки.
4.Все отверстия, радиусы и обрезы оговорены (см. чертежи отдельных деталей);
5.Сварные швы по всему контуру прилегания деталей кроме оговорённых;
6.Неоговоренные катеты сварных швов принимать по наименьшей толщине элементов;
7.Заводские сварные швы выполнить полуавтоматической сваркой в среде углекислого газа сварной проволокой СВ-08Г2С по ГОСТ 2246-70;

Изм.	Кол.уч.	Лист	№док.	Подпись	Дата
ГИП		Подорогина			04.26
Конструктор		Киселев			04.26

Заказчик:_____

М-26/1-КМ

Здание по адресу: Московская область, г.о. Богородский, г.Старая Купавна, участок с К№ 50:16:0603043:715

Здание производственно-складского назначения

Стадия	Лист	Листов
Р	32	

Тяж Т-2

И.П.Соколов

Согласовано

Взам. инв. №

Подп. и дата

Инв. № подл.

Формат: А3

Выборка металла

Профиль	Марка стали	Масса, кг
○ Ø 16	С255	288.0
	Всего:	288.0

Спецификация

Марка эл-та	Дет. №	Кол. шт	Профиль	Длина, мм	Масса, кг			Марка стали	Примечание
					шт	общ	марки		
Т-3	72	1	∅ D16	1561	2.4	2.4		С255	
							2.4		

Ведомость метизов

Наименование	ГОСТ, ТУ...	Кол	Масса, кг	Примечание

Ведомость отправочных элементов

Отпр. марка	Кол-во	Масса, кг	
		шт.	общ.
Т-3	120	2.4	288.0
		Всего:	288.0

Тяж Т-3

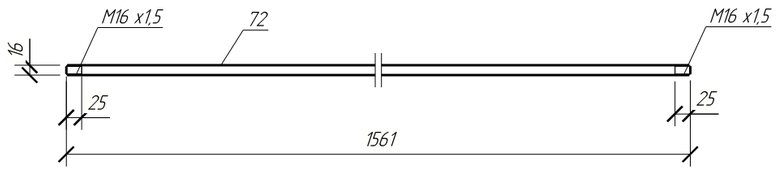

Примечание:

1.Изготовление конструкций производить согласно ГОСТ 23118-2012,СП 53-101-98;
2.Вся сталь- С255 по ГОСТ 2772-2015, кроме оговорённой;
3.Размеры без учёта припусков на мехобработку и усадки после сварки.
4.Все отверстия, радиусы и обрезы оговорены (см. чертежи отдельных деталей);
5.Сварные швы по всему контуру прилегания деталей кроме оговорённых;
6.Неоговоренные катеты сварных швов принимать по наименьшей толщине элементов;
7.Заводские сварные швы выполнить полуавтоматической сваркой в среде углекислого газа сварной проволокой СВ-08Г2С по ГОСТ 2246-70;

Изм.	Кол.уч.	Лист	№док.	Подпись	Дата
ГИП		Подорогина			04.26
Конструктор		Киселев			04.26

Заказчик:_____

М-26/1-КМ

Здание по адресу: Московская область, г.о. Богородский, г.Старая Купавна, участок с КN° 50:16:0603043:715

Здание производственно-складского назначения	Стадия	Лист	Листов
	Р	33	
Тяж Т-3	И.П.Соколов		

Согласовано

Взам. инв. №

Подп. и дата

Инв. № подл.

Формат: А3

Деталь 7

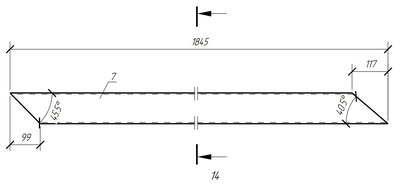

14 – 14

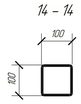

Деталь 5

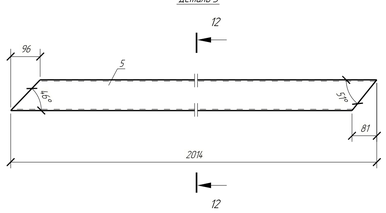

12 – 12

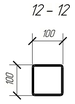

Деталь 8

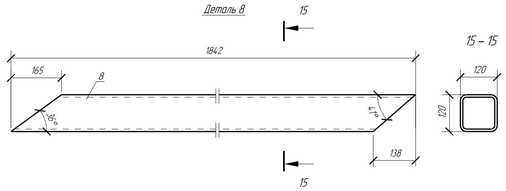

15 – 15

Выборка металла

Профиль	Марка стали	Масса, кг
— 6х140	С255	430.2
— 8х115	С255	117.0
— 20х240	С255	381.6
— 30х300	С255	381.6
□ 100х4	С255	2669.4
□ 120х8	С255	1657.8
□ 180х140х8	С255	1397.16
	Всего	19609.2

Спецификация

Марка эл-та	Дет №	Кол шт	Профиль	Длина, мм	Масса, кг шт	Масса, кг общ	Масса, кг марки	Марка стали	Примечание
	2	2	□ 100х4	2375	27.9	55.8		С255	
	3	2	□ 100х4	2201	25.8	51.6		С255	
	4	2	□ 100х4	2199	25.8	51.6		С255	
	5	2	□ 100х4	2014	23.6	47.2		С255	
	6	2	□ 100х4	2012	23.6	47.2		С255	
	7	2	□ 100х4	1845	21.6	43.2		С255	
	8	2	□ 120х8	1842	48.7	97.4		С255	
	9	2	□ 120х8	1642	43.4	86.8		С255	
Фм-1	10	2	□ 180х140х8	12006	437.7	875.4		С255	
	22	2	— 20х240	300	11.3	22.6		С255	
	28	2	— 6х140	140	0.9	1.8		С255	
	29	2	— 20х210	300	9.9	19.8		С255	
	30	2	— 30х300	300	21.2	42.4		С255	
	31	2	□ 140х8	10770	338.5	677.0		С255	
	32	8	— 8х115	140	0.6	4.8		С255	
	33	2	— 8х215	300	4.1	8.2		С255	
	34	2	— 6х215	300	3.0	6.0		С255	
	81	16	— 6х180	300	2.5	40.0		С255	
							2178.8		

Деталь 6

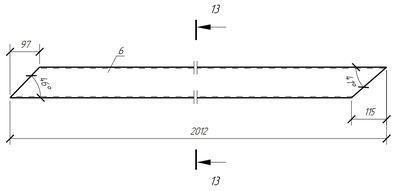

13 – 13



Деталь 10

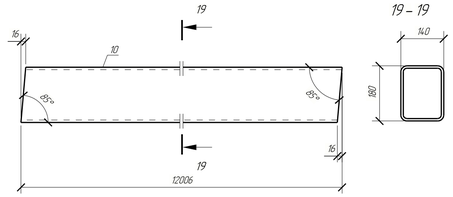

19 – 19

Деталь 2

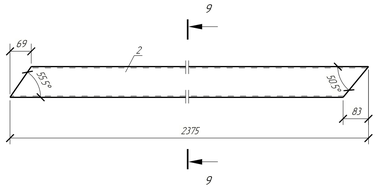

9 – 9



Деталь 32

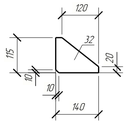

Деталь 29

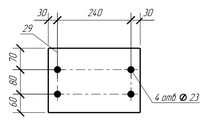

Деталь 9

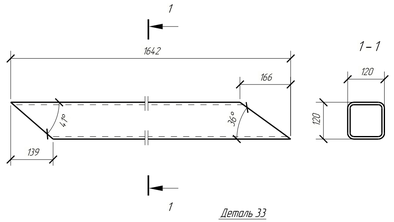

1 – 1

Деталь 4

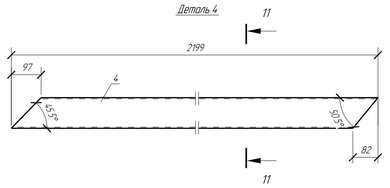

11 – 11



Деталь 31

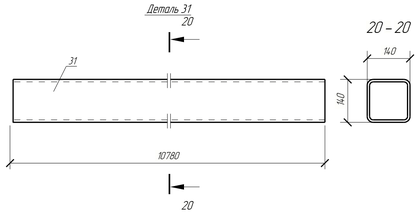

20 – 20

Деталь 3

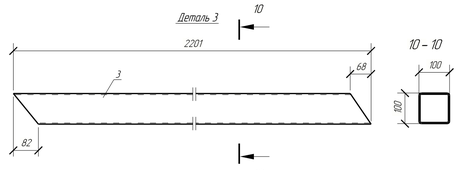

10 – 10

Деталь 28

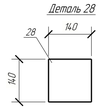

Деталь 33

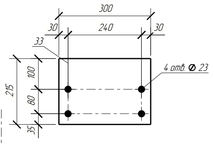

Деталь 81

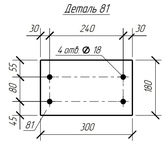

Деталь 34

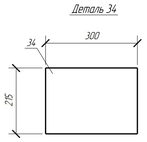

Ферма стропильная Фм-1

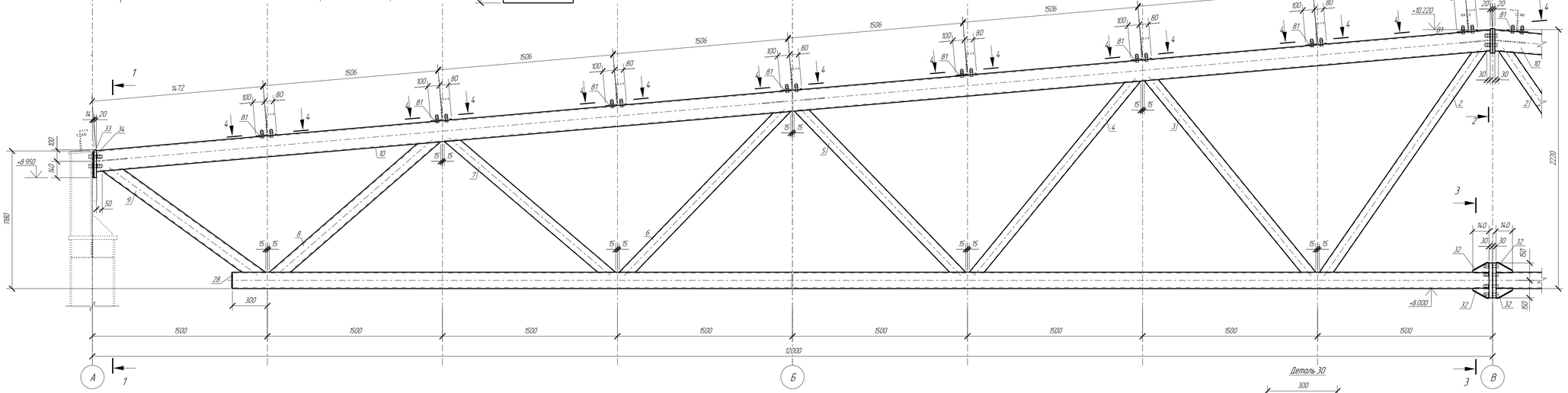

Геометрическая схема фермы

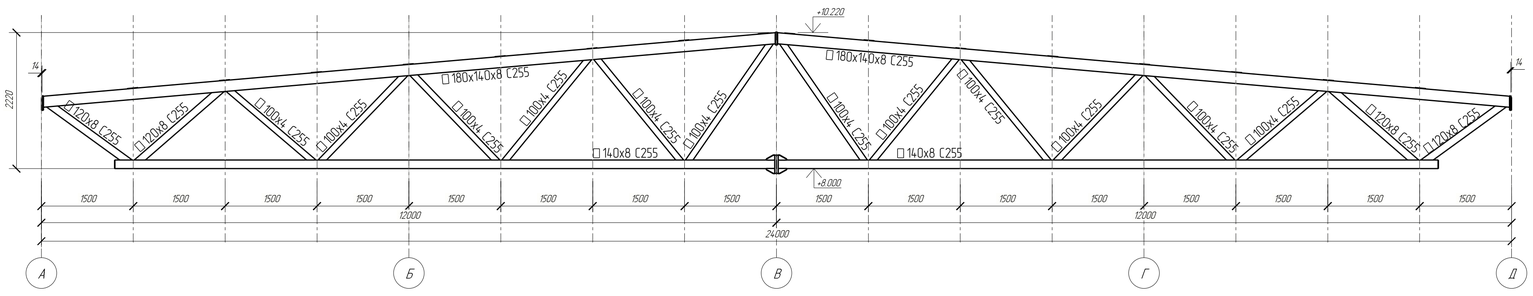

Деталь 30

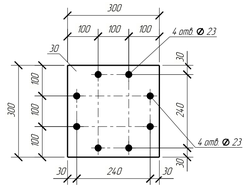

Деталь 22

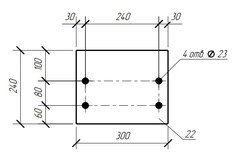

1 – 1

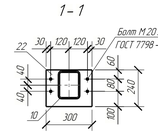

2 – 2

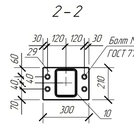

3 – 3

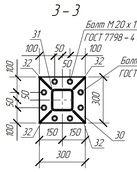

4 – 4

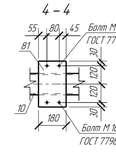

Ведомость метизов

Наименование	ГОСТ, ТУ...	Кол	Масса, кг	Примечание
Болт М20х 90	ГОСТ 7798-70	4	1.16	
Болт М20х 100	ГОСТ 7798-70	8	2.52	
Болт М20х 110	ГОСТ 7798-70	8	2.72	
Гайка М20	ГОСТ 5915-70	40	2.86	
Шайба 20	ГОСТ 11371-78	48	0.82	
	Всего		10.07	

Ведомость отправочных элементов

Отпр. марка	Кол-во	Масса, кг шт	Масса, кг общ
Фм-1	9	2178.8	19609.2
	Всего		19609.2

Примечания:
1. Изготовление конструкций производить согласно ГОСТ 23118-2012, СП 53-101-98.
2. Вся сталь - С255 по ГОСТ 27772-2015, кроме оговоренной.
3. Размеры без учета припусков на механобработку и усадки после сварки.
4. Все отверстия, радиусы и обрезы оговорены (см. чертежи отдельных деталей).
5. Сварные швы по всему контуру прилегания деталей кроме оговоренных.
6. Неоговоренные катеты сварных швов принимать по наименьшей толщине элементов.
7. Заводские сварные швы выполнять полуавтоматической сваркой в среде углекислого газа сварной проволокой СВ-08Г2С по ГОСТ 2246-70.

Изм.	Кол.уч.	Лист	№док.	Подпись	Дата
ГИП		Подгорова			04.26
Конструктор		Киселев			04.26

Заказчик _____

М-26/1-КМ

Здание по адресу: Московская область, г.о. Богородский, г.Старая Купавна, участок с К№ 50:16:0603043:715

Здание производственно-складского назначения

Стадия	Лист	Листов
Р	34	

Ферма стропильная Фм-1

ИП Соколов

Согласовано

Взам. инв. №

Подп. и дата

Инв. № подл.

Формат А1

Поз.	Обозначение	Наименование	Кол.	Масса, кг	Примечание
1	Связь вертикальная	Уголок 180х11 ГОСТ 8509-93 / С255 ГОСТ 27772-2015 L= 9552 мм	12	290.9	3490.8 кг

Кол-во	Марка
12	СВ-1

Деталь 1

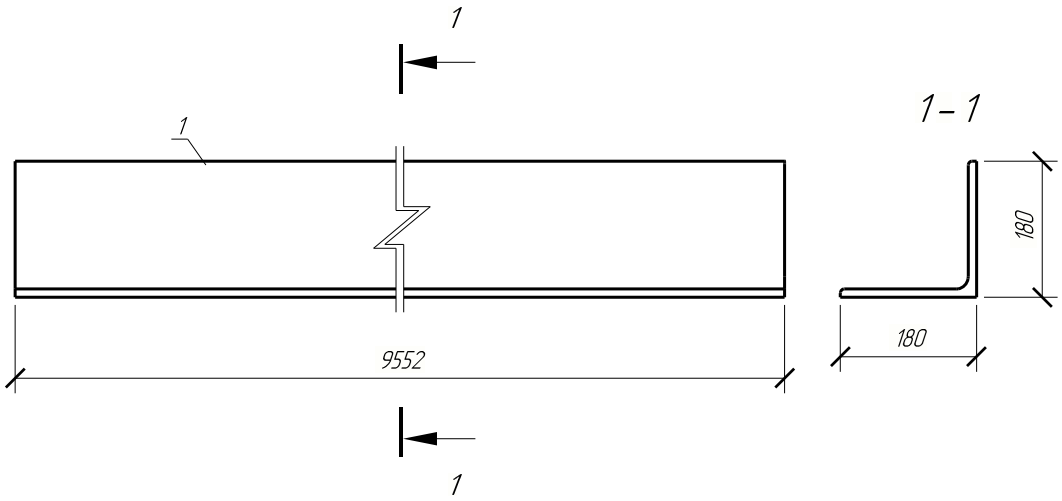

Согласовано

Взам. инв. №

Подп. и дата

Инв. № подл.

Изм.	Кол.уч.	Лист	№док.	Подпись	Дата
ГИП		Подорогина			04.26
Конструктор		Киселев			04.26

Заказчик: _____

М-26/1-КМ

Стадия	Масса	Масштаб
Р	290.9	1:10
Лист 35	Листов	

С255

И.П.Соколов

Формат: А4

Поз.	Обозначение	Наименование	Кол.	Масса, кг	Примечание
2	Ферма стропильная	Профиль 100х4 ГОСТ 30245-2003 / С255 ГОСТ 27772-2015 L= 2375 мм	18	27.9	502.2кг

Кол-во	Марка
18	Фм-1

Деталь 2

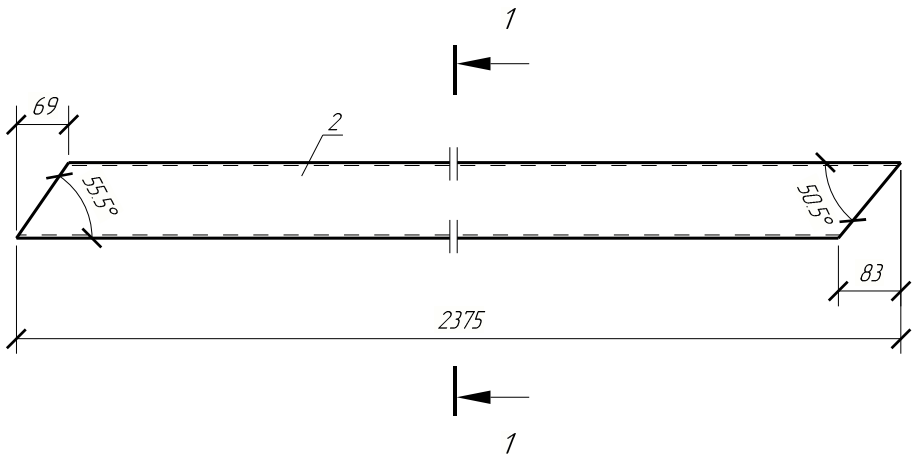

Согласовано

Взам. инв. №

Подп. и дата

Инв. № подл.

Изм.	Кол.уч.	Лист	№док.	Подпись	Дата
ГИП		Подорогина			04.26
Конструктор		Киселев			04.26

Заказчик: _____

М-26/1-КМ

Стадия	Масса	Масштаб
Р	27.9	1:10
Лист 36	Листов	

С255

И.П.Соколов

Формат: А4

Поз.	Обозначение	Наименование	Кол.	Масса, кг	Примечание
3	Ферма стропильная	Профиль 100х4 ГОСТ 30245-2003 / С255 ГОСТ 27772-2015 L= 2201 мм	18	25.8	464.4 кг

Кол-во	Марка
18	Фм-1

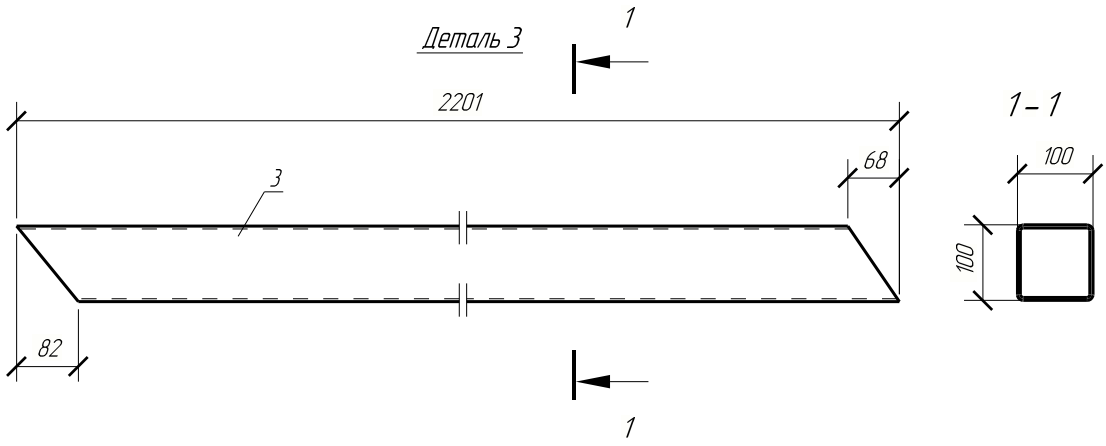

Согласовано

Взам. инв. №

Подп. и дата

Инв. № подл.

Изм.	Кол.уч.	Лист	№док.	Подпись	Дата
ГИП		Подорогина			04.26
Конструктор		Киселев			04.26

Заказчик: _____

М-26/1-КМ

Стадия	Масса	Масштаб
Р	25.8	1:10
Лист 37	Листов	

С255

И.П.Соколов

Формат: А4

Поз.	Обозначение	Наименование	Кол.	Масса, кг	Примечание
4	Ферма стропильная	Профиль 100х4 ГОСТ 30245-2003 / С255 ГОСТ 27772-2015 L= 2199 мм	18	25.8	464.4 кг

Кол-во	Марка
18	Фм-1

Деталь 4

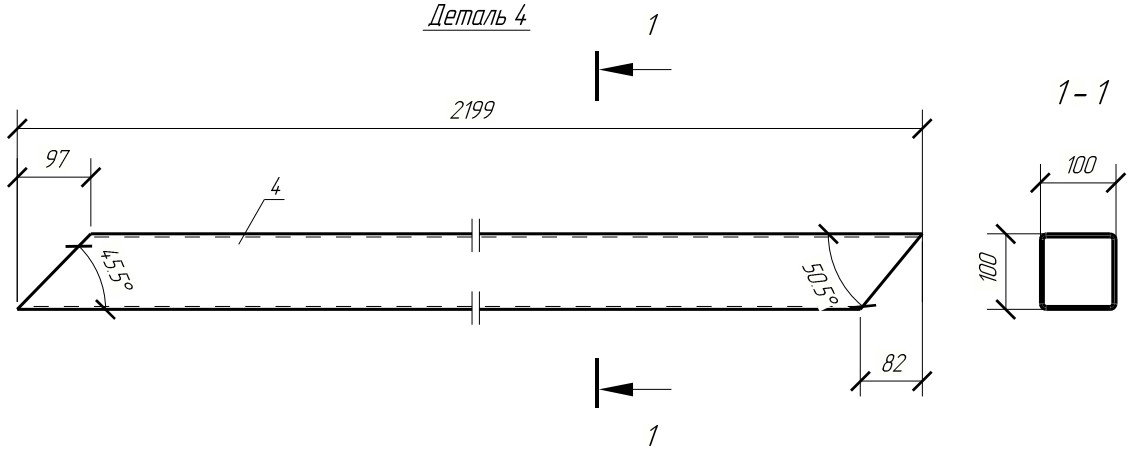

Согласовано

Взам. инв. №

Подп. и дата

Инв. № подл.

Изм.	Кол.уч.	Лист	№док.	Подпись	Дата
ГИП		Подорогина			04.26
Конструктор		Киселев			04.26

Заказчик: _____

М-26/1-КМ

Стадия	Масса	Масштаб
Р	25.8	1:10
Лист 38	Листов	

С255

И.П.Соколов

Формат: А4

Поз.	Обозначение	Наименование	Кол.	Масса, кг	Примечание
5	Ферма стропильная	Профиль 100х4 ГОСТ 30245-2003 / С255 ГОСТ 27772-2015 L= 2014 мм	18	23.6	424.8 кг

Кол-во	Марка
18	Фм-1

Деталь 5

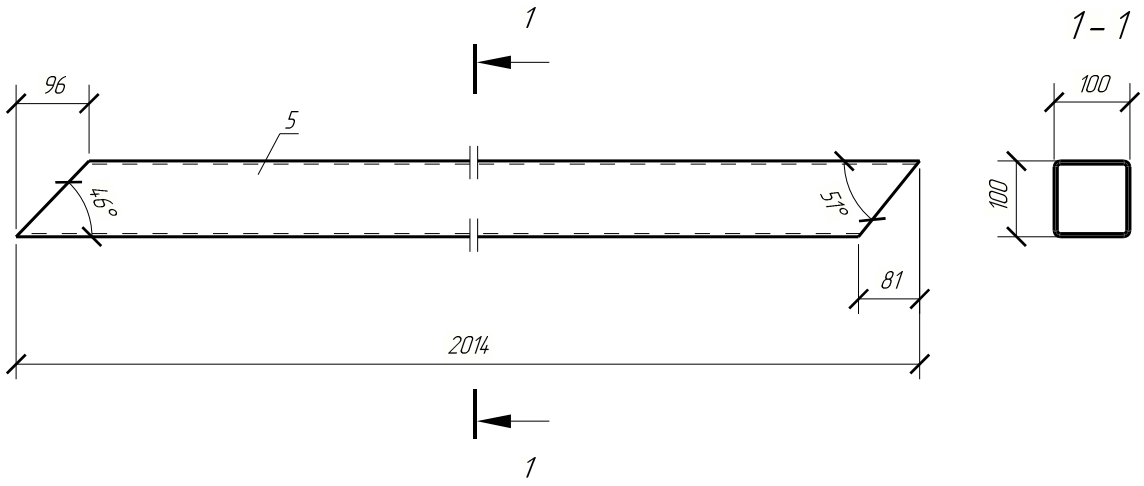

Согласовано

Взам. инв. №

Подп. и дата

Инв. № подл.

Изм.	Кол.уч.	Лист	№док.	Подпись	Дата
ГИП		Подорогина			04.26
Конструктор		Киселев			04.26

Заказчик: _____

М-26/1-КМ

Стадия	Масса	Масштаб
Р	23.6	1:10
Лист 39	Листов	

С255

И.П.Соколов

Формат: А4

Поз.	Обозначение	Наименование	Кол.	Масса, кг	Примечание
6	Ферма стропильная	Профиль 100х4 ГОСТ 30245-2003 / С255 ГОСТ 27772-2015 L= 2012 мм	18	23.6	424.8 кг

Кол-во	Марка
18	Фм-1

Деталь 6

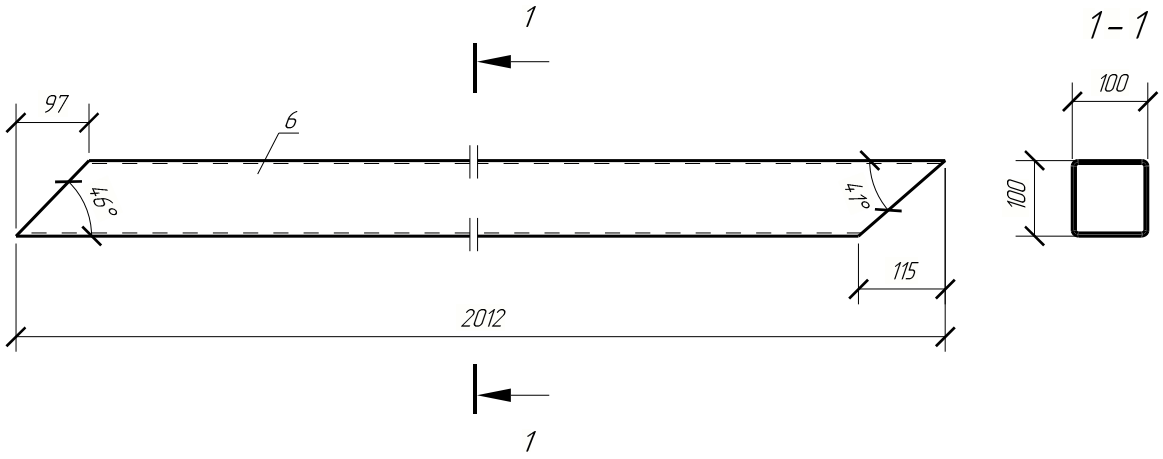

Согласовано

Взам. инв. №

Подп. и дата

Инв. № подл.

Изм.	Кол.уч.	Лист	№док.	Подпись	Дата
ГИП		Подорогина			04.26
Конструктор		Киселев			04.26

Заказчик: _____

М-26/1-КМ

Стадия	Масса	Масштаб
Р	23.6	1:10
Лист 40	Листов	

С255

И.П.Соколов

Формат: А4

Поз.	Обозначение	Наименование	Кол.	Масса, кг	Примечание
7	Ферма стропильная	Профиль 100х4 ГОСТ 30245-2003 / С255 ГОСТ 27772-2015 L= 1845 мм	18	21.6	388.8 кг

Кол-во	Марка
18	Фм-1

Деталь 7

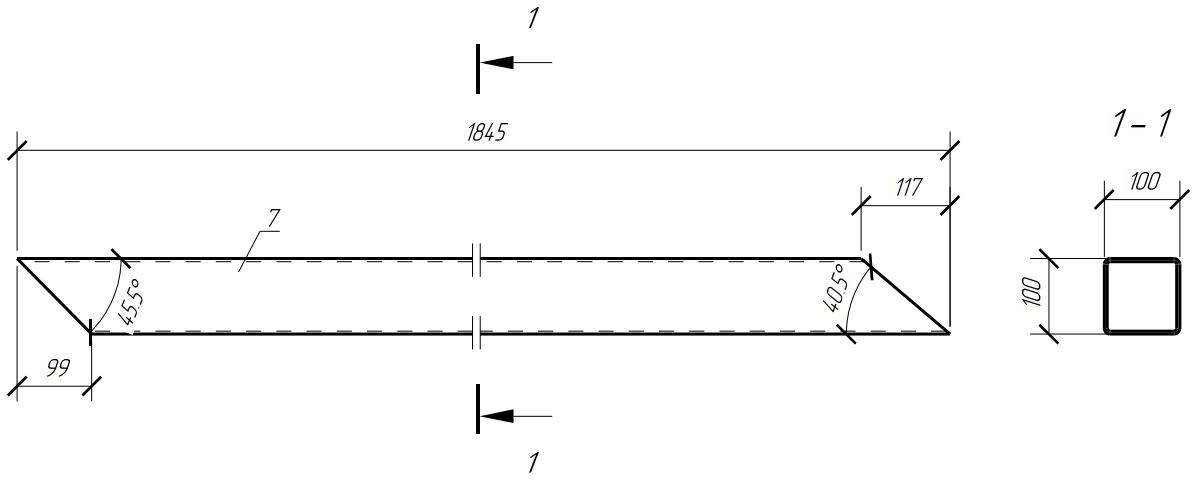

Согласовано

Взам. инв. №

Подп. и дата

Инв. № подл.

Изм.	Кол.уч.	Лист	№док.	Подпись	Дата
ГИП		Подорогина			04.26
Конструктор		Киселев			04.26

Заказчик: _____

М-26/1-КМ

Стадия	Масса	Масштаб
Р	21.6	1:10
Лист 41	Листов	

С255

И.П.Соколов

Формат: А4

Поз.	Обозначение	Наименование	Кол.	Масса, кг	Примечание
8	Ферма стропильная	Профиль 120х8 ГОСТ 30245-2003 / С255 ГОСТ 27772-2015 L= 1842 мм	18	48.7	876.6 кг

Кол-во	Марка
18	Фм-1

Деталь 8

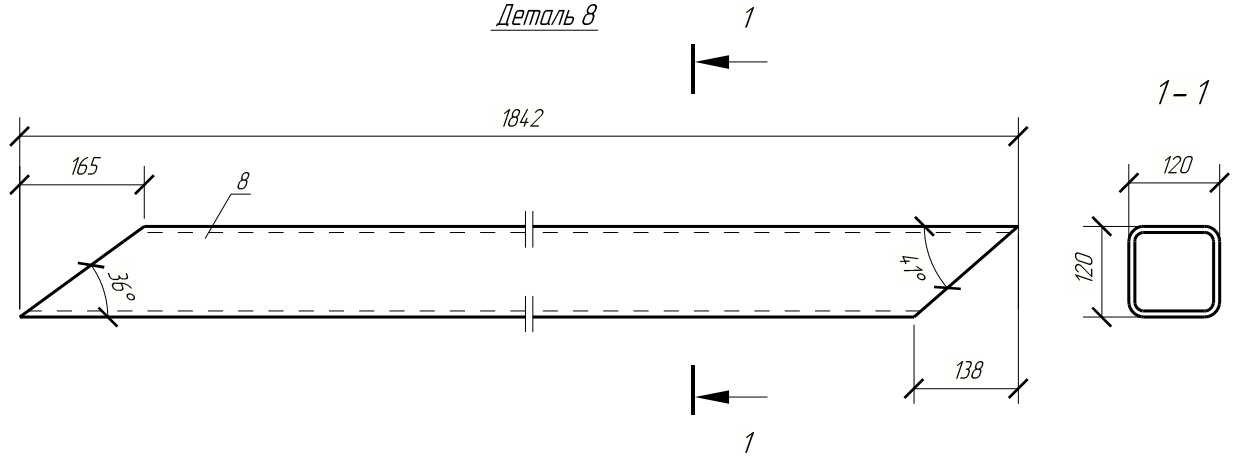

Согласовано

Взам. инв. №

Подп. и дата

Инв. № подл.

Заказчик: _____

М-26/1-КМ

Изм.	Кол.уч.	Лист	№док.	Подпись	Дата
ГИП		Подорогина			04.26
Конструктор		Киселев			04.26

Стадия	Масса	Масштаб
Р	48.7	1:10
Лист 42	Листов	

С255

И.П.Соколов

Формат: А4

Поз.	Обозначение	Наименование	Кол.	Масса, кг	Примечание
9	Ферма стропильная	Профиль 120х8 ГОСТ 30245-2003 / С255 ГОСТ 27772-2015 L= 1642 мм	18	43.4	781.2 кг

Кол-во	Марка
18	Фм-1

Деталь 9

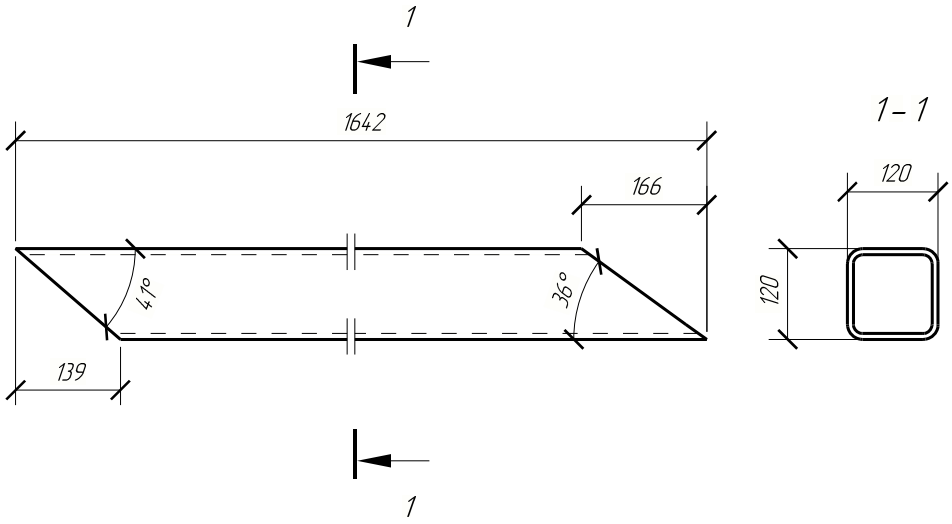

Согласовано

Взам. инв. №

Подп. и дата

Инв. № подл.

Изм.	Кол.уч.	Лист	№док.	Подпись	Дата
ГИП		Подорогина			04.26
Конструктор		Киселев			04.26

Заказчик: _____

М-26/1-КМ

Стадия	Масса	Масштаб
Р	43.4	1:10
Лист 43	Листов	

С255

И.П.Соколов

Формат: А4

Поз.	Обозначение	Наименование	Кол.	Масса, кг	Примечание
10	Ферма стропильная	Профиль 180х140х8 ГОСТ 30245-2003 / С255 ГОСТ 27772-2015 L= 12006 мм	18	437.7	7878.6 кг

Кол-во	Марка
18	Фм-1

Деталь 10

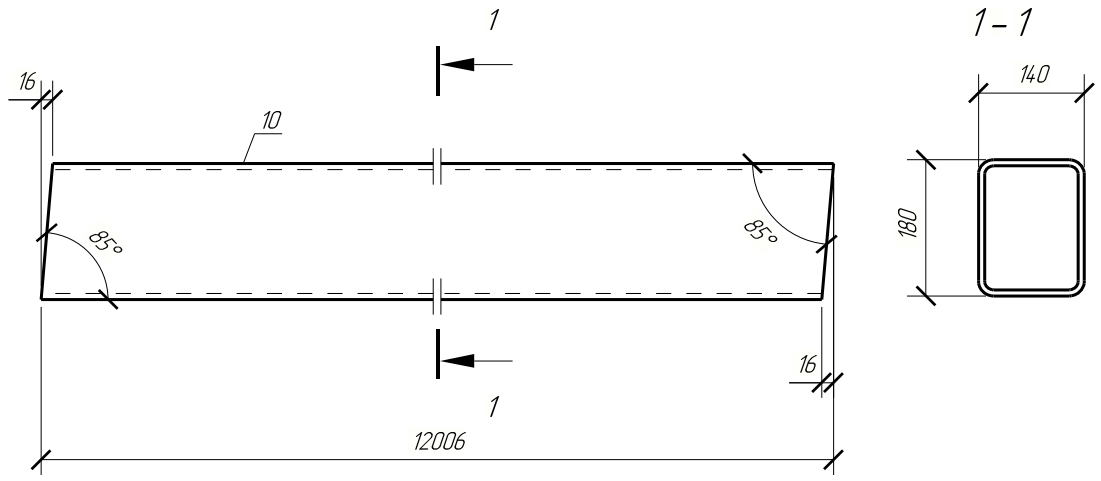

Согласовано

Взам. инв. №

Подп. и дата

Инв. № подл.

Изм.	Кол.уч.	Лист	№док.	Подпись	Дата
ГИП		Подорогина			04.26
Конструктор		Киселев			04.26

Заказчик: _____

М-26/1-КМ

Стадия	Масса	Масштаб
Р	437.7	1:10
Лист 44	Листов	

С255

И.П.Соколов

Формат: А4

Поз.	Обозначение	Наименование	Кол.	Масса, кг	Примечание
11	Каркас фахферка	Профиль 80х3 ГОСТ 30245-2003 / С255 ГОСТ 27772-2015 L= 5881 мм	30	41.6	1248.0 кг

Кол-во	Марка
30	Крф-1

Деталь 11

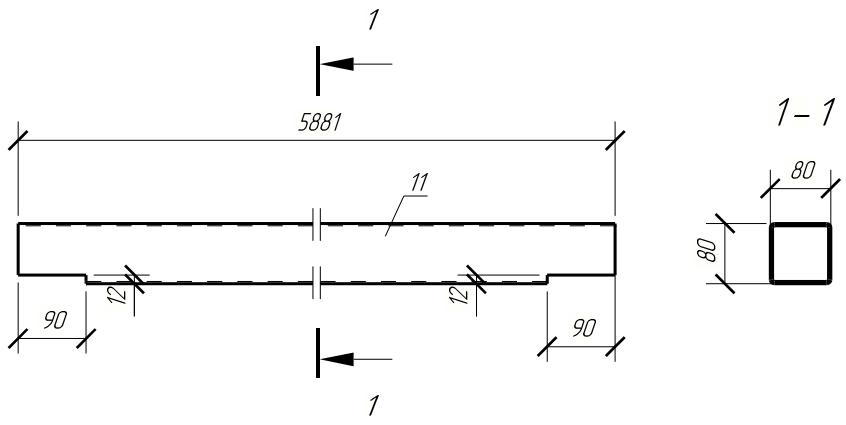

Согласовано

Взам. инв. №

Подп. и дата

Инв. № подл.

Изм.	Кол.уч.	Лист	№док.	Подпись	Дата
ГИП		Подорогина			04.26
Конструктор		Киселев			04.26

Заказчик: _____

М-26/1-КМ

Стадия	Масса	Масштаб
Р	41.6	1:10
Лист 45	Листов	

С255

И.П.Соколов

Формат: А4

Поз.	Обозначение	Наименование	Кол.	Масса, кг	Примечание
12	Каркас фахферка	Профиль 60х3 ГОСТ 30245-2003 / С255 ГОСТ 27772-2015 L= 1200 мм	30	6.2	186.0 кг

Кол-во	Марка
30	Крф-1

Деталь 12

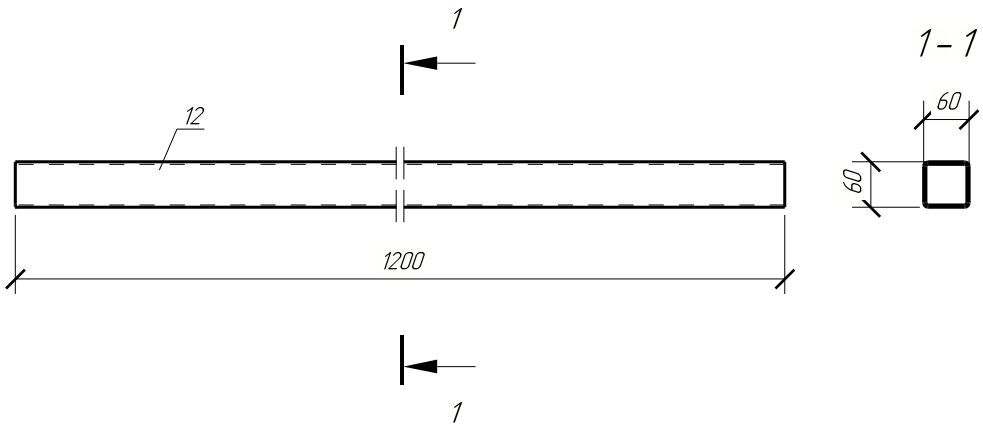

Согласовано

Взам. инв. №

Подп. и дата

Инв. № подл.

Изм.	Кол.уч.	Лист	№док.	Подпись	Дата
ГИП		Подорогина			04.26
Конструктор		Киселев			04.26

Заказчик: _____

М-26/1-КМ

Стадия	Масса	Масштаб
Р	6.2	1:10
Лист 46	Листов	

С255

И.П.Соколов

Формат: А4

Поз.	Обозначение	Наименование	Кол.	Масса, кг	Примечание
13	Каркас фахферка	Профиль 60х3 ГОСТ 30245-2003 / С255 ГОСТ 27772-2015 L= 2086 мм	4	10.8	43.2кг

Кол-во	Марка
2	Крф-3
2	Крф-4

Деталь 13

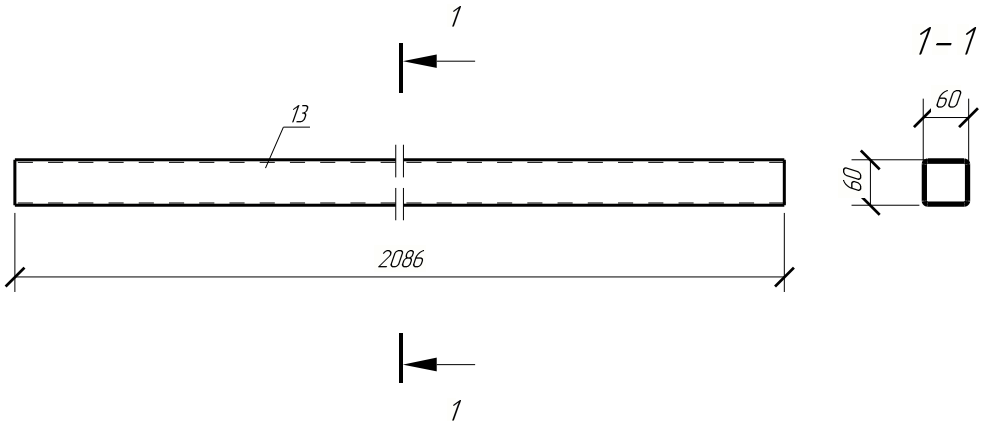

Согласовано

Взам. инв. №

Подп. и дата

Инв. № подл.

Изм.	Кол.уч.	Лист	№док.	Подпись	Дата
ГИП		Подорогина			04.26
Конструктор		Киселев			04.26

Заказчик: _____

М-26/1-КМ

Стадия	Масса	Масштаб
Р	10.8	1:10
Лист 47	Листов	

С255

И.П.Соколов

Формат: А4

Поз.	Обозначение	Наименование	Кол.	Масса, кг	Примечание
14	Каркас фахферка	Профиль 60х3 ГОСТ 30245-2003 / С255 ГОСТ 27772-2015 L= 5749 мм	1	29.8	29.8 кг

Кол-во	Марка
1	Крф-3

Деталь 14

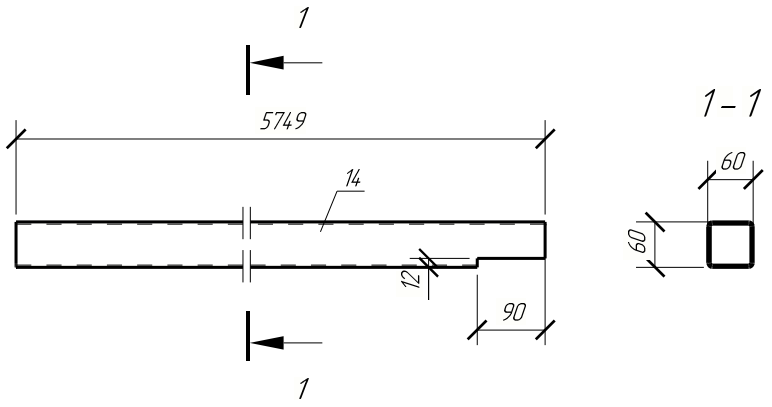

Согласовано

Взам. инв. №

Подп. и дата

Инв. № подл.

Изм.	Кол.уч.	Лист	№док.	Подпись	Дата
ГИП		Подорогина			04.26
Конструктор		Киселев			04.26

Заказчик: _____

М-26/1-КМ

Стадия	Масса	Масштаб
Р	29.8	1:10
Лист 48	Листов	

С255

И.П.Соколов

Формат: А4

Поз.	Обозначение	Наименование	Кол.	Масса, кг	Примечание
15	Каркас фахферка	Профиль 60х3 ГОСТ 30245-2003 / С255 ГОСТ 27772-2015 L= 5881 мм	1	30.5	30.5 кг

Кол-во	Марка
1	Крф-4

Деталь 15

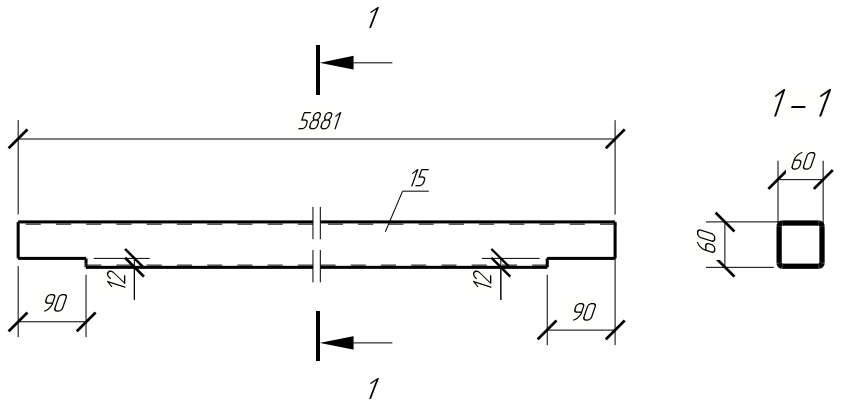

Согласовано

Взам. инв. №

Подп. и дата

Инв. № подл.

Изм.	Кол.уч.	Лист	№док.	Подпись	Дата
ГИП		Подорогина			04.26
Конструктор		Киселев			04.26

Заказчик: _____

М-26/1-КМ

Стадия	Масса	Масштаб
Р	30.5	1:10
Лист 49	Листов	

С255

И.П.Соколов

Формат: А4

Поз.	Обозначение	Наименование	Кол.	Масса, кг	Примечание
16	Каркас фахферка	Профиль 80х3 ГОСТ 30245-2003 / С255 ГОСТ 27772-2015 L= 3986 мм	4	28.2	112.8 кг

Кол-во	Марка
2	Крф-2
2	Крф-5

Деталь 16

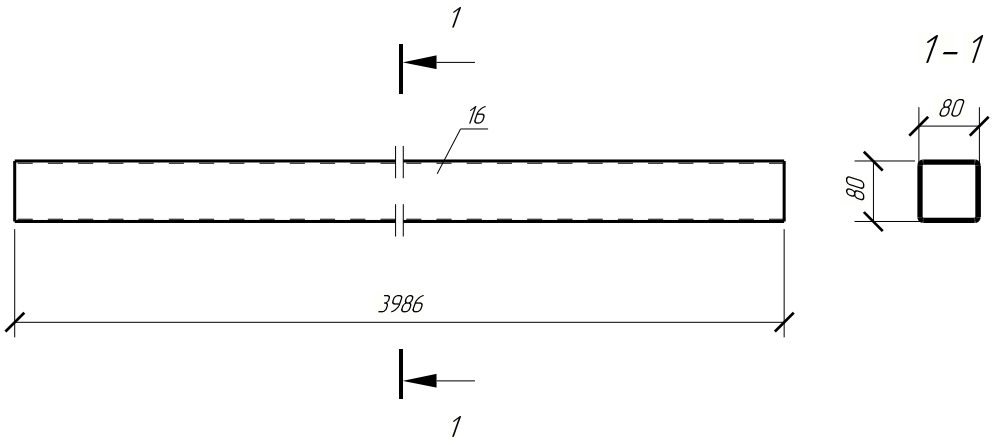

Согласовано

Взам. инв. №

Подп. и дата

Инв. № подл.

Изм.	Кол.уч.	Лист	№док.	Подпись	Дата
ГИП		Подорогина			04.26
Конструктор		Киселев			04.26

Заказчик: _____

М-26/1-КМ

Стадия	Масса	Масштаб
Р	28.2	1:10
Лист 50		Листов

С255

И.П.Соколов

Формат: А4

Поз.	Обозначение	Наименование	Кол.	Масса, кг	Примечание
17	Колонна	Двутавр $\frac{40Ш1\ ГОСТ\ Р\ 57837-2017}{С255\ ГОСТ\ 27772-2015}$ L = 8550 мм	18	757.8	13640.4 кг

Кол-во	Марка
18	К1-5

Деталь 17

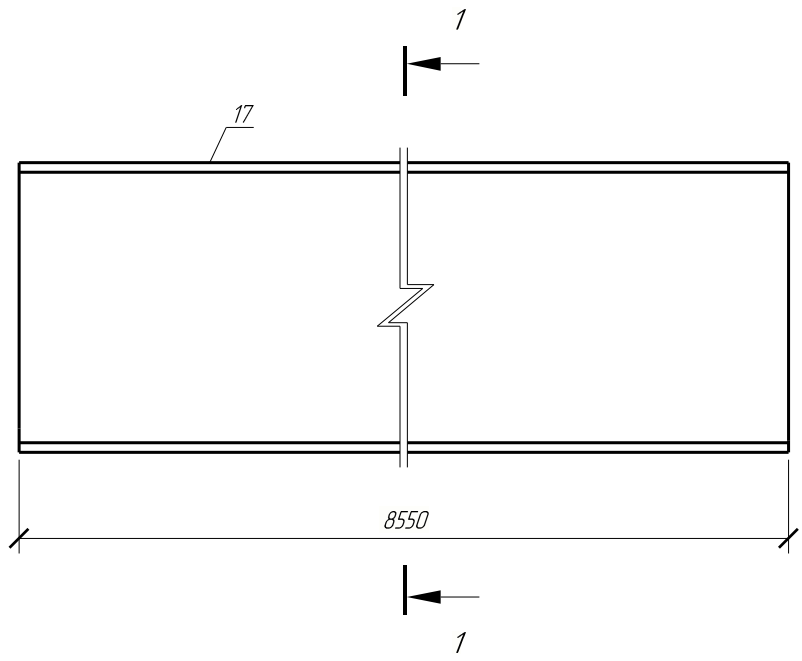

1 – 1

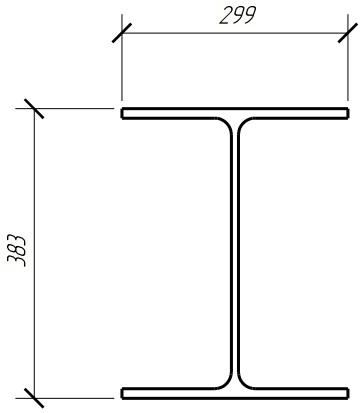

Согласовано

Взам. инв. №

Подп. и дата

Инв. № подл.

Изм.	Кол.уч.	Лист	№док.	Подпись	Дата
ГИП		Подорогина			04.26
Конструктор		Киселев			04.26

Заказчик: _____

М-26/1-КМ

Стадия	Масса	Масштаб
Р	757.8	1:10
Лист 51	Листов	

С255

И.П.Соколов

Формат: А4

Поз.	Обозначение	Наименование	Кол.	Масса, кг	Примечание
18	Лист	Лист $\frac{8x170\ ГОСТ\ 19903-2015}{С255\ ГОСТ\ 27772-2015}$ L= 170 мм	18	1.1	19.8кг

Кол-во	Марка
18	К1-5

Деталь 18

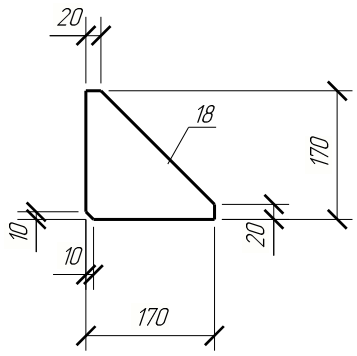

Согласовано

Взам. инв. №

Подп. и дата

Инв. № подл.

Изм.	Кол.уч.	Лист	№док.	Подпись	Дата
ГИП		Подорогина			04.26
Конструктор		Киселев			04.26

Заказчик: _____

М-26/1-КМ

Стадия	Масса	Масштаб
Р	1.1	1:10
Лист 52	Листов	

С255

И.П.Соколов

Формат: А4

Поз.	Обозначение	Наименование	Кол.	Масса, кг	Примечание
19	Лист	Лист $\frac{14х320\ ГОСТ\ 19903-2015}{С255\ ГОСТ\ 27772-2015}$ L = 210 мм	18	7.4	133.2 кг

Кол-во	Марка
18	К1-5

Деталь 19

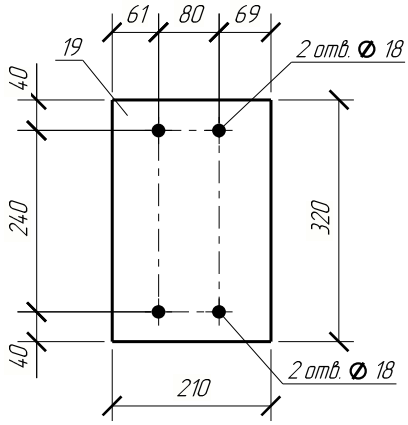

Согласовано

Взам. инв. №

Подп. и дата

Инв. № подл.

Изм.	Кол.уч.	Лист	№док.	Подпись	Дата
ГИП		Подорогина			04.26
Конструктор		Киселев			04.26

Заказчик: _____

М-26/1-КМ

Стадия	Масса	Масштаб
Р	7.4	1:10
Лист 53	Листов	

С255

И.П.Соколов

Формат: А4

Поз.	Обозначение	Наименование	Кол.	Масса, кг	Примечание
20	Лист	Лист 30х320 ГОСТ 19903-2015 / С255 ГОСТ 27772-2015 L = 415 мм	18	31.3	563.4 кг

Кол-во	Марка
18	К1-5

Деталь 20

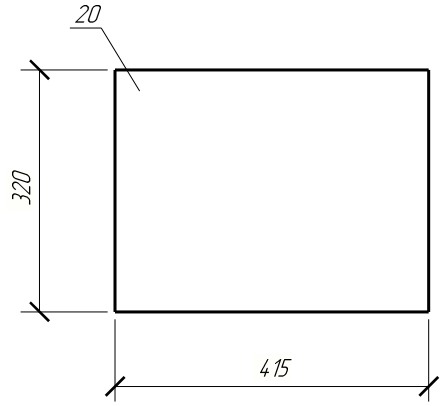

Согласовано

Взам. инв. №

Подп. и дата

Инв. № подл.

Изм.	Кол.уч.	Лист	№док.	Подпись	Дата
ГИП		Подорогина			04.26
Конструктор		Киселев			04.26

Заказчик: _____

М-26/1-КМ

Стадия	Масса	Масштаб
Р	31.3	1:10
Лист 54	Листов	

С255

И.П.Соколов

Формат: А4

Поз.	Обозначение	Наименование	Кол.	Масса, кг	Примечание
21	Лист	Лист $\frac{4.0x200\ ГОСТ\ 19903-2015}{С255\ ГОСТ\ 27772-2015}$ L= 240 мм	18	15.1	271.8 кг

Кол-во	Марка
18	К1-5

Деталь 21

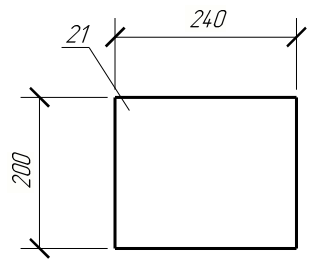

Согласовано

Взам. инв. №

Подп. и дата

Инв. № подл.

Изм.	Кол.уч.	Лист	№док.	Подпись	Дата
ГИП		Подорогина			04.26
Конструктор		Киселев			04.26

Заказчик: _____

М-26/1-КМ

Стадия	Масса	Масштаб
Р	15.1	1:10
Лист 55	Листов	

С255

И.П.Соколов

Формат: А4

Поз.	Обозначение	Наименование	Кол.	Масса, кг	Примечание
22	Лист	Лист 20х240 ГОСТ 19903-2015 / С255 ГОСТ 27772-2015 L = 300 мм	18	11.3	203.4 кг

Кол-во	Марка
18	Фм-1

Деталь 22

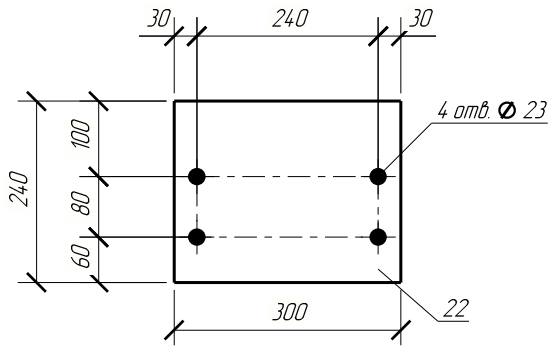

Согласовано

Взам. инв. №

Подп. и дата

Инв. № подл.

Изм.	Кол.уч.	Лист	№док.	Подпись	Дата
ГИП		Подорогина			04.26
Конструктор		Киселев			04.26

Заказчик: _____

М-26/1-КМ

Стадия	Масса	Масштаб
Р	11.3	1:10
Лист 56	Листов	

С255

И.П.Соколов

Формат: А4

Поз.	Обозначение	Наименование	Кол.	Масса, кг	Примечание
23	Лист	Лист $\frac{8\text{х}150\ ГОСТ\ 19903\text{–}2015}{С255\ ГОСТ\ 27772\text{–}2015}$ L = 345 мм	36	3.2	115.2 кг

Кол-во	Марка
36	К1-5

Деталь 23

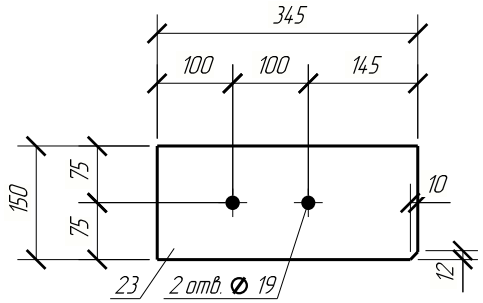

Согласовано

Взам. инв. №

Подп. и дата

Инв. № подл.

Изм.	Кол.уч.	Лист	№док.	Подпись	Дата
ГИП		Подорогина			04.26
Конструктор		Киселев			04.26

Заказчик: _____

М-26/1-КМ

Стадия	Масса	Масштаб
Р	3.2	1:10
Лист 57	Листов	

С255

И.П.Соколов

Формат: А4

Поз.	Обозначение	Наименование	Кол.	Масса, кг	Примечание
24	Лист	Лист $\frac{8x100\ ГОСТ\ 19903-2015}{С255\ ГОСТ\ 27772-2015}$ L= 340 мм	56	2.1	117.6 кг

Кол-во	Марка
48	Рс-1
8	Рс-2

Деталь 24

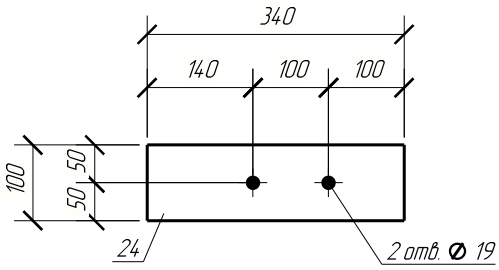

Согласовано

Взам. инв. №

Подп. и дата

Инв. № подл.

Изм.	Кол.уч.	Лист	№док.	Подпись	Дата
ГИП		Подорогина			04.26
Конструктор		Киселев			04.26

Заказчик: _____

М-26/1-КМ

Стадия	Масса	Масштаб
Р	2.1	1:10
Лист 58	Листов	

С255

И.П.Соколов

Формат: А4

Поз.	Обозначение	Наименование	Кол.	Масса, кг	Примечание
25	Лист	Лист $\frac{8\text{x}130\ \text{ГОСТ}\ 19903\text{-}2015}{\text{С255 ГОСТ}\ 27772\text{-}2015}$ L= 130 мм	104	1.1	114.4 кг

Кол-во	Марка
48	Рс-1
8	Рс-2
24	Рс-3
24	Рс-4

Деталь 25

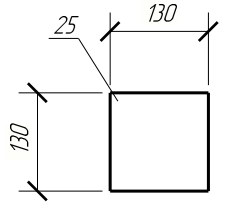

Согласовано

Взам. инв. №

Подп. и дата

Инв. № подл.

Изм.	Кол.уч.	Лист	№док.	Подпись	Дата
ГИП		Подорогина			04.26
Конструктор		Киселев			04.26

Заказчик: _____

М-26/1-КМ

Стадия	Масса	Масштаб
Р	1.1	1:10
Лист 59	Листов	

С255

И.П.Соколов

Формат: А4

Поз.	Обозначение	Наименование	Кол.	Масса, кг	Примечание
26	Распорка	Профиль 100х4 ГОСТ 30245-2003 / С255 ГОСТ 27772-2015 L= 5205 мм	24	61.1	1466.4 кг

Кол-во	Марка
24	Рс-1

Деталь 26

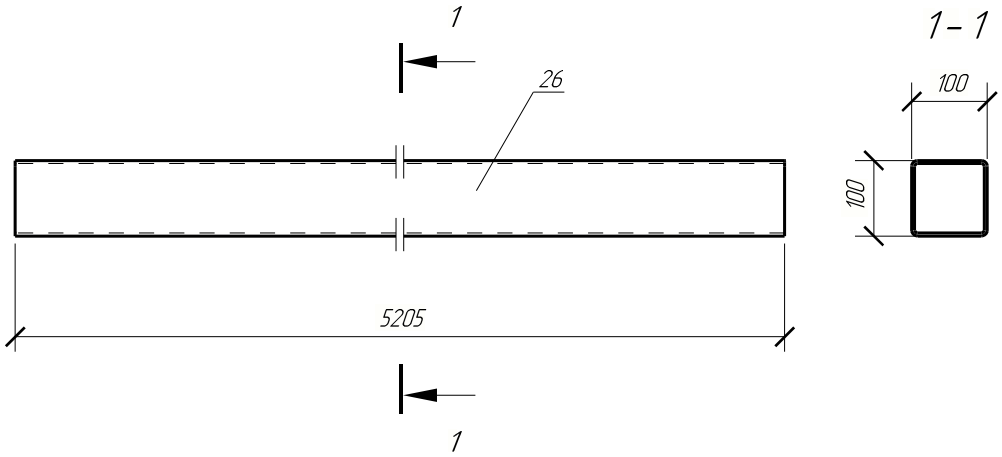

Согласовано

Взам. инв. №

Подп. и дата

Инв. № подл.

Изм.	Кол.уч.	Лист	№док.	Подпись	Дата
ГИП		Подорогина			04.26
Конструктор		Киселев			04.26

Заказчик: _____

М-26/1-КМ

Стадия	Масса	Масштаб
Р	61.1	1:10
Лист 60		Листов

С255

И.П.Соколов

Формат: А4

Поз.	Обозначение	Наименование	Кол.	Масса, кг	Примечание
27	Распорка	Профиль 100х4 ГОСТ 30245-2003 / С255 ГОСТ 27772-2015 L= 5018 мм	4	58.9	235.6 кг

Кол-во	Марка
4	Рс-2

Деталь 27

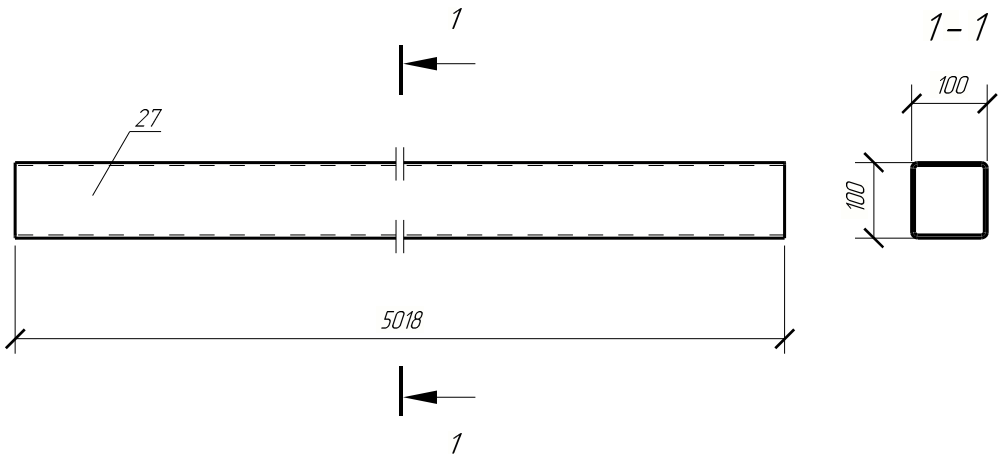

Согласовано

Взам. инв. №

Подп. и дата

Инв. № подл.

Изм.	Кол.уч.	Лист	№док.	Подпись	Дата
ГИП		Подорогина			04.26
Конструктор		Киселев			04.26

Заказчик: _____

М-26/1-КМ

Стадия	Масса	Масштаб
Р	58.9	1:10
Лист 61	Листов	

С255

И.П.Соколов

Формат: А4

Поз.	Обозначение	Наименование	Кол.	Масса, кг	Примечание
28	Лист	Лист $\frac{6\times140\ ГОСТ\ 19903-2015}{С255\ ГОСТ\ 27772-2015}$ L= 140 мм	18	0.9	16.2кг

Кол-во	Марка
18	Фм-1

Деталь 28

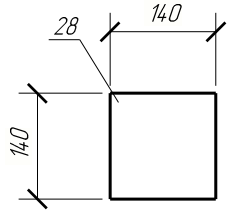

Согласовано

Взам. инв. №

Подп. и дата

Инв. № подл.

Изм.	Кол.уч.	Лист	№док.	Подпись	Дата
ГИП		Подорогина			04.26
Конструктор		Киселев			04.26

Заказчик:_____

М-26/1-КМ

Стадия	Масса	Масштаб
Р	0.9	1:10
Лист 62	Листов	

С255

И.П.Соколов

Формат: А4

Поз.	Обозначение	Наименование	Кол.	Масса, кг	Примечание
29	Лист	Лист 20х210 ГОСТ 19903-2015 / С255 ГОСТ 27772-2015 L= 300 мм	18	9.9	178.2 кг

Кол-во	Марка
18	Фм-1

Деталь 29

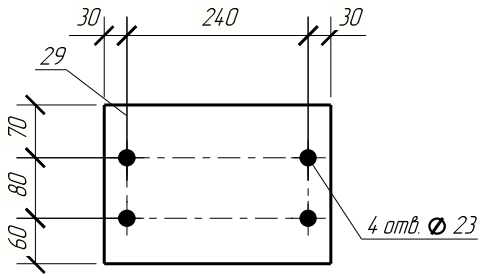

Согласовано

Взам. инв. №

Подп. и дата

Инв. № подл.

Изм.	Кол.уч.	Лист	№док.	Подпись	Дата
ГИП		Подорогина			04.26
Конструктор		Киселев			04.26

Заказчик: _____

М-26/1-КМ

Стадия	Масса	Масштаб
Р	9.9	1:10
Лист 63	Листов	

С255

И.П.Соколов

Формат: А4

Поз.	Обозначение	Наименование	Кол.	Масса, кг	Примечание
30	Лист	Лист 30х300 ГОСТ 19903-2015 / С255 ГОСТ 27772-2015 L= 300 мм	18	21.2	381.6 кг

Кол-во	Марка
18	Фм-1

Деталь 30

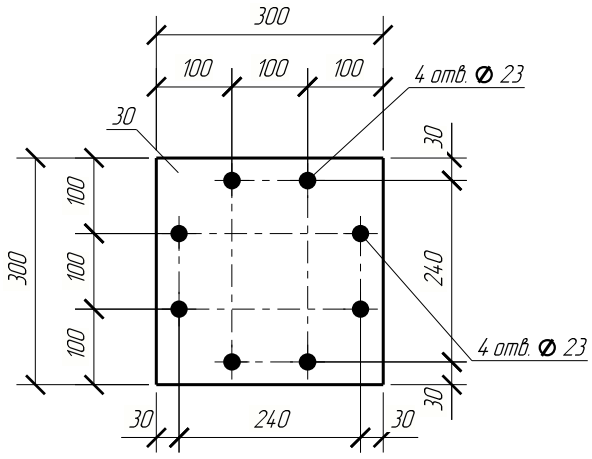

Согласовано

Взам. инв. №

Подп. и дата

Инв. № подл.

Изм.	Кол.уч.	Лист	№док.	Подпись	Дата
ГИП		Подорогина			04.26
Конструктор		Киселев			04.26

Заказчик: _____

М-26/1-КМ

Стадия	Масса	Масштаб
Р	21.2	1:10
Лист 64	Листов	

С255

И.П.Соколов

Формат: А4

Поз.	Обозначение	Наименование	Кол.	Масса, кг	Примечание
31	Ферма стропильная	Профиль 140х8 ГОСТ 30245-2003 / С255 ГОСТ 27772-2015 L= 10770 мм	18	338.5	6093.0 кг

Кол-во	Марка
18	Фм-1

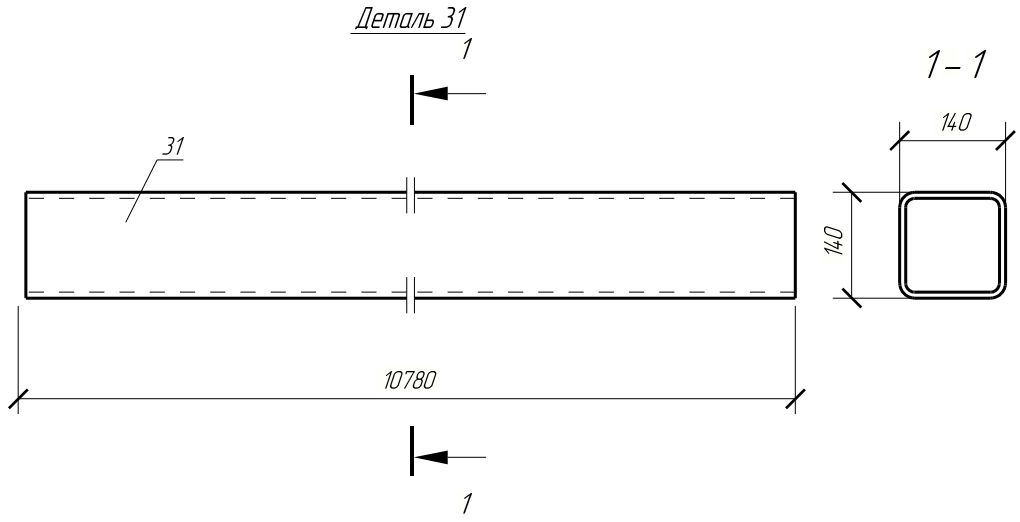

Согласовано

Взам. инв. №

Подп. и дата

Инв. № подл.

Изм.	Кол.уч.	Лист	№док.	Подпись	Дата
ГИП		Подорогина			04.26
Конструктор		Киселев			04.26

Заказчик: _____

М-26/1-КМ

Стадия	Масса	Масштаб
Р	338.5	1:10
Лист 65	Листов	

С255

И.П.Соколов

Формат: А4

Поз.	Обозначение	Наименование	Кол.	Масса, кг	Примечание
32	Лист	Лист $\frac{8х115\ ГОСТ\ 19903-2015}{С255\ ГОСТ\ 27772-2015}$ L= 140 мм	72	0.6	43.2кг

Кол-во	Марка
72	Фм-1

Деталь 32

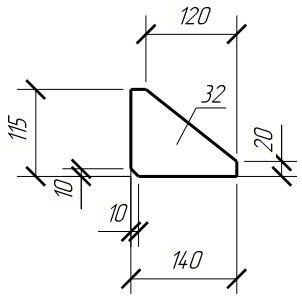

Согласовано

Взам. инв. №

Подп. и дата

Инв. № подл.

Изм.	Кол.уч.	Лист	№док.	Подпись	Дата
ГИП		Подорогина			04.26
Конструктор		Киселев			04.26

Заказчик:_____

М-26/1-КМ

Стадия	Масса	Масштаб
Р	0.6	1:10
Лист 66	Листов	

С255

И.П.Соколов

Формат: А4

Поз.	Обозначение	Наименование	Кол.	Масса, кг	Примечание
33	Монтажная пластина	Лист 8х215 ГОСТ 19903-2015 / С255 ГОСТ 27772-2015 L = 300 мм	18	4.1	73.8 кг

Кол-во	Марка
18	Фм-1

Деталь 33

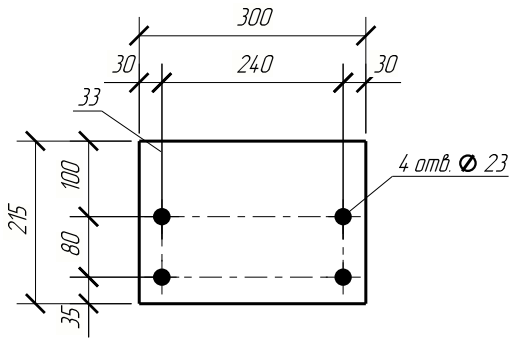

Согласовано

Взам. инв. №

Подп. и дата

Инв. № подл.

Изм.	Кол.уч.	Лист	№док.	Подпись	Дата
ГИП		Подорогина			04.26
Конструктор		Киселев			04.26

Заказчик: _____

М-26/1-КМ

Стадия	Масса	Масштаб
Р	4.1	1:10
Лист 67	Листов	

С255

И.П.Соколов

Формат: А4

Поз.	Обозначение	Наименование	Кол.	Масса, кг	Примечание
34	Монтажная пластина	Лист $\frac{6x215\ ГОСТ\ 19903-2015}{С255\ ГОСТ\ 27772-2015}$ L = 300 мм	18	3.0	54.0кг

Кол-во	Марка
18	Фм-1

Деталь 34

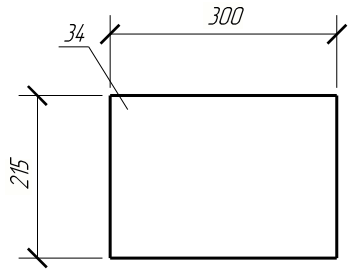

Согласовано

Взам. инв. №

Подп. и дата

Инв. № подл.

Изм.	Кол.уч.	Лист	№док.	Подпись	Дата
ГИП		Подорогина			04.26
Конструктор		Киселев			04.26

Заказчик: _____

М-26/1-КМ

Стадия	Масса	Масштаб
Р	3.0	1:10
Лист 68	Листов	

С255

И.П.Соколов

Формат: А4

Поз.	Обозначение	Наименование	Кол.	Масса, кг	Примечание
35	Балка	Двутавр $\frac{30Б1\ ГОСТ\ Р\ 57837-2017}{С255\ ГОСТ\ 27772-2015}$ L= 6101 мм	4	195.4	781.6 кг

Кол-во	Марка
2	Б-1
2	Б-2

Деталь 35

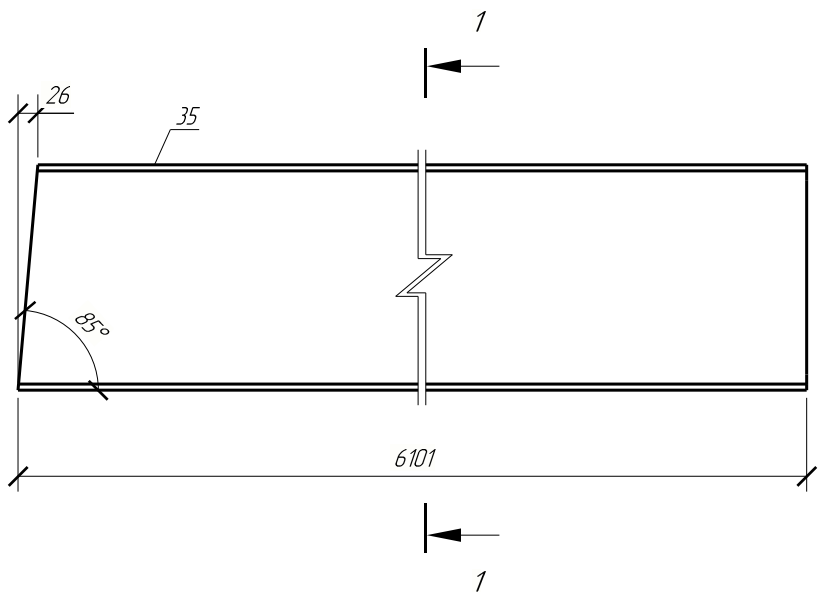

1 – 1

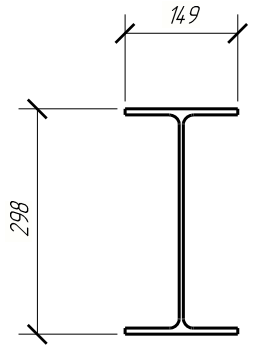

Согласовано

Взам. инв. №

Подп. и дата

Инв. № подл.

Изм.	Кол.уч.	Лист	№док.	Подпись	Дата
ГИП		Подорогина			04.26
Конструктор		Киселев			04.26

Заказчик: _____

М-26/1-КМ

Стадия	Масса	Масштаб
Р	195.4	1:10
Лист 69	Листов	

С255

И.П.Соколов

Формат: А4

Поз.	Обозначение	Наименование	Кол.	Масса, кг	Примечание
36	Балка	Двутавр $\frac{30Б1\ ГОСТ\ Р\ 57837-2017}{С255\ ГОСТ\ 27772-2015}$ L= 6150 мм	4	197.0	788.0 кг

Кол-во	Марка
2	Б-1
2	Б-2

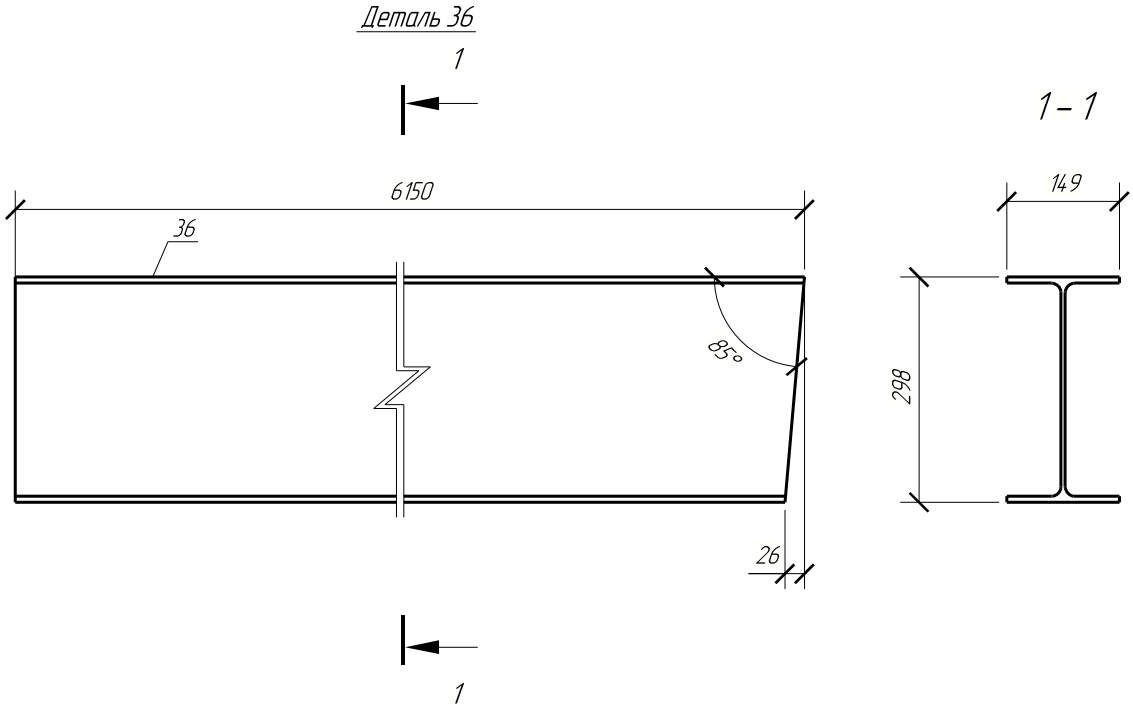

Согласовано

Взам. инв. №

Подп. и дата

Инв. № подл.

Изм.	Кол.уч.	Лист	№док.	Подпись	Дата
ГИП		Подорогина			04.26
Конструктор		Киселев			04.26

Заказчик: _____

М-26/1-КМ

Стадия	Масса	Масштаб
Р	197.0	1:10
Лист 70	Листов	

С255

И.П.Соколов

Формат: А4

Поз.	Обозначение	Наименование	Кол.	Масса, кг	Примечание
37	Лист	Лист $\frac{8x72\ ГОСТ\ 19903-2015}{С255\ ГОСТ\ 27772-2015}$ L= 282 мм	36	1.3	46.8 кг

Кол-во	Марка
18	Б-1
18	Б-2

Деталь 37

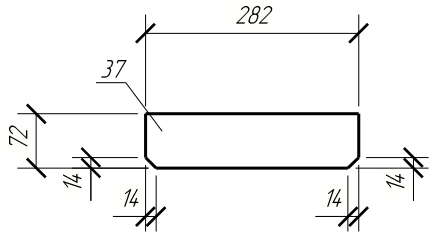

Согласовано

Взам. инв. №

Подп. и дата

Инв. № подл.

Изм.	Кол.уч.	Лист	№док.	Подпись	Дата
ГИП		Подорогина			04.26
Конструктор		Киселев			04.26

Заказчик:_____

М-26/1-КМ

Стадия	Масса	Масштаб
Р	1.3	1:10
Лист 71	Листов	

С255

И.П.Соколов

Формат: А4

Поз.	Обозначение	Наименование	Кол.	Масса, кг	Примечание
38	Лист	Лист $\frac{8\text{x}150\ \text{ГОСТ}\ 19903\text{-}2015}{\text{С255 ГОСТ}\ 27772\text{-}2015}$ L= 160 мм	8	1.5	12.0кг

Кол-во	Марка
4	Б-1
4	Б-2

Деталь 38

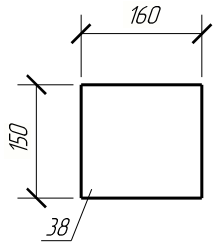

Согласовано

Взам. инв. №

Подп. и дата

Инв. № подл.

Изм.	Кол.уч.	Лист	№док.	Подпись	Дата
ГИП		Подорогина			04.26
Конструктор		Киселев			04.26

Заказчик:_____

М-26/1-КМ

Стадия	Масса	Масштаб
Р	1.5	1:10
Лист 72	Листов	

С255

И.П.Соколов

Формат: А4

Поз.	Обозначение	Наименование	Кол.	Масса, кг	Примечание
39	Лист	Лист $\frac{8\times100\ ГОСТ\ 19903-2015}{С255\ ГОСТ\ 27772-2015}$ L= 140 мм	32	0.9	28.8 кг

Кол-во	Марка
8	Рс-3
24	Рс-4

Деталь 39

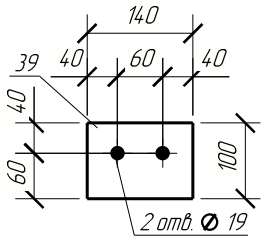

Согласовано

Взам. инв. №

Подп. и дата

Инв. № подл.

Изм.	Кол.уч.	Лист	№док.	Подпись	Дата
ГИП		Подорогина			04.26
Конструктор		Киселев			04.26

Заказчик: _____

М-26/1-КМ

Стадия	Масса	Масштаб
Р	0.9	1:10
Лист 73	Листов	

С255

И.П.Соколов

Формат: А4

Поз.	Обозначение	Наименование	Кол.	Масса, кг	Примечание
40	Лист	Лист $\frac{8\text{х}100\ ГОСТ\ 19903\text{–}2015}{С255\ ГОСТ\ 27772\text{–}2015}$ L= 120 мм	48	0.8	38.4 кг

Кол-во	Марка
24	Рс-3
24	Рс-4

Деталь 40

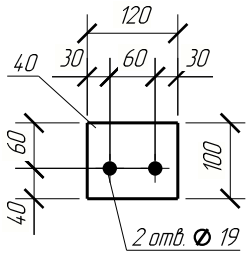

Согласовано

Взам. инв. №

Подп. и дата

Инв. № подл.

Изм.	Кол.уч.	Лист	№док.	Подпись	Дата
ГИП		Подорогина			04.26
Конструктор		Киселев			04.26

Заказчик: _____

М-26/1-КМ

Стадия	Масса	Масштаб
Р	0.8	1:10
Лист 74	Листов	

С255

И.П.Соколов

Формат: А4

Поз.	Обозначение	Наименование	Кол.	Масса, кг	Примечание
41	Распорка	Профиль 100х4 ГОСТ 30245-2003 / С255 ГОСТ 27772-2015 L= 5604 мм	16	65.8	1052.8 кг

Кол-во	Марка
4	Рс-3
12	Рс-4

Деталь 41

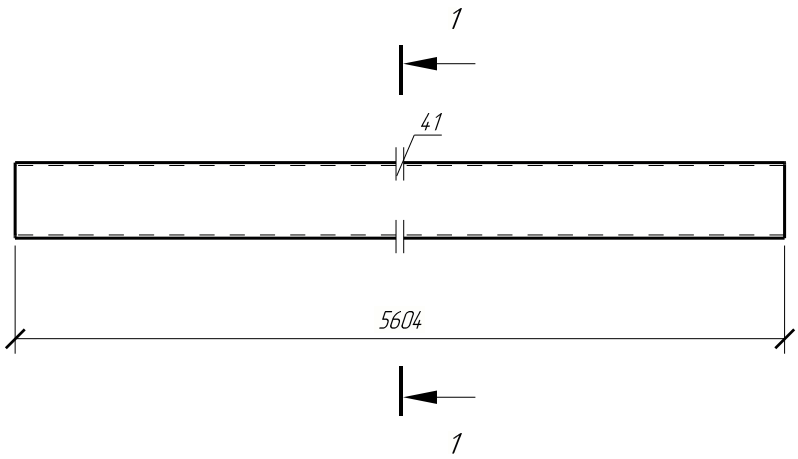

1 – 1

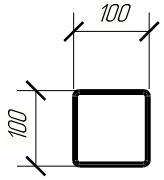

Согласовано

Взам. инв. №

Подп. и дата

Инв. № подл.

Изм.	Кол.уч.	Лист	№док.	Подпись	Дата
ГИП		Подорогина			04.26
Конструктор		Киселев			04.26

Заказчик: _____

М-26/1-КМ

Стадия	Масса	Масштаб
Р	65.8	1:10
Лист 75	Листов	

С255

И.П.Соколов

Формат: А4

Поз.	Обозначение	Наименование	Кол.	Масса, кг	Примечание
42	Распорка	Профиль 100х4 ГОСТ 30245-2003 / С255 ГОСТ 27772-2015 L= 2775 мм	8	32.6	260.8 кг

Кол-во	Марка
8	Рс-3

Деталь 42

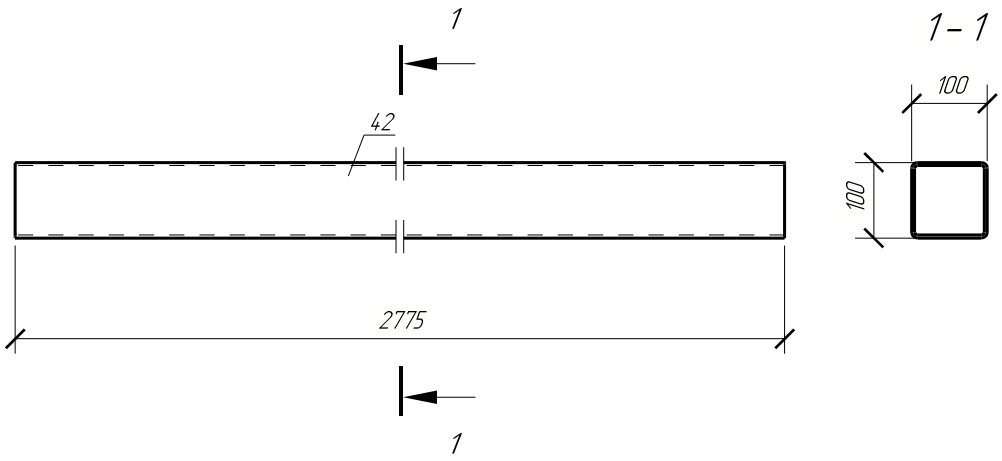

Согласовано

Взам. инв. №

Подп. и дата

Инв. № подл.

Изм.	Кол.уч.	Лист	№док.	Подпись	Дата
ГИП		Подорогина			04.26
Конструктор		Киселев			04.26

Заказчик: _____

М-26/1-КМ

Стадия	Масса	Масштаб
Р	32.6	1:10
Лист 76		Листов

С255

И.П.Соколов

Формат: А4

Поз.	Обозначение	Наименование	Кол.	Масса, кг	Примечание
43	Лист	Лист $\frac{8x151\ ГОСТ\ 19903-2015}{С255\ ГОСТ\ 27772-2015}$ L= 205 мм	8	1.2	9.6 кг

Кол-во	Марка
8	Рс-3

Деталь 43

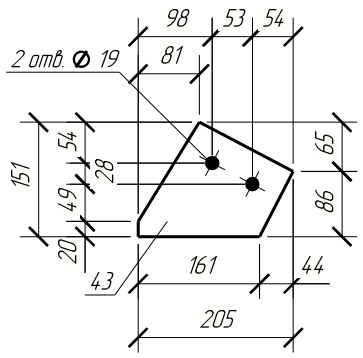

Согласовано

Взам. инв. №

Подп. и дата

Инв. № подл.

Изм.	Кол.уч.	Лист	№док.	Подпись	Дата
ГИП		Подорогина			04.26
Конструктор		Киселев			04.26

Заказчик: _____

М-26/1-КМ

Стадия	Масса	Масштаб
Р	1.2	1:10
Лист 77	Листов	

С255

И.П.Соколов

Формат: А4

Поз.	Обозначение	Наименование	Кол.	Масса, кг	Примечание
44	Лист	Лист $\frac{8х172\ ГОСТ\ 19903-2015}{С255\ ГОСТ\ 27772-2015}$ L= 676 мм	4	6.8	27.2кг

Кол-во	Марка
4	Рс-3

Деталь 44

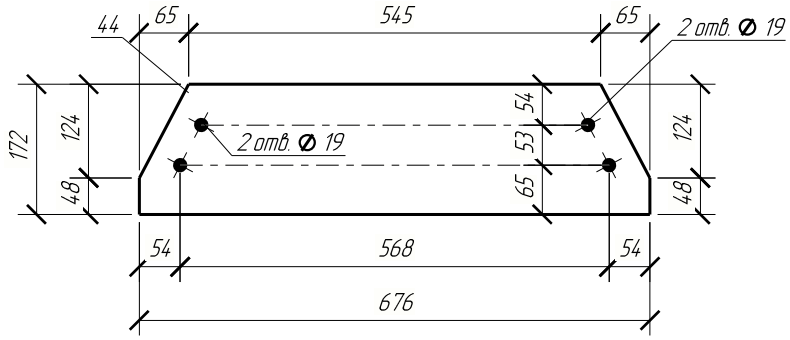

Согласовано

Взам. инв. №

Подп. и дата

Инв. № подл.

Изм.	Кол.уч.	Лист	№док.	Подпись	Дата
ГИП		Подорогина			04.26
Конструктор		Киселев			04.26

Заказчик: _____

М-26/1-КМ

Стадия	Масса	Масштаб
Р	6.8	1:10
Лист 78	Листов	

С255

И.П.Соколов

Формат: А4

Поз.	Обозначение	Наименование	Кол.	Масса, кг	Примечание
45	Связь горизонтальная	Профиль 140х4 ГОСТ 30245-2003 / С255 ГОСТ 27772-2015 L= 3728 мм	32	62.5	2000.0кг

Кол-во	Марка
32	Сг-1

Деталь 45

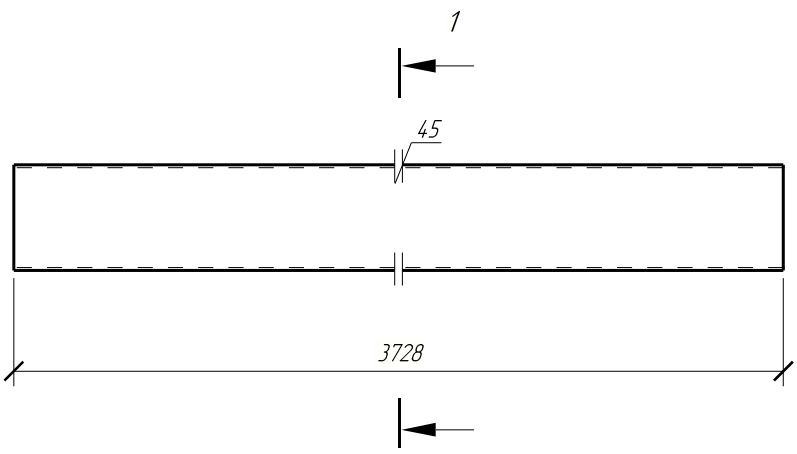

1 - 1

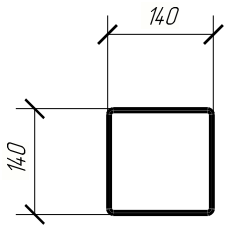

Согласовано

Взам. инв. №

Подп. и дата

Инв. № подл.

Изм.	Кол.уч.	Лист	№док.	Подпись	Дата
ГИП		Подорогина			04.26
Конструктор		Киселев			04.26

Заказчик: _____

М-26/1-КМ

Стадия	Масса	Масштаб
Р	62.5	1:10
Лист 79	Листов	

С255

И.П.Соколов

Формат: А4

Поз.	Обозначение	Наименование	Кол.	Масса, кг	Примечание
46	Пластина	Лист 30х560 ГОСТ 19903-2015 / С255 ГОСТ 27772-2015 L= 680 мм	28	88.2	2469.6 кг

Кол-во	Марка
4	К1-1
2	К1-2
2	К1-3
2	К1-4
18	К1-5

Деталь 46

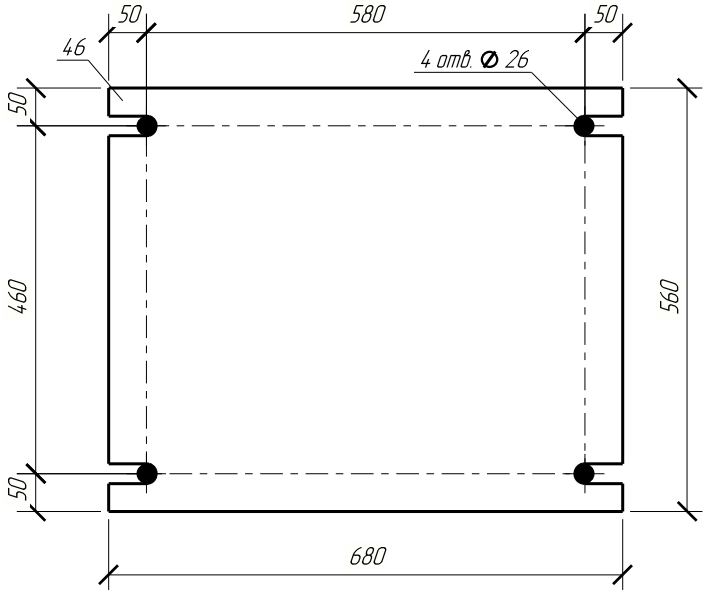

Согласовано

Взам. инв. №

Подп. и дата

Инв. № подл.

Заказчик: _____

М-26/1-КМ

Изм.	Кол.уч.	Лист	№док.	Подпись	Дата
ГИП		Подорогина			04.26
Конструктор		Киселев			04.26

Стадия	Масса	Масштаб
Р	88.2	1:10
Лист 80		Листов

С255

И.П.Соколов

Формат: А4

Поз.	Обозначение	Наименование	Кол.	Масса, кг	Примечание
47	Лист	Лист $\frac{8x197\ ГОСТ\ 19903-2015}{С255\ ГОСТ\ 27772-2015}$ L= 265 мм	16	2.2	35.2кг

Кол-во	Марка
16	Сг-1

Деталь 47

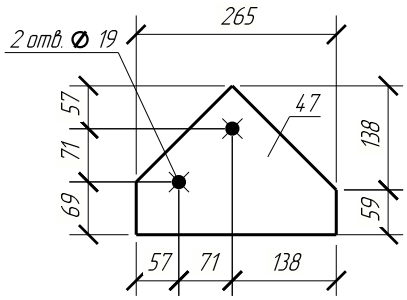

Согласовано

Взам. инв. №

Подп. и дата

Инв. № подл.

Изм.	Кол.уч.	Лист	№док.	Подпись	Дата
ГИП		Подорогина			04.26
Конструктор		Киселев			04.26

Заказчик: _____

М-26/1-КМ

Стадия	Масса	Масштаб
Р	2.2	1:10
Лист 81	Листов	

С255

И.П.Соколов

Формат: А4

Поз.	Обозначение	Наименование	Кол.	Масса, кг	Примечание
48	Лист	Лист $\frac{8\text{х}100\ ГОСТ\ 19903\text{–}2015}{С255\ ГОСТ\ 27772\text{–}2015}$ L= 160 мм	64	1.0	64.0 кг

Кол-во	Марка
64	Сг-1

Деталь 48

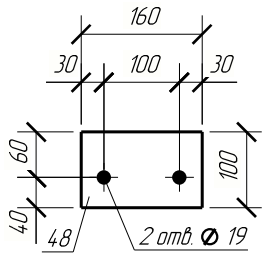

Согласовано

Взам. инв. №

Подп. и дата

Инв. № подл.

Изм.	Кол.уч.	Лист	№док.	Подпись	Дата
ГИП		Подорогина			04.26
Конструктор		Киселев			04.26

Заказчик: _____

М-26/1-КМ

Стадия	Масса	Масштаб
Р	1.0	1:10
Лист 82	Листов	

С255

И.П.Соколов

Формат: А4

Поз.	Обозначение	Наименование	Кол.	Масса, кг	Примечание
49	Лист	Лист $\frac{8x170\ ГОСТ\ 19903-2015}{С255\ ГОСТ\ 27772-2015}$ L= 170 мм	64	1.8	115.2 кг

Кол-во	Марка
64	Сг-1

Деталь 49

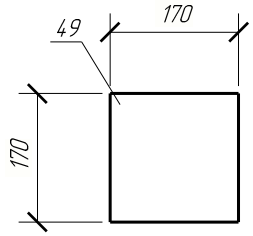

Согласовано

Взам. инв. №

Подп. и дата

Инв. № подл.

Изм.	Кол.уч.	Лист	№док.	Подпись	Дата
ГИП		Подорогина			04.26
Конструктор		Киселев			04.26

Заказчик: _____

М-26/1-КМ

Стадия	Масса	Масштаб
Р	1.8	1:10
Лист 83	Листов	

С255

И.П.Соколов

Формат: А4

Поз.	Обозначение	Наименование	Кол.	Масса, кг	Примечание
50	Лист	Лист $\frac{8x73\ ГОСТ\ 19903-2015}{С255\ ГОСТ\ 27772-2015}$ L= 100 мм	64	0.3	19.2кг

Кол-во	Марка
64	Сг-1

Деталь 50

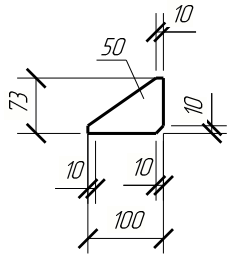

Согласовано

Взам. инв. №

Подп. и дата

Инв. № подл.

Изм.	Кол.уч.	Лист	№док.	Подпись	Дата
ГИП		Подорогина			04.26
Конструктор		Киселев			04.26

Заказчик:_____

М-26/1-КМ

Стадия	Масса	Масштаб
Р	0.3	1:10
Лист 84	Листов	

С255

И.П.Соколов

Формат: А4

Поз.	Обозначение	Наименование	Кол.	Масса, кг	Примечание
51	Лист	Лист $\frac{8x197\ ГОСТ\ 19903-2015}{С255\ ГОСТ\ 27772-2015}$ L= 197 мм	16	1.8	28.8 кг

Кол-во	Марка
16	Сг-1

Деталь 51

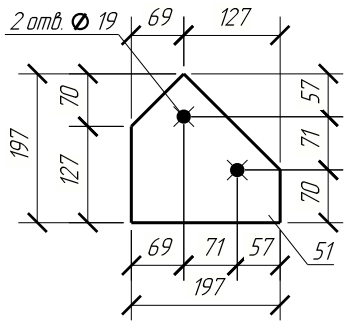

Согласовано

Взам. инв. №

Подп. и дата

Инв. № подл.

Заказчик: _____

М-26/1-КМ

Изм.	Кол.уч.	Лист	№док.	Подпись	Дата
ГИП		Подорогина			04.26
Конструктор		Киселев			04.26

Стадия	Масса	Масштаб
Р	1.8	1:10
Лист 85	Листов	

С255

И.П.Соколов

Формат: А4

Поз.	Обозначение	Наименование	Кол.	Масса, кг	Примечание
52	Деталь горизонтальной	Лист 8х340 ГОСТ 19903-2015 / С255 ГОСТ 27772-2015 L= 340 мм	8	6.5	52.0кг

Кол-во	Марка
8	Сг-1

Деталь 52

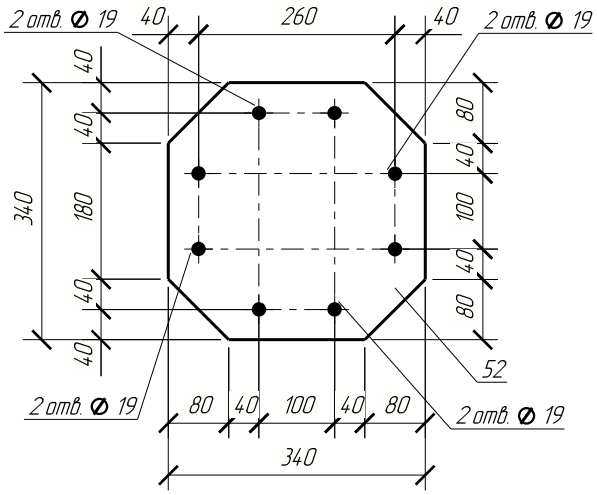

Согласовано

Взам. инв. №

Подп. и дата

Инв. № подл.

Изм.	Кол.уч.	Лист	№док.	Подпись	Дата
ГИП		Подорогина			04.26
Конструктор		Киселев			04.26

Заказчик: _____

М-26/1-КМ

Стадия	Масса	Масштаб
Р	6.5	1:10
Лист 86	Листов	

С255

И.П.Соколов

Формат: А4

Поз.	Обозначение	Наименование	Кол.	Масса, кг	Примечание
53	Деталь горизонтальной	Лист 8х145 ГОСТ 19903-2015 / С255 ГОСТ 27772-2015 L= 358 мм	36	3.2	115.2 кг

Кол-во	Марка
36	СВ-1

Деталь 53

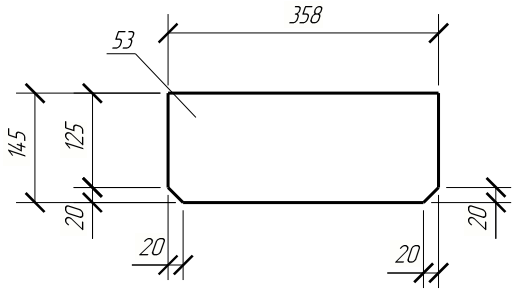

Согласовано

Взам. инв. №

Подп. и дата

Инв. № подл.

Изм.	Кол.уч.	Лист	№док.	Подпись	Дата
ГИП		Подорогина			04.26
Конструктор		Киселев			04.26

Заказчик: _____

М-26/1-КМ

Стадия	Масса	Масштаб
Р	3.2	1:10
Лист 87	Листов	

С255

И.П.Соколов

Формат: А4

Поз.	Обозначение	Наименование	Кол.	Масса, кг	Примечание
54	Шайба	Лист $\frac{20\times100\ ГОСТ\ 19903\text{-}2015}{С255\ ГОСТ\ 27772\text{-}2015}$ L= 100 мм	112	1.6	179.2 кг

Кол-во	Марка
16	К1-1
8	К1-2
8	К1-3
8	К1-4
72	К1-5

Деталь 54

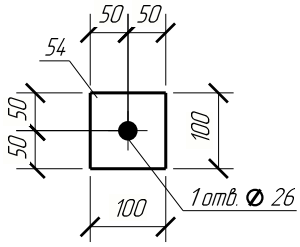

Согласовано

Взам. инв. №

Подп. и дата

Инв. № подл.

Изм.	Кол.уч.	Лист	№док.	Подпись	Дата
ГИП		Подорогина			04.26
Конструктор		Киселев			04.26

Заказчик: _____

М-26/1-КМ

Стадия	Масса	Масштаб
Р	1.6	1:10
Лист 88	Листов	

С255

И.П.Соколов

Формат: А4

Поз.	Обозначение	Наименование	Кол.	Масса, кг	Примечание
55	Колонна	Двутавр 40Ш1 ГОСТ Р 57837-2017 / С255 ГОСТ 27772-2015 L= 10037 мм	2	889.6	1779.2 кг

Кол-во	Марка
2	К1-4

2 – 2

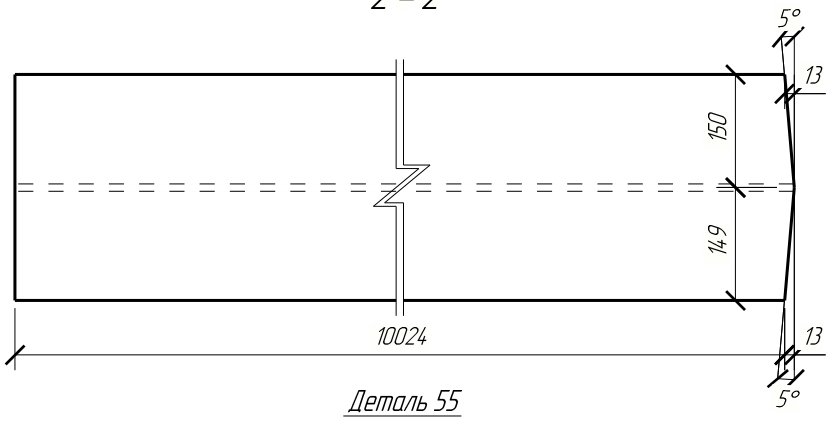

Деталь 55

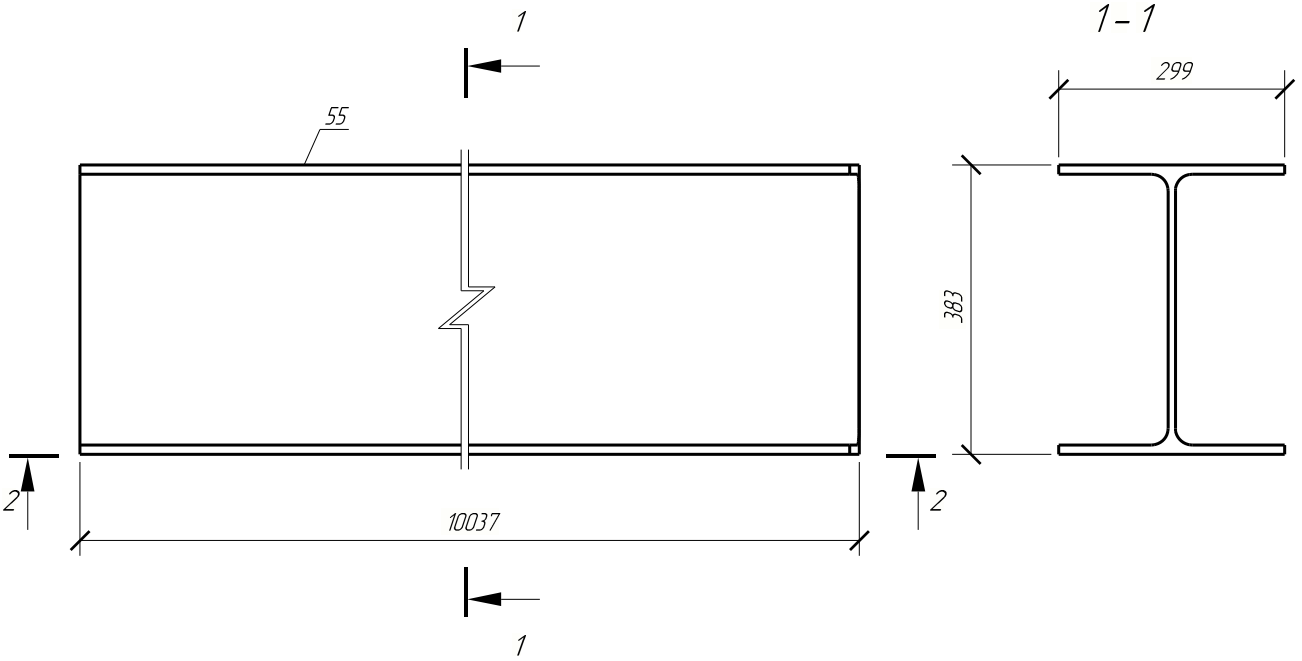

1 – 1

Согласовано

Взам. инв. №

Подп. и дата

Инв. № подл.

Изм.	Кол.уч.	Лист	№док.	Подпись	Дата
ГИП		Подорогина			04.26
Конструктор		Киселев			04.26

Заказчик: _____

М-26/1-КМ

Стадия	Масса	Масштаб
Р	889.6	1:10
Лист 89	Листов	

С255

И.П.Соколов

Формат: А4

Поз.	Обозначение	Наименование	Кол.	Масса, кг	Примечание
56	Колонна	Двутавр $\frac{40Ш1\ ГОСТ\ Р\ 57837-2017}{С255\ ГОСТ\ 27772-2015}$ L= 9529 мм	4	844.6	3378.4 кг

Кол-во	Марка
4	К1-1

Деталь 56

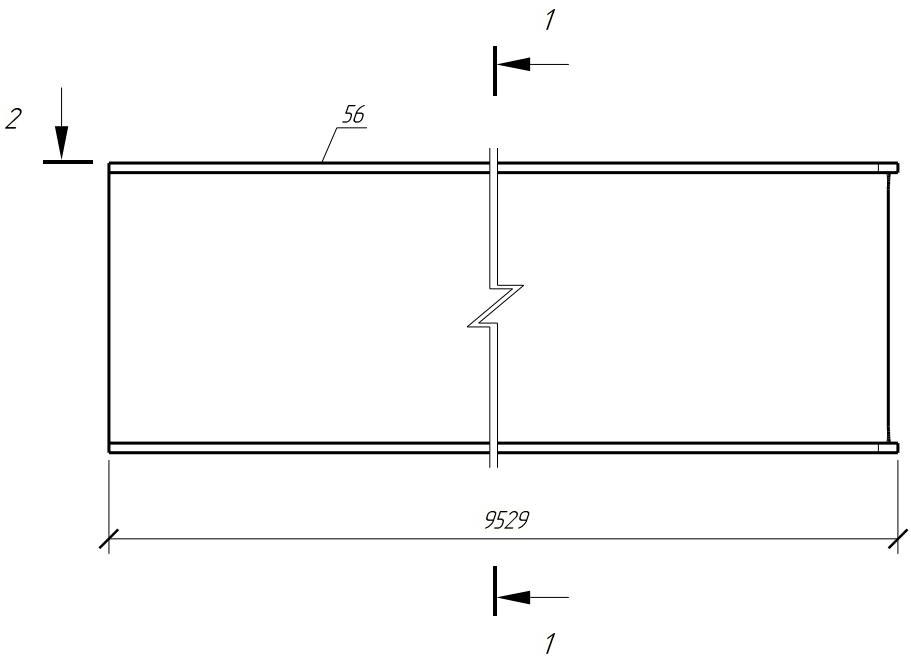

1 – 1

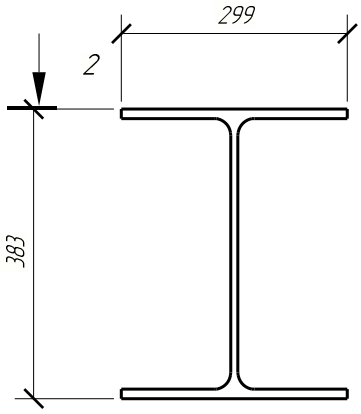

2 – 2

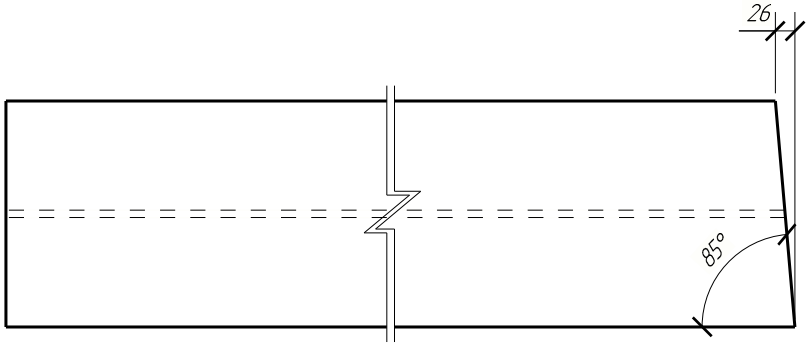

Согласовано

Взам. инв. №

Подп. и дата

Инв. № подл.

Изм.	Кол.уч.	Лист	№док.	Подпись	Дата
ГИП		Подорогина			04.26
Конструктор		Киселев			04.26

Заказчик: _____

М-26/1-КМ

Стадия	Масса	Масштаб
Р	844.6	1:10
Лист 90	Листов	

С255

И.П.Соколов

Формат: А4

Поз.	Обозначение	Наименование	Кол.	Масса, кг	Примечание
57	Колонна	Двутавр 40Ш1 ГОСТ Р 57837-2017 / С255 ГОСТ 27772-2015 L= 9004 мм	4	798.1	3192.4 кг

Кол-во	Марка
2	К1-2
2	К1-3

Деталь 57

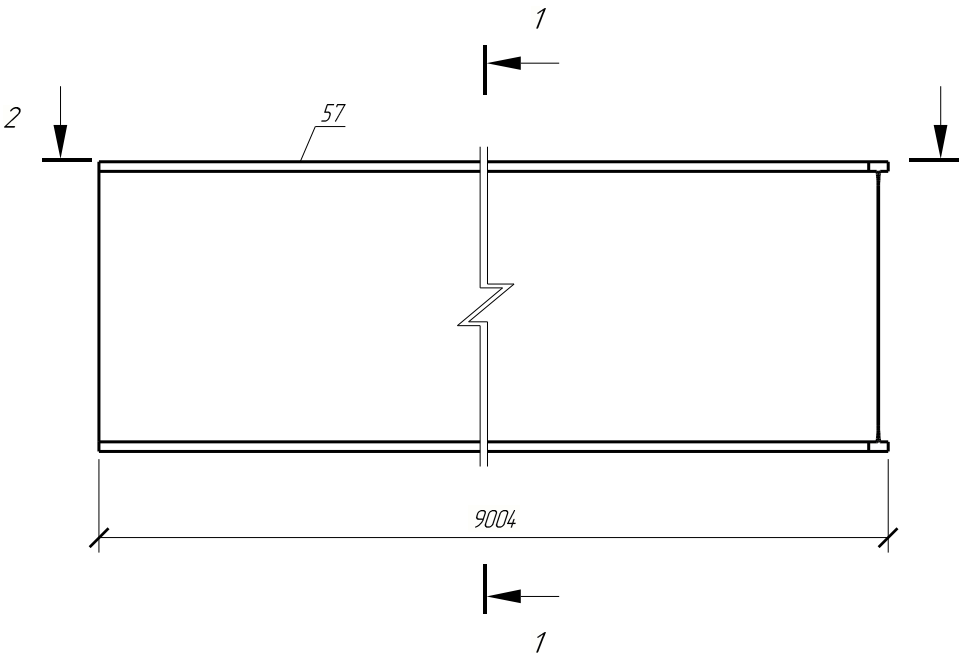

1 – 1

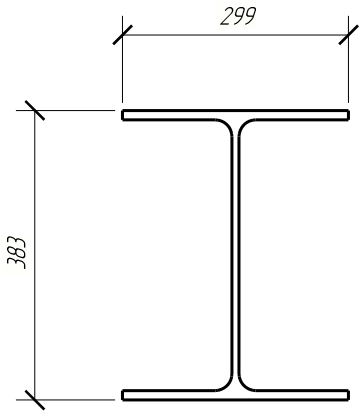

2 – 2

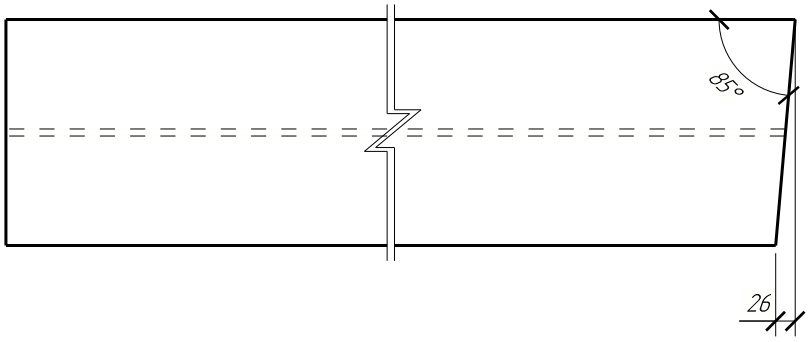

Согласовано

Взам. инв. №

Подп. и дата

Инв. № подл.

Изм.	Кол.уч.	Лист	№док.	Подпись	Дата
ГИП		Подорогина			04.26
Конструктор		Киселев			04.26

Заказчик: _____

М-26/1-КМ

Стадия	Масса	Масштаб
Р	798.1	1:10
Лист 91	Листов	

С255

И.П.Соколов

Формат: А4

Поз.	Обозначение	Наименование	Кол.	Масса, кг	Примечание
58	Лист	Лист $\frac{14\text{х}4.00\ ГОСТ\ 19903\text{–}2015}{С255\ ГОСТ\ 27772\text{–}2015}$ L = 300 мм	8	13.2	105.6 кг

Кол-во	Марка
4	К1-1
2	К1-2
2	К1-3

Деталь 58

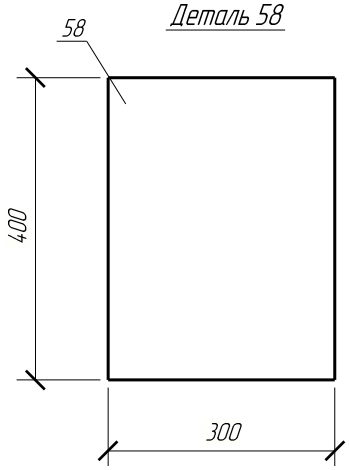

Согласовано

Взам. инв. №

Подп. и дата

Инв. № подл.

Изм.	Кол.уч.	Лист	№док.	Подпись	Дата
ГИП		Подорогина			04.26
Конструктор		Киселев			04.26

Заказчик: _____

М-26/1-КМ

Стадия	Масса	Масштаб
Р	13.2	1:10
Лист 92	Листов	

С255

И.П.Соколов

Формат: А4

Поз.	Обозначение	Наименование	Кол.	Масса, кг	Примечание
59	Лист	Лист 8х150 ГОСТ 19903-2015 / С255 ГОСТ 27772-2015 L = 345 мм	20	3.2	64.0 кг

Кол-во	Марка
8	К1-1
4	К1-2
4	К1-3
4	К1-4

Деталь 59

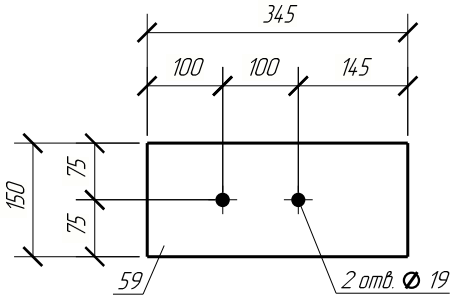

Согласовано

Взам. инв. №

Подп. и дата

Инв. № подл.

Изм.	Кол.уч.	Лист	№док.	Подпись	Дата
ГИП		Подорогина			04.26
Конструктор		Киселев			04.26

Заказчик: _____

М-26/1-КМ

Стадия	Масса	Масштаб
Р	3.2	1:10
Лист 93	Листов	

С255

И.П.Соколов

Формат: А4

Поз.	Обозначение	Наименование	Кол.	Масса, кг	Примечание
60	Уголок монтажный	Уголок 63х5 ГОСТ 8509-93 / С255 ГОСТ 27772-2015 L = 8550 мм	4	41.1	164.4 кг

Кол-во	Марка
2	К1-2
2	К1-3

Деталь 60

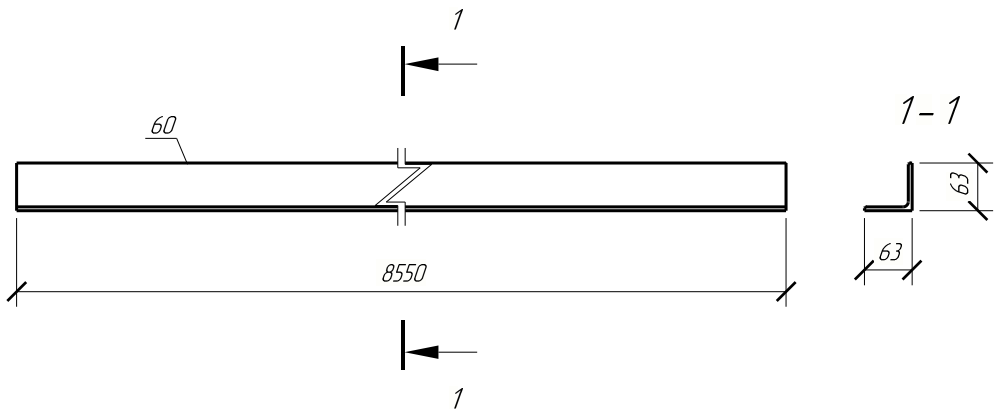

Согласовано

Взам. инв. №

Подп. и дата

Инв. № подл.

Изм.	Кол.уч.	Лист	№док.	Подпись	Дата
ГИП		Подорогина			04.26
Конструктор		Киселев			04.26

Заказчик: _____

М-26/1-КМ

Стадия	Масса	Масштаб
Р	41.1	1:10
Лист 94	Листов	

С255

И.П.Соколов

Формат: А4

Поз.	Обозначение	Наименование	Кол.	Масса, кг	Примечание
61	Лист	Лист $\frac{14 \times 400\ О}{С255\ ГОСТ\ 27772\text{-}2015}$ L= 299 мм	2	13.1	26.2кг

Кол-во	Марка
2	К1-4

Деталь 61

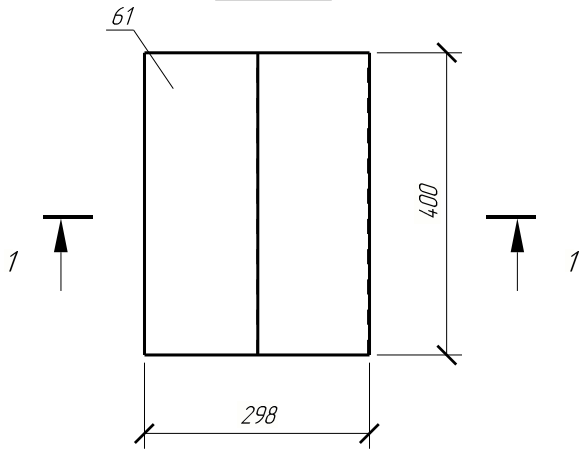

1 – 1

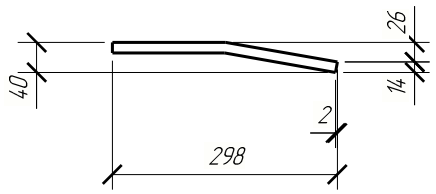

Согласовано

Взам. инв. №

Подп. и дата

Инв. № подл.

Изм.	Кол.уч.	Лист	№док.	Подпись	Дата
ГИП		Подорогина			04.26
Конструктор		Киселев			04.26

Заказчик: _____

М-26/1-КМ

Стадия	Масса	Масштаб
Р	13.1	1:10
Лист 95	Листов	

С255

И.П.Соколов

Формат: А4

Поз.	Обозначение	Наименование	Кол.	Масса, кг	Примечание
62	Деталь горизонтальной	Лист 14х501 ГОСТ 19903-2015 / С255 ГОСТ 27772-2015 L= 644 мм	12	27.8	333.6 кг

Кол-во	Марка
12	СВ-1

Деталь 62

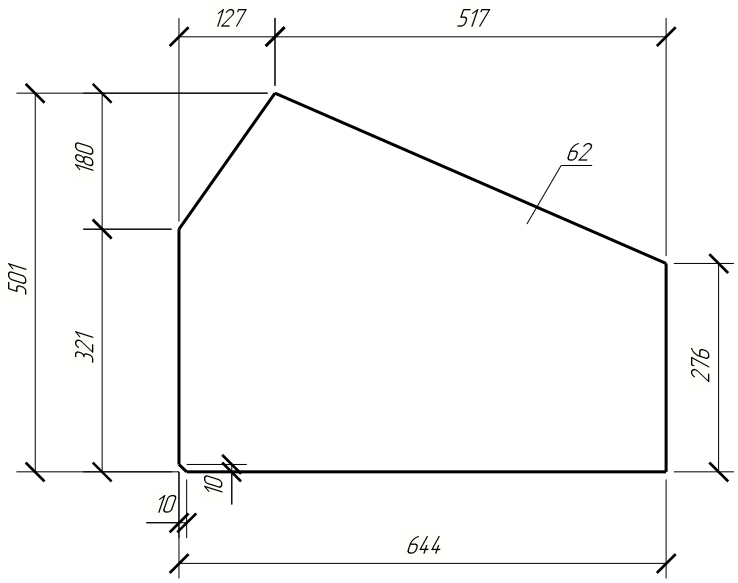

Согласовано

Взам. инв. №

Подп. и дата

Инв. № подл.

Изм.	Кол.уч.	Лист	№док.	Подпись	Дата
ГИП		Подорогина			04.26
Конструктор		Киселев			04.26

Заказчик: _____

М-26/1-КМ

Стадия	Масса	Масштаб
Р	27.8	1:10
Лист 96	Листов	

С255

И.П.Соколов

Формат: А4

Поз.	Обозначение	Наименование	Кол.	Масса, кг	Примечание
63	Надколонник	Лист $\frac{12x167\ ГОСТ\ 19903-2015}{С255\ ГОСТ\ 27772-2015}$ L= 720 мм	18	11.2	201.6 кг

Кол-во	Марка
18	К1-5

Деталь 63

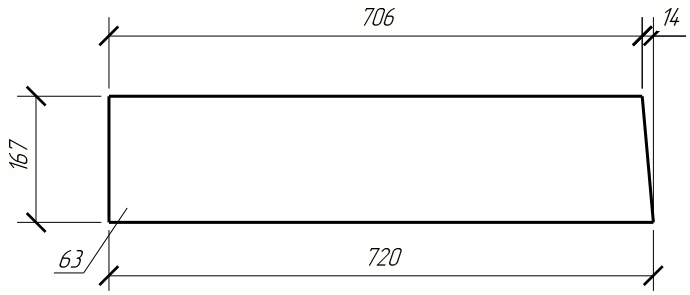

Согласовано

Взам. инв. №

Подп. и дата

Инв. № подл.

Изм.	Кол.уч.	Лист	№док.	Подпись	Дата
ГИП		Подорогина			04.26
Конструктор		Киселев			04.26

Заказчик: _____

М-26/1-КМ

Стадия	Масса	Масштаб
Р	11.2	1:10
Лист 97	Листов	

С255

И.П.Соколов

Формат: А4

Поз.	Обозначение	Наименование	Кол.	Масса, кг	Примечание
64	Деталь горизонтальной	Лист 14х501 ГОСТ 19903-2015 / С255 ГОСТ 27772-2015 L = 565 мм	12	22.4	268.8 кг

Кол-во	Марка
12	СВ-1

Деталь 64

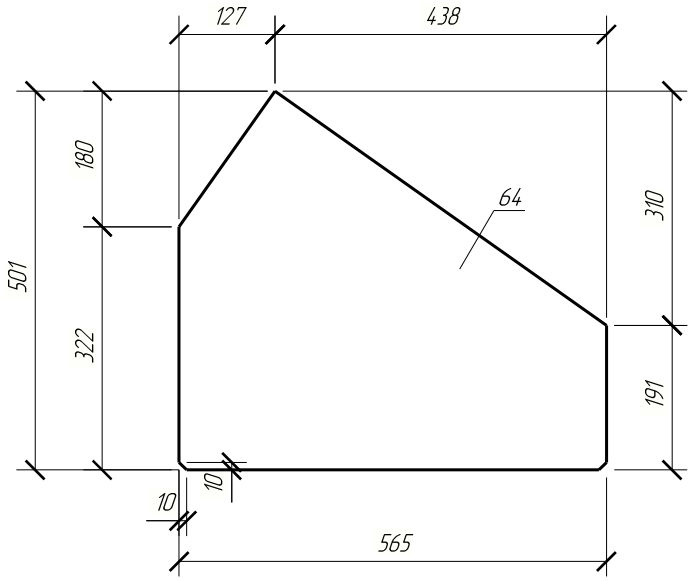

Согласовано

Взам. инв. №

Подп. и дата

Инв. № подл.

Изм.	Кол.уч.	Лист	№док.	Подпись	Дата
ГИП		Подорогина			04.26
Конструктор		Киселев			04.26

Заказчик: _____

М-26/1-КМ

Стадия	Масса	Масштаб
Р	22.4	1:10
Лист 98		Листов

С255

И.П.Соколов

Формат: А4

Поз.	Обозначение	Наименование	Кол.	Масса, кг	Примечание
65	Деталь горизонтальной	Лист 14х696 ГОСТ 19903-2015 / С255 ГОСТ 27772-2015 L= 857 мм	6	60.6	363.6 кг

Кол-во	Марка
6	СВ-1

Деталь 65

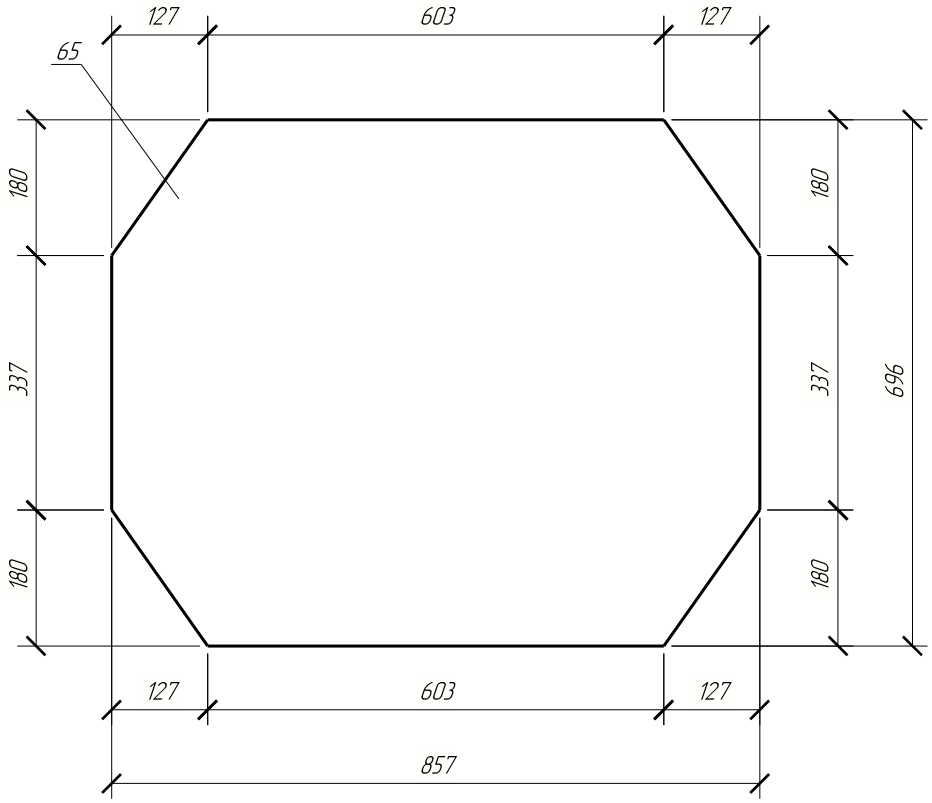

Согласовано

Взам. инв. №

Подп. и дата

Инв. № подл.

Изм.	Кол.уч.	Лист	№док.	Подпись	Дата
ГИП		Подорогина			04.26
Конструктор		Киселев			04.26

Заказчик: _____

М-26/1-КМ

Стадия	Масса	Масштаб
Р	60.6	1:10
Лист 99	Листов	

С255

И.П.Соколов

Формат: А4

Поз.	Обозначение	Наименование	Кол.	Масса, кг	Примечание
66	Деталь горизонтальной	Лист 14х100 ГОСТ 19903-2015 / С255 ГОСТ 27772-2015 L= 220 мм	72	2.4	172.8 кг

Кол-во	Марка
72	СВ-1

Деталь 66

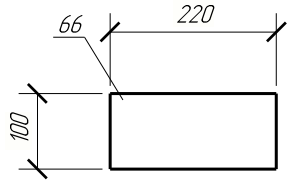

Согласовано

Взам. инв. №

Подп. и дата

Инв. № подл.

Изм.	Кол.уч.	Лист	№док.	Подпись	Дата
ГИП		Подорогина			04.26
Конструктор		Киселев			04.26

Заказчик: _____

М-26/1-КМ

Стадия	Масса	Масштаб
Р	2.4	1:10
Лист 100	Листов	

С255

И.П.Соколов

Формат: А4

Поз.	Обозначение	Наименование	Кол.	Масса, кг	Примечание
67	Связь вертикальная	Уголок 180х11 ГОСТ 8509-93 / С255 ГОСТ 27772-2015 L= 4628 мм	24	141.0	3384.0кг

Кол-во	Марка
24	СВ-1

Деталь 67

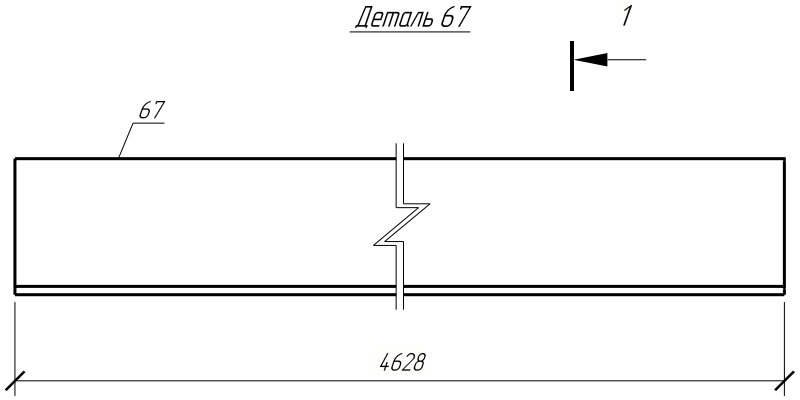

1 – 1

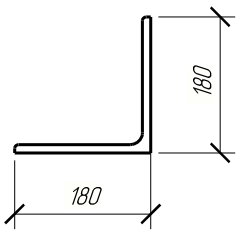

Согласовано

Взам. инв. №

Подп. и дата

Инв. № подл.

Изм.	Кол.уч.	Лист	№док.	Подпись	Дата
ГИП		Подорогина			04.26
Конструктор		Киселев			04.26

Заказчик: _____

М-26/1-КМ

Стадия	Масса	Масштаб
Р	141.0	1:10
Лист 101	Листов	

С255

И.П.Соколов

Формат: А4

Поз.	Обозначение	Наименование	Кол.	Масса, кг	Примечание
68	Каркас фахферка	Профиль 80х3 ГОСТ 30245-2003 / С255 ГОСТ 27772-2015 L= 5749 мм	1	40.7	40.7кг

Кол-во	Марка
1	Крф-5

Деталь 68

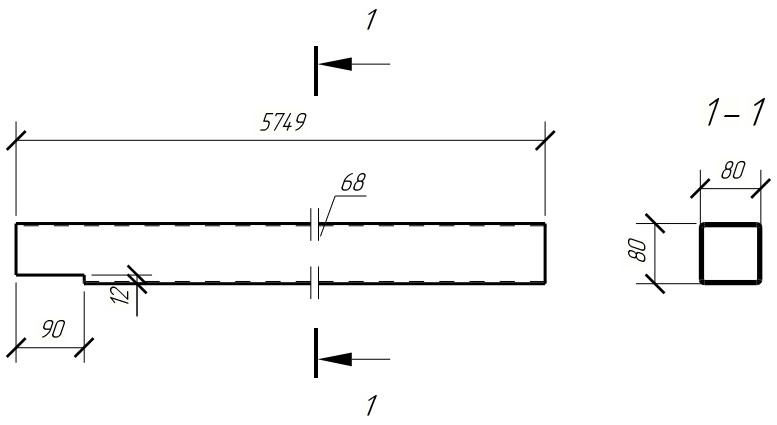

Согласовано

Взам. инв. №

Подп. и дата

Инв. № подл.

Изм.	Кол.уч.	Лист	№док.	Подпись	Дата
ГИП		Подорогина			04.26
Конструктор		Киселев			04.26

Заказчик: _____

М-26/1-КМ

Стадия	Масса	Масштаб
Р	40.7	1:10
Лист 102	Листов	

С255

И.П.Соколов

Формат: А4

Поз.	Обозначение	Наименование	Кол.	Масса, кг	Примечание
69	Уголок	Уголок 90х7 ГОСТ 8509-93 / С255 ГОСТ 27772-2015 L= 358 мм	66	3.5	231.0кг

Кол-во	Марка
60	Крф-1
2	Крф-2
1	Крф-3
2	Крф-4
1	Крф-5

Деталь 69

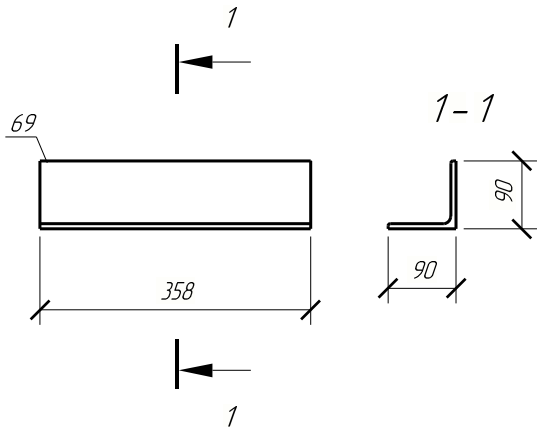

Согласовано

Взам. инв. №

Подп. и дата

Инв. № подл.

Изм.	Кол.уч.	Лист	№док.	Подпись	Дата
ГИП		Подорогина			04.26
Конструктор		Киселев			04.26

Заказчик: _____

М-26/1-КМ

Стадия	Масса	Масштаб
Р	3.5	1:10
Лист 103	Листов	

С255

И.П.Соколов

Формат: А4

Поз.	Обозначение	Наименование	Кол.	Масса, кг	Примечание
70	Уголок	Уголок 90х7 ГОСТ 8509-93 / С255 ГОСТ 27772-2015 L= 100 мм	2	1.0	2.0кг

Кол-во	Марка
1	Крф-3
1	Крф-5

Деталь 70

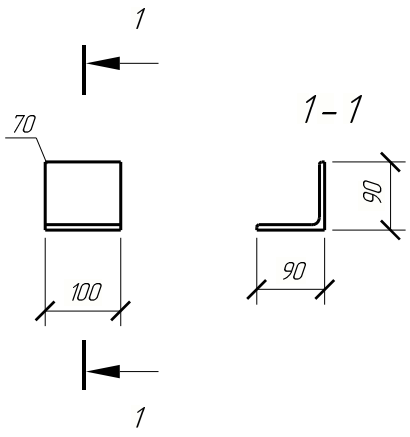

Согласовано

Взам. инв. №

Подп. и дата

Инв. № подл.

Заказчик: _____

М-26/1-КМ

Изм.	Кол.уч.	Лист	№док.	Подпись	Дата
ГИП		Подорогина			04.26
Конструктор		Киселев			04.26

Стадия	Масса	Масштаб
Р	1.0	1:10
Лист 104	Листов	

С255

И.П.Соколов

Формат: А4

Поз.	Обозначение	Наименование	Кол.	Масса, кг	Примечание
71	Каркас фахферка	Профиль 80х3 ГОСТ 30245-2003 / С255 ГОСТ 27772-2015 L= 5936 мм	1	42.0	42.0кг

Кол-во	Марка
1	Крф-2

Деталь 71

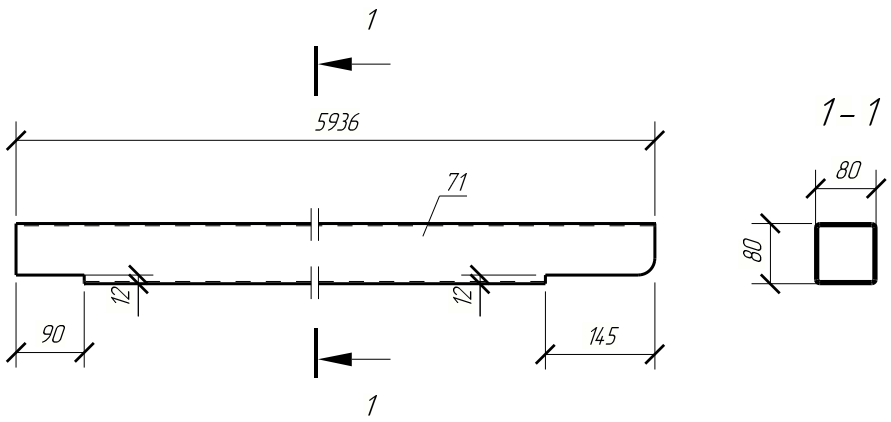

Согласовано

Взам. инв. №

Подп. и дата

Инв. № подл.

Изм.	Кол.уч.	Лист	№док.	Подпись	Дата
ГИП		Подорогина			04.26
Конструктор		Киселев			04.26

Заказчик: _____

М-26/1-КМ

Стадия	Масса	Масштаб
Р	42.0	1:10
Лист 105	Листов	

С255

И.П.Соколов

Формат: А4

Поз.	Обозначение	Наименование	Кол.	Масса, кг	Примечание
72	Тяж	Круг Тяж Ø 16 / С255 ГОСТ 27772-2015 L= 1561 мм	120	2.4	288.0 кг

Кол-во	Марка
120	Т-3

Деталь 72

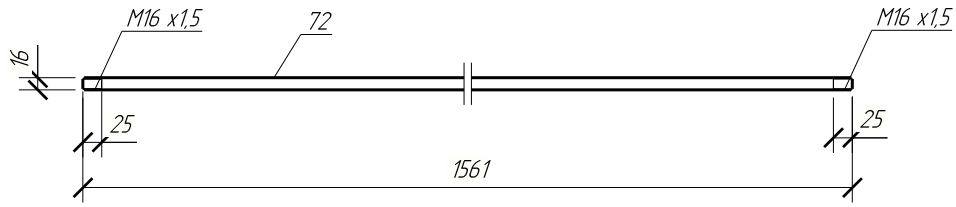

Согласовано

Взам. инв. №

Подп. и дата

Инв. № подл.

Изм.	Кол.уч.	Лист	№док.	Подпись	Дата
ГИП		Подорогина			04.26
Конструктор		Киселев			04.26

Заказчик: _____

М-26/1-КМ

Стадия	Масса	Масштаб
Р	2.4	1:10
Лист 106	Листов	

С255

И.П.Соколов

Формат: А4

Поз.	Обозначение	Наименование	Кол.	Масса, кг	Примечание
73	Лист	Лист $\frac{14\times80\ ГОСТ\ 19903-2015}{С255\ ГОСТ\ 27772-2015}$ L= 180 мм	4	1.6	6.4 кг

Кол-во	Марка
2	Крф-3
2	Крф-4

Деталь 73

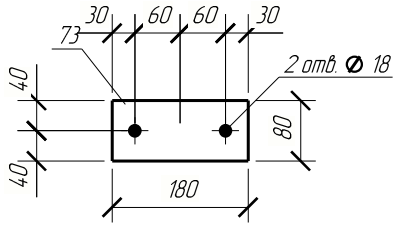

Согласовано

Взам. инв. №

Подп. и дата

Инв. № подл.

Изм.	Кол.уч.	Лист	№док.	Подпись	Дата
ГИП		Подорогина			04.26
Конструктор		Киселев			04.26

Заказчик: _____

М-26/1-КМ

Стадия	Масса	Масштаб
Р	1.6	1:10
Лист 107	Листов	

С255

И.П.Соколов

Формат: А4

Поз.	Обозначение	Наименование	Кол.	Масса, кг	Примечание
74	Лист	Лист $\frac{14\times100\ ГОСТ\ 19903-2015}{С255\ ГОСТ\ 27772-2015}$ L= 200 мм	4	2.2	8.8 кг

Кол-во	Марка
2	Крф-2
2	Крф-5

Деталь 74

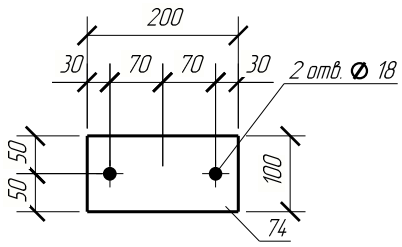

Согласовано

Взам. инв. №

Подп. и дата

Инв. № подл.

Изм.	Кол.уч.	Лист	№док.	Подпись	Дата
ГИП		Подорогина			04.26
Конструктор		Киселев			04.26

Заказчик: _____

М-26/1-КМ

Стадия	Масса	Масштаб
Р	2.2	1:10
Лист 108	Листов	

С255

И.П.Соколов

Формат: А4

Поз.	Обозначение	Наименование	Кол.	Масса, кг	Примечание
75	Прогоны	Швеллер 18П ГОСТ 8240-97 / С255 ГОСТ 27772-2015 L= 6150 мм	18	99.9	1798.2 кг

Кол-во	Марка
18	Пр-2

2 – 2

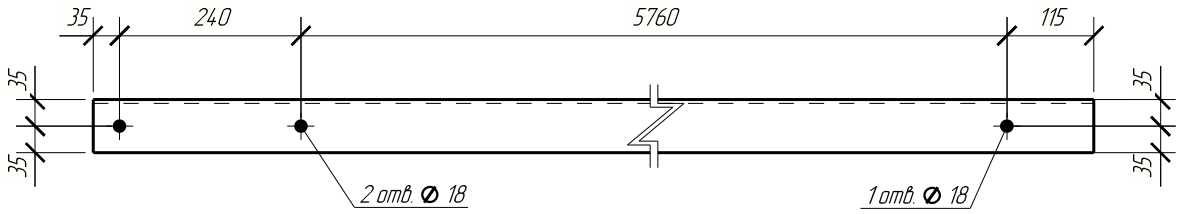

Деталь 75

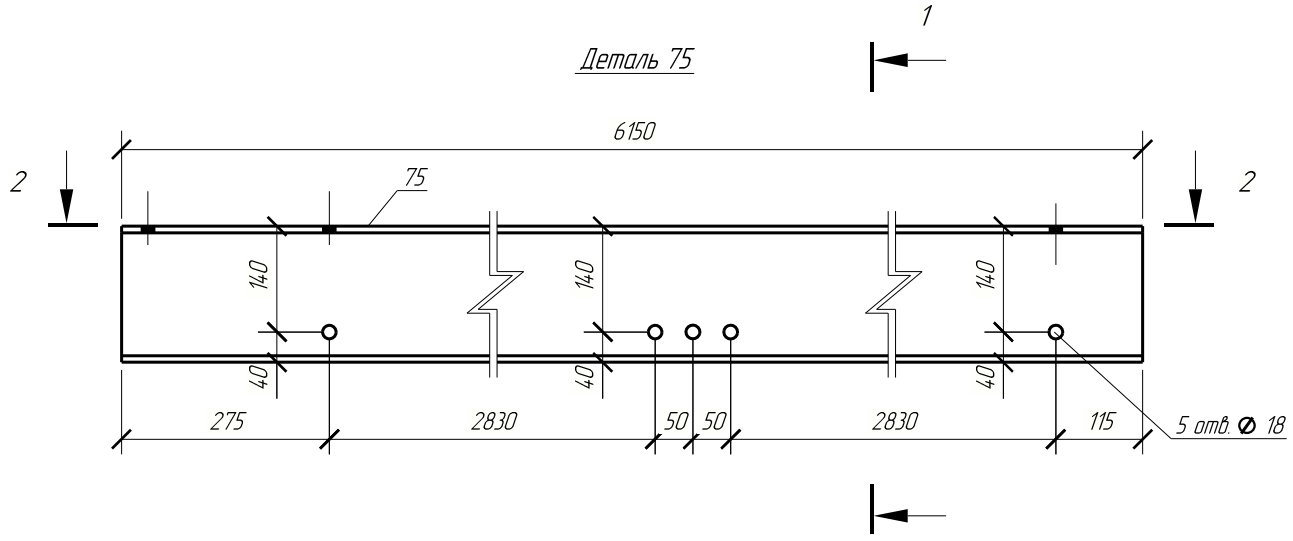

1 – 1

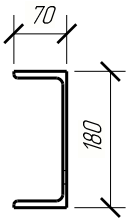

Согласовано

Взам. инв. №

Подп. и дата

Инв. № подл.

Изм.	Кол.уч.	Лист	№док.	Подпись	Дата
ГИП		Подорогина			04.26
Конструктор		Киселев			04.26

Заказчик: _____

М-26/1-КМ

Стадия	Масса	Масштаб
Р	99.9	1:10
Лист 109	Листов	

С255

И.П.Соколов

Формат: А4

Поз.	Обозначение	Наименование	Кол.	Масса, кг	Примечание
76	Тяж	Круг Тяж Ø 16 / С255 ГОСТ 27772-2015 L= 3331 мм	40	5.2	208.0кг

Кол-во	Марка
40	Т-1

Деталь 76

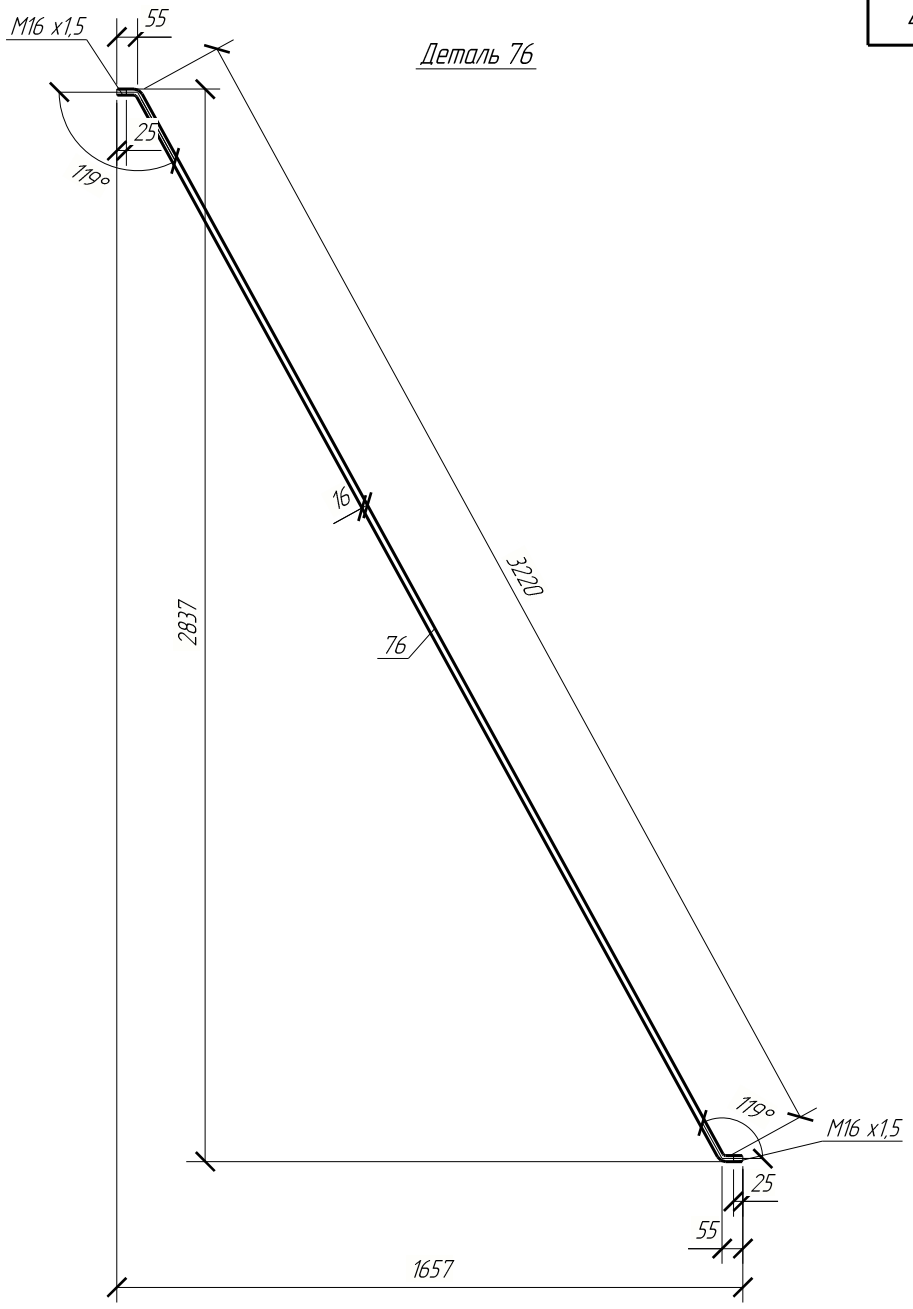

Согласовано

Взам. инв. №

Подп. и дата

Инв. № подл.

Изм.	Кол.уч.	Лист	№док.	Подпись	Дата
ГИП		Подорогина			04.26
Конструктор		Киселев			04.26

Заказчик: _____

М-26/1-КМ

Стадия	Масса	Масштаб
Р	5.2	1:20
Лист 110	Листов	

С255

И.П.Соколов

Формат: А4

Поз.	Обозначение	Наименование	Кол.	Масса, кг	Примечание
77	Тяж	Круг Тяж Ø 16 / С255 ГОСТ 27772-2015 L= 3195 мм	40	5.0	200.0кг

Кол-во	Марка
40	Т-2

Деталь 77

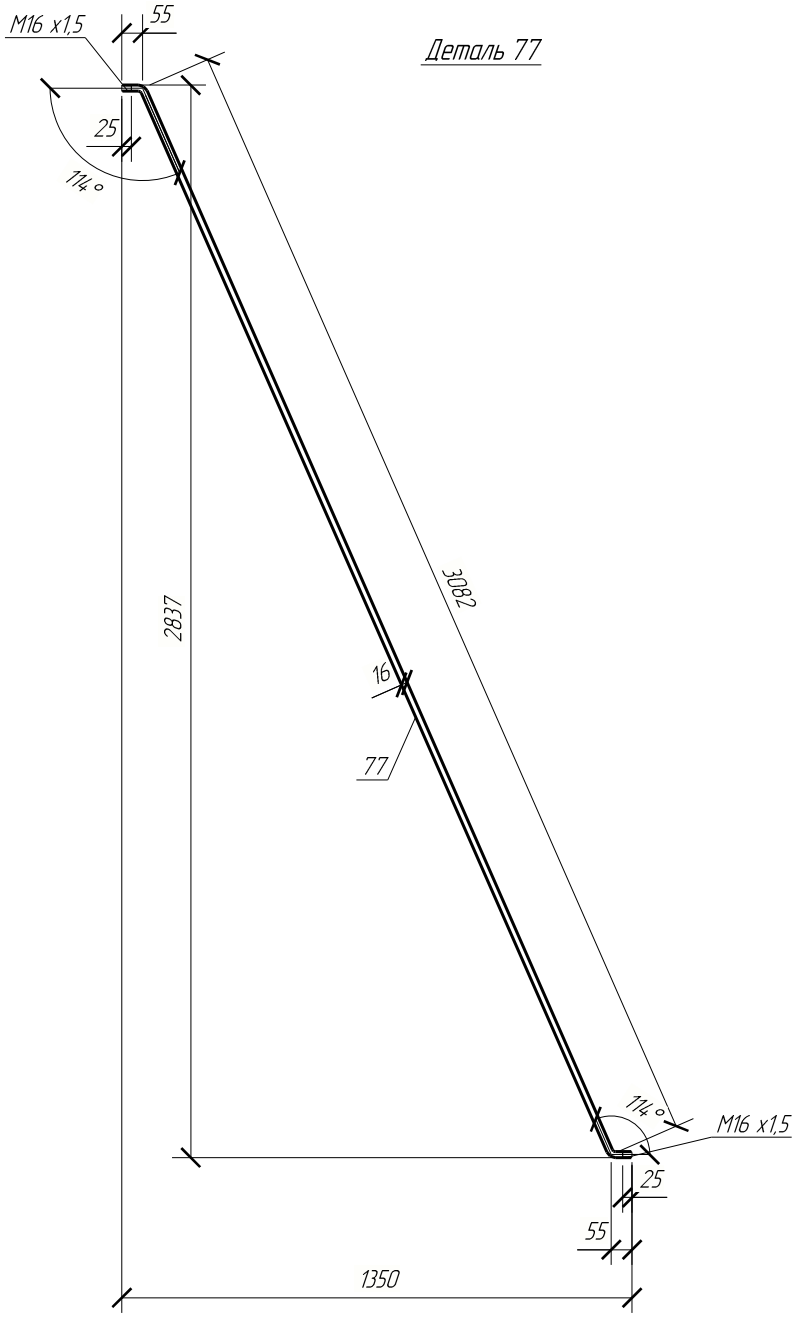

Согласовано

Взам. инв. №

Подп. и дата

Инв. № подл.

Изм.	Кол.уч.	Лист	№док.	Подпись	Дата
ГИП		Подорогина			04.26
Конструктор		Киселев			04.26

Заказчик: _____

М-26/1-КМ

Стадия	Масса	Масштаб
Р	5.0	1:20

Лист 111 Листов

С255

И.П.Соколов

Формат: А4

Поз.	Обозначение	Наименование	Кол.	Масса, кг	Примечание
78	Прогоны	Швеллер 18П ГОСТ 8240-97 / С255 ГОСТ 27772-2015 L= 5990 мм	144	97.3	14011.2 кг

Кол-во	Марка
144	Пр-3

2 - 2

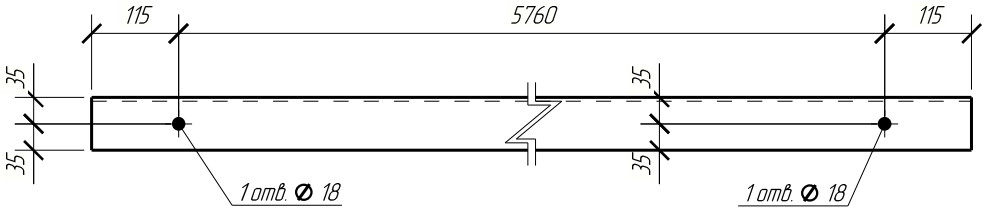

Деталь 78

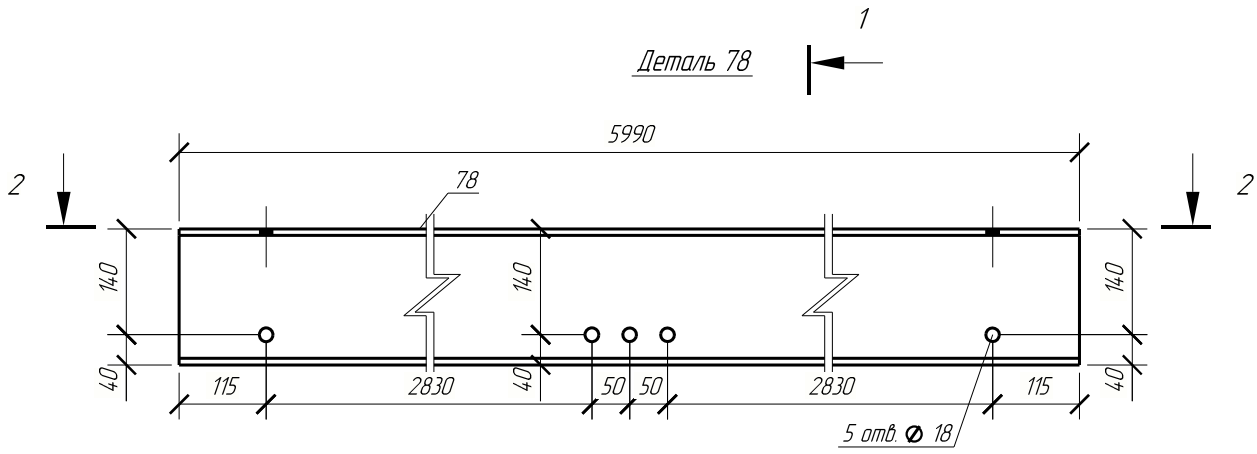

1 - 1

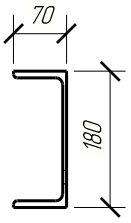

Согласовано

Взам. инв. №

Подп. и дата

Инв. № подл.

Изм.	Кол.уч.	Лист	№док.	Подпись	Дата
ГИП		Подорогина			04.26
Конструктор		Киселев			04.26

Заказчик: _____

М-26/1-КМ

Стадия	Масса	Масштаб
Р	97.3	1:10
Лист 112		Листов

С255

И.П.Соколов

Формат: А4

Поз.	Обозначение	Наименование	Кол.	Масса, кг	Примечание
79	Прогоны	Швеллер 18П ГОСТ 8240-97 / С255 ГОСТ 27772-2015 L= 6150 мм	18	99.9	1798.2 кг

Кол-во	Марка
18	Пр-1

2 - 2

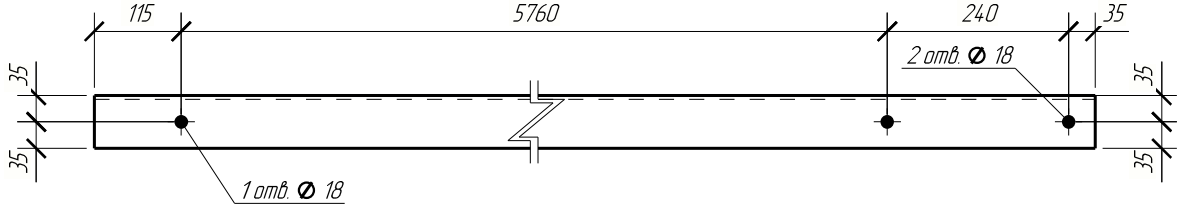

Деталь 79

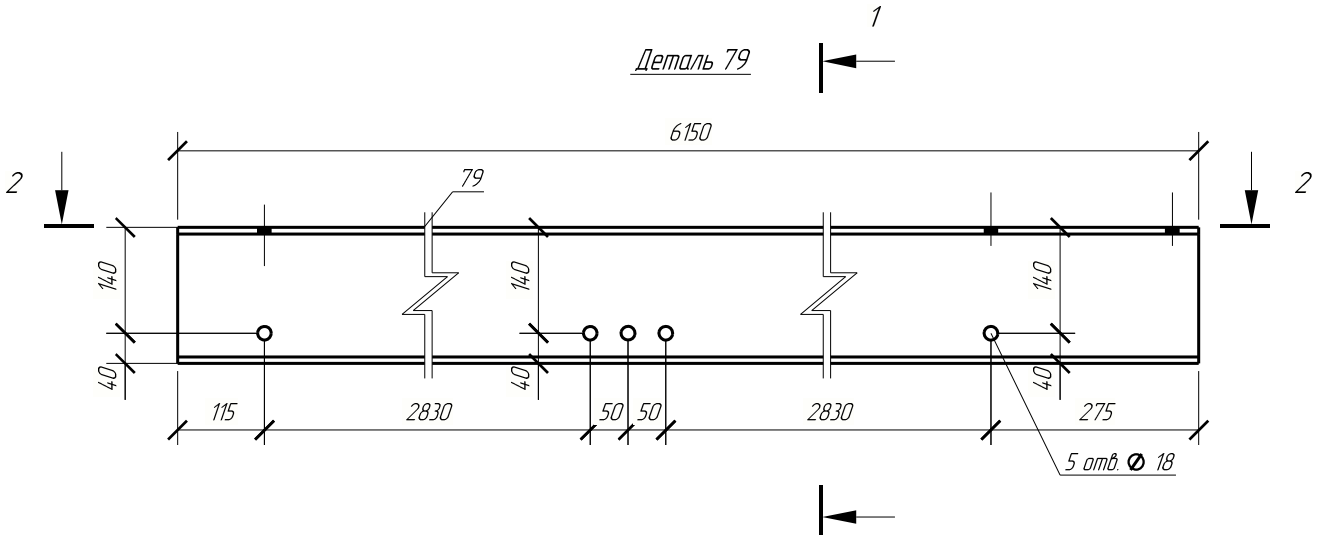

1 - 1

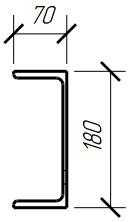

Согласовано

Взам. инв. №

Подп. и дата

Инв. № подл.

Изм.	Кол.уч.	Лист	№док.	Подпись	Дата
ГИП		Подорогина			04.26
Конструктор		Киселев			04.26

Заказчик: _____

М-26/1-КМ

Стадия	Масса	Масштаб
Р	99.9	1:10
Лист 113	Листов	

С255

И.П.Соколов

Формат: А4

Поз.	Обозначение	Наименование	Кол.	Масса, кг	Примечание
80	Уголок	Уголок 90х7 ГОСТ 8509-93 / С255 ГОСТ 27772-2015 L= 60 мм	396	0.6	237.6 кг

Кол-во	Марка
54	Пр-1
54	Пр-2
288	Пр-3

Деталь 80

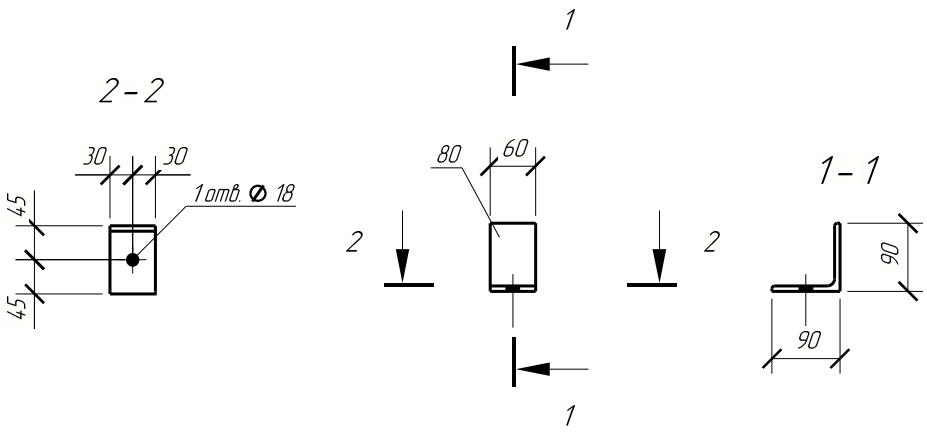

Согласовано

Взам. инв. №

Подп. и дата

Инв. № подл.

Изм.	Кол.уч.	Лист	№док.	Подпись	Дата
ГИП		Подорогина			04.26
Конструктор		Киселев			04.26

Заказчик: _____

М-26/1-КМ

Стадия	Масса	Масштаб
Р	0.6	1:10
Лист 114	Листов	

С255

И.П.Соколов

Формат: А4

Поз.	Обозначение	Наименование	Кол.	Масса, кг	Примечание
81	Лист	Лист $\frac{6x180\ ГОСТ\ 19903-2015}{С255\ ГОСТ\ 27772-2015}$ L = 300 мм	180	2.5	450.0 кг

Кол-во	Марка
18	Б-1
18	Б-2
144	Фм-1

Деталь 81

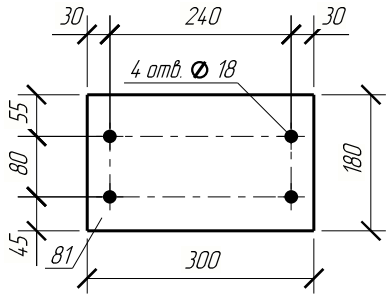

Согласовано

Взам. инв. №

Подп. и дата

Инв. № подл.

Изм.	Кол.уч.	Лист	№док.	Подпись	Дата
ГИП		Подорогина			04.26
Конструктор		Киселев			04.26

Заказчик: _____

М-26/1-КМ

Стадия	Масса	Масштаб
Р	2.5	1:10
Лист 115	Листов	

С255

И.П.Соколов

Формат: А4

Поз.	Обозначение	Наименование	Кол.	Масса, кг	Примечание
82	Лист	Лист $\frac{8х160\ ГОСТ\ 19903-2015}{С255\ ГОСТ\ 27772-2015}$ L= 200 мм	4	2.0	8.0кг

Кол-во	Марка
2	Б-1
2	Б-2

Деталь 82

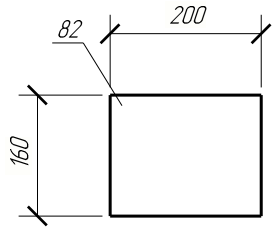

Согласовано

Взам. инв. №

Подп. и дата

Инв. № подл.

Изм.	Кол.уч.	Лист	№док.	Подпись	Дата
ГИП		Подорогина			04.26
Конструктор		Киселев			04.26

Заказчик:_____

М-26/1-КМ

Стадия	Масса	Масштаб
Р	2.0	1:10
Лист 116	Листов	

С255

И.П.Соколов

Формат: А4

Поз.	Обозначение	Наименование	Кол.	Масса, кг	Примечание
83	Лист	Лист 12х300 ГОСТ 19903-2015 / С255 ГОСТ 27772-2015 L= 706 мм	18	19.9	358.2кг

Кол-во	Марка
18	К1-5

Деталь 83

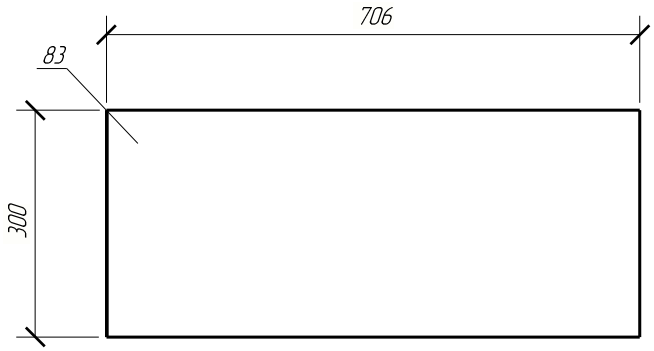

Согласовано

Взам. инв. №

Подп. и дата

Инв. № подл.

Изм.	Кол.уч.	Лист	№док.	Подпись	Дата
ГИП		Подорогина			04.26
Конструктор		Киселев			04.26

Заказчик: _____

М-26/1-КМ

Стадия	Масса	Масштаб
Р	19.9	1:10
Лист 117	Листов	

С255

И.П.Соколов

Формат: А4

Поз.	Обозначение	Наименование	Кол.	Масса, кг	Примечание
84	Лист	Лист $\frac{12х300\ ГОСТ\ 19903-2015}{С255\ ГОСТ\ 27772-2015}$ L= 721 мм	18	20.4	367.2 кг

Кол-во	Марка
18	К1-5

Деталь 84

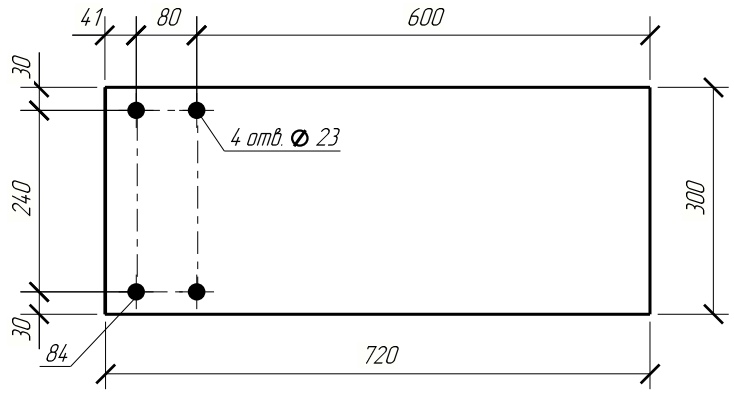

Согласовано

Взам. инв. №

Подп. и дата

Инв. № подл.

Изм.	Кол.уч.	Лист	№док.	Подпись	Дата
ГИП		Подорогина			04.26
Конструктор		Киселев			04.26

Заказчик: _____

М-26/1-КМ

Стадия	Масса	Масштаб
Р	20.4	1:10
Лист 118	Листов	

С255

И.П.Соколов

Формат: А4