Индивидуальный предприниматель
Соколов Павел Сергеевич

153023, Россия, Ивановская область, Ивановский район, д. Дьяково, 48б
ИНН 370263844021 ОГРНИП 319370200034581
Р/сч 40802810717000012513 В ТУЛЬСКОМ ОТДЕЛЕНИИ № 8604 ПАО СБЕРБАНК
к/сч 30101810300000000608 БИК 047003608

Регистрационный номер в государственном реестре
саморегулируемых организаций № СРО-П-179-12122012 от 09.02.2026 г.

Заказ: М-26/2
Заказчик:_____

"Здание по адресу: Самарская область, город Самара"

РАБОЧАЯ ДОКУМЕНТАЦИЯ

Архитектурно-строительные решения

Архитектурно-строительные решения

М-26/2 - АС

Том 1

Изм.	*№ док.*	*Подп.*	*Дата*

2026

Индивидуальный предприниматель
Соколов Павел Сергеевич

153023, Россия, Ивановская область, Ивановский район, д. Дьяково, 48б
ИНН 370263844021 ОГРНИП 319370200034581
Р/сч 40802810717000012513 В ТУЛЬСКОМ ОТДЕЛЕНИИ № 8604 ПАО СБЕРБАНК
к/сч 30101810300000000608 БИК 047003608

Регистрационный номер в государственном реестре
саморегулируемых организаций № СРО-П-179-12122012 от 09.02.2026 г.

Заказ: М-26/2
Заказчик:_____

"Здание по адресу: Самарская область, город Самара"

РАБОЧАЯ ДОКУМЕНТАЦИЯ

Архитектурно-строительные решения

М-26/2 - АС

Том 1

Индивидуальный предприниматель *Соколов П.С.*

Главный инженер *Подорогина А.В.*

Изм.	*№ док.*	*Подп.*	*Дата*

Согласовано

Взам. инв. №

Подп. и дата

Инв. № подл.

2026

Ведомость рабочих чертежей основного комплекта АС

Лист	Наименование	Примечание
1	Общие данные (начало)	
2	Общие данные (окончание)	
3	Визуализация. Вид 1, 2.	
4	Визуализация. Вид 3, 4.	
5	Фасады 1-12, 12-1, А-К, К-А	
6	Разрезы 1-1, 2-2	
7	Схемы размещения стеновых сэндвич-панелей	
8	Спецификация стеновых сэндвич-панелей	
9	План кровли	
10	Узлы крепления стеновых сэндвич-панелей	
11	Маркировочный план на отм. 0.000.	
12	Спецификация заполнений оконных проемов	
13	Спецификация заполнений дверных проемов	
14	Экспликация пола.	
15	Схема расположения фундаментов и фундаментных балок	
16	Фундамент колонны. Фундаментная балка	
17	Блок фундаментных болтов БФБ-1	
18	Кладочный план на отм. 0.000	

Ведомость ссылочных и прилагаемых документов

Обозначение	Наименование	Примечание
	Ссылочные документы:	
ФЗ от 30.12.2009 N 384-ФЗ	«Федеральный закон «Технический регламент о безопасности зданий и сооружений» от 30.12.2009 N 384-ФЗ»	
ФЗ от 22.07.2008 г. №123-ФЗ	«Федеральный закон «Технический регламент о требованиях пожарной безопасности» от 22.07.2008 г. №123-ФЗ»	
СП 1.13130.2020	"СП 1.13130 "Системы противопожарной защиты. Эвакуационные пути и выходы"	
СП 2.1.3678-20	"СП 2.1.3678-20. "Санитарно-эпидемиологические требования к эксплуатации помещений, зданий, сооружений, оборудования и транспорта, а также условиям деятельности хозяйствующих субъектов, осуществляющих продажу товаров, выполнение работ или оказание услуг". Основные положения вступивших в действие санитарных правил	
СП 17.13330.2017	«СП 17.13330.2017. Свод правил. Кровли. Актуализированная редакция СНиП II-26-76»	
СП 20.13330.2016	«СП 20.13330.2016. Свод правил. Нагрузки и воздействия. Актуализированная редакция СНиП 2.01.07-85*»	
СП 29.13330.2011	«СП 29.13330.2011. Свод правил. Полы. Актуализированная редакция СНиП 2.03.13-88»	
СП 51.13330.2011	«СП 51.13330.2011. Свод правил. Защита от шума. Актуализированная редакция СНиП 23-03-2003»	
СП 52.13330.2016	«СП 52.13330.2016. Свод правил. Естественное и искусственное освещение. Актуализированная редакция СНиП 23-05-95*»	
СП 59.13330.2020	«СП 59.13330.2020. Свод правил. Доступность зданий и сооружений для маломобильных групп населения. СНиП 35-01-2001»	
СП 70.13330.2012	«СП 70.13330.2012. Свод правил. Несущие и ограждающие конструкции. Актуализированная редакция СНиП 3.03.01-87»	
СП 118.13330.2022	«СП 118.13330.2022. Свод правил. Общественные здания и сооружения. СНиП 31-06-2009»	
СП 131.13330.2025	«СП 131.13330.2025. Свод правил. Строительная климатология. СНиП 23-01-99*»	
СНиП 12-01-2004	«СНиП 12-01-2004. Организация строительства»	
ГОСТ Р 21.101-2020	«ГОСТ Р 21.101-2020. Национальный стандарт Российской Федерации. Система проектной документации для строительства. Основные требования к проектной и рабочей документации»	
ГОСТ 14098-2014	"ГОСТ 14098-2014. Межгосударственный стандарт. Соединения сварные арматуры и закладных изделий железобетонных конструкций. Типы, конструкции и размеры"	
ГОСТ 23166-2024	«ГОСТ 23166-2024. Межгосударственный стандарт. Блоки оконные и балконные. Общие технические условия»	
ГОСТ 23279-2012	«ГОСТ 23279-2012. Межгосударственный стандарт. Сетки арматурные сварные для железобетонных конструкций и изделий. Общие технические условия»	
ГОСТ 24379.1-2012	«ГОСТ 24379.1-2012. Межгосударственный стандарт. Болты фундаментные. Конструкция и размеры»	
ГОСТ 24866-2014	«ГОСТ 24866-2014. Межгосударственный стандарт. Стеклопакеты клееные. Технические условия»	
ГОСТ 26633-2015	«ГОСТ 26633-2015. Межгосударственный стандарт. Бетоны тяжелые и мелкозернистые. Технические условия»	
ГОСТ 30673-2013	«ГОСТ 30673-2013. Межгосударственный стандарт. Профили поливинилхлоридные для оконных и дверных блоков. Технические условия»	
ГОСТ 30674-2023	«ГОСТ 30674-2023. Межгосударственный стандарт. Блоки оконные и балконные из поливинилхлоридных профилей. Технические условия»	
ГОСТ 31173-2016	«ГОСТ 31173-2016. Межгосударственный стандарт. Блоки дверные стальные. Технические условия»	
ГОСТ 34028-2016	«ГОСТ 34028-2016. Межгосударственный стандарт. Прокат арматурный для железобетонных конструкций. Технические условия»	
ГОСТ Р 52749-2007	«ГОСТ Р 52749-2007. Швы монтажные оконные с паропроницаемыми саморасширяющимися лентами. Технические условия»	

Ведомость спецификаций

Лист	Наименование	Примечание
8	Спецификация стеновых сэндвич-панелей	
8	Спецификация фасонных элементов фасадов	
9	Спецификация элементов водосточной системы	
9	Спецификация элементов кровли	
9	Ведомость материалов кровли	
12	Спецификация заполнений оконных проемов	
13	Спецификация заполнений дверных проемов	
14	Спецификация материалов пола	
14	Спецификация элементов армирования пола с нагрузкой 0,5 т/м2	
16	Спецификация элементов фундамента Фм	
16	Спецификация элементов изделий	
16	Спецификация элементов фундаментной балки Фб на погонный метр	
17	Спецификация элементов блока фундаментных болтов БФБ-1	

Проект разработан в соответствии с государственными нормами, правилами, стандартами, исходными данными, а также техническими условиями и проектными требованиями, выданными органами государственного надзора и заинтересованными организациями при согласовании места размещения объекта и обеспечивает безопасную эксплуатацию зданий при соблюдении предусмотренных проектом мероприятий.

Гл. инженер проекта А.В. Подорогина

Взам. инв. №

Подп. и дата

Инв. № подл.

Изм.	Кол.уч.	Лист	№док.	Подп.	Дата	Заказчик:_____	М-26/2-АС	
						Здание по адресу: Самарская область, город Самара		
ГИП		Подорогина			05.26	Здание производственно-складского назначения	Стадия: Р	Лист: 1 / Листов:
Архитектор		Журавлева			05.26	Общие данные (начало)	ИП Соколов П.С.	

Формат А2А

ОБЩИЕ УКАЗАНИЯ:

1. Рабочая документация здания производственно-складского назначения по адресу: Самарская область, город Самара, разработана на основании представленных Заказчиком исходных данных и в соответствии с техническими регламентами.

2. Зона размещения проектируемого объекта относится ко IIВ климатическому району ("СП 131.13330.2025. Свод правил. Строительная климатология. СНиП 23-01-99") со следующими природными данными:*
- температура воздуха наиболее холодной пятидневки, ^{0}С, обеспеченностью 0,92 -27^0 С;
- нормативное значение ветрового давления (по III району СП 20.13330.2016.) - 38 кг/м2;
- нормативное значение веса снегового покрова (по IV району СП 20.13330.2016.) - 2,0 кПа.

4. Степень огнестойкости здания определяется в проекте «Мероприятия по обеспечению пожарной безопасности зданий и сооружений». Мероприятия по защите конструкций от воздействия пламени при пожаре выполняются на основании раздела «Огнезащита». Данные разделы разрабатываются специализированной организацией.

5. Проектируемое здание имеет следующие геометрические характеристики:
- размеры в плане в осях - 64,0 х 60,0 м;
- высота здания 6.0 м от уровня чистого пола здания до нижнего пояса ферм.

6. За относительную отметку 0.000 принят уровень чистого пола 1 этажа проектируемого здания.

7. Проектируемый объект представляет собой здание, имеющее несущий стальной каркас из горячекатаных профилей, состоящий из:
- колонны из горячекатанных профилей или монолитных колонн;
- балок или ферм покрытия из горячекатаных профилей;
- прогонов из швеллеров по фермам или балкам покрытия.
Система балок покрытия, прогонов и связей обеспечивает пространственную жесткость каркаса здания.

8. Фундаменты проектируемого здания монолитные железобетонные столбчатого типа под колонны, и ленточного типа под наружные стены здания.

9. Наружные поверхности фундаментов, соприкасающиеся с грунтом, обмазать горячим битумом по холодной битумной грунтовке за два раза.

10. Основание под фундаменты уточняются отдельным проектом на основании результатов инженерно-геологических изысканий.

11. Полы бетонные с упрочняющем покрытием типа мастер ТОП по армированной монолитной плите с арматурными сетками по ГОСТ 5781-82.
В качестве упрочняющего верхнего слоя использовать любой материал, удовлетворяющий требованиям восприятия нагрузок:
1. *нормативное значение нагрузки на полы 1.5, 5.0, 7.0, 10.0 т/м2/ соответственно (коэффициент надежности по нагрузке γf=1,2);*
2. *В качестве грунтового основания необходимо выполнить обратную засыпку песчано-щебеночной смесью в соотношении 60% - щебень, 40% - песок. Вместо песка для данного устройства основания допускается использование ПГС с включением глины не более 5%.*
3. *Армирование допускается выполнять из отдельных стержней. Стыковку по длине стержней производить путем перехлеста на величину не менее 40 d стержня. Количество стыкуемой арматуры в одном сечении не должно превышать 50%.*
4. *Раскладка нижнего слоя арматуры выполняется на пластиковых фиксаторах для обеспечения защитного слоя бетона 40мм. Защитный слой верхнего армирования принять 25-30мм.*
5. *При производстве полов руководствоваться требованиями "СП 29.13330.2011. Свод правил. Полы. Актуализированная редакция СНиП 2.03.13-88" и "СНиП 12-01-2004. Организация строительства".*
6. *Полы разрезаются усадочными швами по достижению бетонных конструкций прочности на сжатие 8-10МПа. Швы нарезаются на величину 1/3 толщины плиты. Ширину швов установить технологией производства работ (рекомендуемая ширина швов 5мм).*
7. *Рекомендуемая величина нарезки швов картами - 3х3м. Все усадочные и деформационные швы внутри здания заполнить герметиком типа "Гермотекс" по ТУ 5770-006-04002214-00 или Радберфлекс 50 с пено-полиэтиленовым шнуром типа Вилатерм А Climafill Neutral.*
8. *Коэффициенты уплотнения грунта и основания под полы принять не менее величины согласно таблице М.2 "СП 45.13330.2017. Свод правил. Земляные сооружения, основания и фундаменты. Актуализированная редакция СНиП 3.02.01-87".*
9. *Материал упрочняющего верхнего слоя (топпинга) подобрать с учетом требований допустимости совместного использования данного состава и укладываемой бетонной смеси.*
10. *Бетонное покрытие пола необходимо отсечь от боковых поверхностей стен и каркаса демпферной лентой (тип и марку ленты установить согласно требуемой технологии производства работ).*
11. *Бетон должен соответствовать требованиям "ГОСТ 26633-2015. Межгосударственный стандарт. Бетоны тяжелые и мелкозернистые. Технические условия".*
12. *В качестве крупного заполнителя использовать щебень из природного камня по "ГОСТ 8267-93. Межгосударственный стандарт. Щебень и гравий из плотных горных пород для строительных работ. Технические условия". Марка щебня из природного камня должна быть не ниже "800". Наибольшая крупность заполнителя - не более 20 мм.*
13. *В качестве мелкого заполнителя использовать природный песок, удовлетворяющий требованиям "ГОСТ 8736-2014. Межгосударственный стандарт. Песок для строительных работ. Технические условия".*

12. Наружные стены здания:
- Цоколь - полнотелые пескобетонные блоки по ГОСТ 13579—2018;
- Ограждающие конструкции выше цоколя - стеновые сендвич-панели.

13. Кровля – двухскатная с наружным и внутренним организованным водостоком и выводом стока на рельеф поверхности, покрытие - полимерная мембрана. Уклон кровли обеспечивается системой наклонных балок покрытия и двухскатных стропильных ферм.

14. Оконные блоки из ПВХ профилей индивидуального изготовления в соответствии с "ГОСТ 23166-2024. Межгосударственный стандарт. Блоки оконные и балконные. Общие технические условия", "ГОСТ 30674-2023. Межгосударственный стандарт. Блоки оконные и балконные из поливинилхлоридных профилей. Технические условия", "ГОСТ 30673-2013. Межгосударственный стандарт. Профили поливинилхлоридные для оконных и дверных блоков. Технические условия", "ГОСТ 24866-2014. Межгосударственный стандарт. Стеклопакеты клееные. Технические условия". Швы монтажных узлов примыканий оконных блоков к стеновым проемам должны соответствовать требованиям "ГОСТ Р 52749-2007. Швы монтажные оконные с паропроницаемыми саморасширяющимися лентами. Технические условия".

15. Для защиты фундаментов здания рекомендуется выполнить бетонную отмостку шириной 1.0 м с уклоном 1=0.03 от наружной стены со всех сторон, за исключением мест установки ворот и дверей.

16. На основании СП 4.13130.2013 п. 7 для зданий высотой 10м и более метров от отметки поверхности проезда до карниза кровли или верха наружной стены (парапета) и площадью кровли более 100м^2 должны предусматриваться наружные пожарные лестницы. Количество лестниц определяется периметром здания: по 1 пожарной лестнице на каждые 200м по периметру. Данные условия определены для зданий класса Ф5. Для зданий других классов (Ф1, Ф2, Ф3, Ф4) количество и расположение лестниц определяется требованиями раздела «Мероприятия по обеспечению пожарной безопасности зданий и сооружений».

17. Проект разработан для производства работ в летнее время. При работе в зимнее время руководствоваться проектом производства работ.

Взам. инв. №

Подп. и дата

Инв. № подл.

						Заказчик:_____		М-26/2-АС
						Здание по адресу: Самарская область, город Самара		
Изм.	Кол.уч.	Лист	№док.	Подп.	Дата			
ГИП		Подорогина			05.26	Здание производственно-складского назначения	Стадия: Р; Лист: 2; Листов:	
Архитектор		Журавлева			05.26			
						Общие данные (окончание)	ИП Соколов П.С.	

Формат А3А

Вид 1.



Вид 2.



						Заказчик:_____	М-26/2-АС
						Здание по адресу: Самарская область, город Самара	
Изм.	Кол.уч.	Лист	№док.	Подп.	Дата		
ГИП		Подорогина			05.26	Здание производственно-складского назначения	Стадия: Р; Лист: 3; Листов:
Архитектор		Журавлева			05.26		
						Визуализация. Вид 1, 2.	ИП Соколов П.С.

Взам. инв. №

Подп. и дата

Инв. № подл.

Формат А3А

Фасад 1-12.



Фасад 12-1.

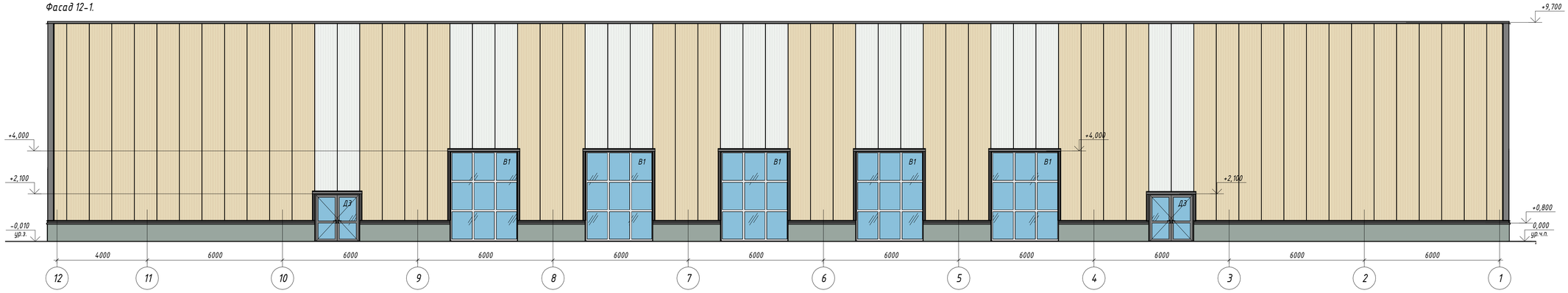

Фасад А-К.

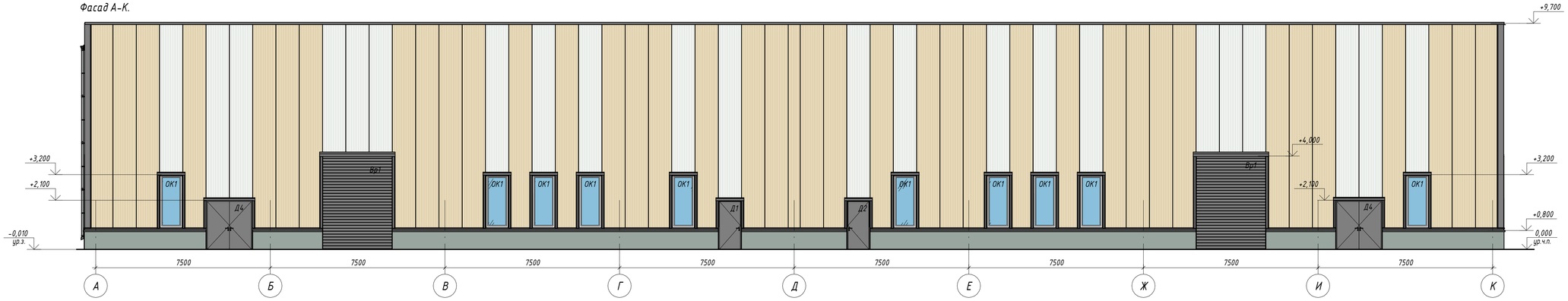

Фасад К-А.

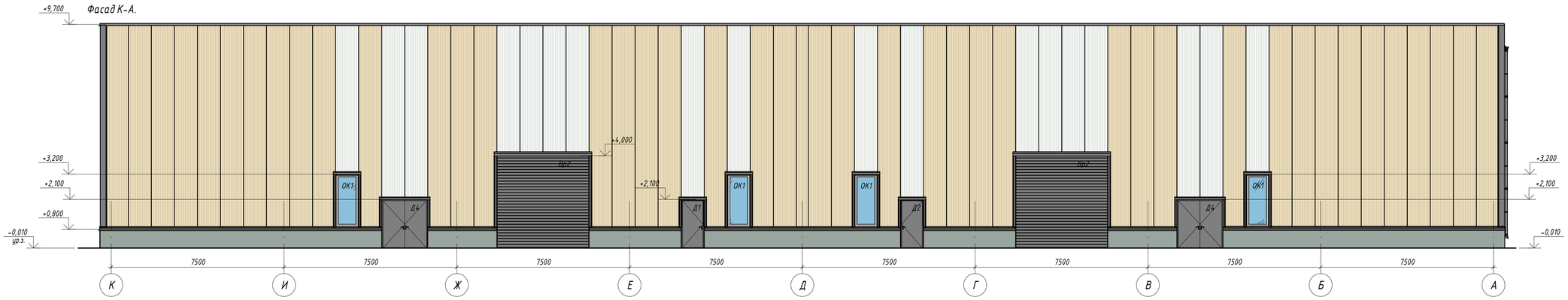

Изм.	Кол.уч.	Лист	№док.	Подп.	Дата
ГИП		Подорогина			05.26
Архитектор		Журавлева			05.26

Заказчик: _____ М-26/2-АС

Здание по адресу: Самарская область, город Самара

Здание производственно-складского назначения

Стадия	Лист	Листов
Р	5	

Фасады 1-12, 12-1, А-К, К-А

ИП Соколов П.С.

Формат А1А

Взам. инв. №

Подп. и дата

Инв. № подл.

Разрез 1-1. М 1:100.

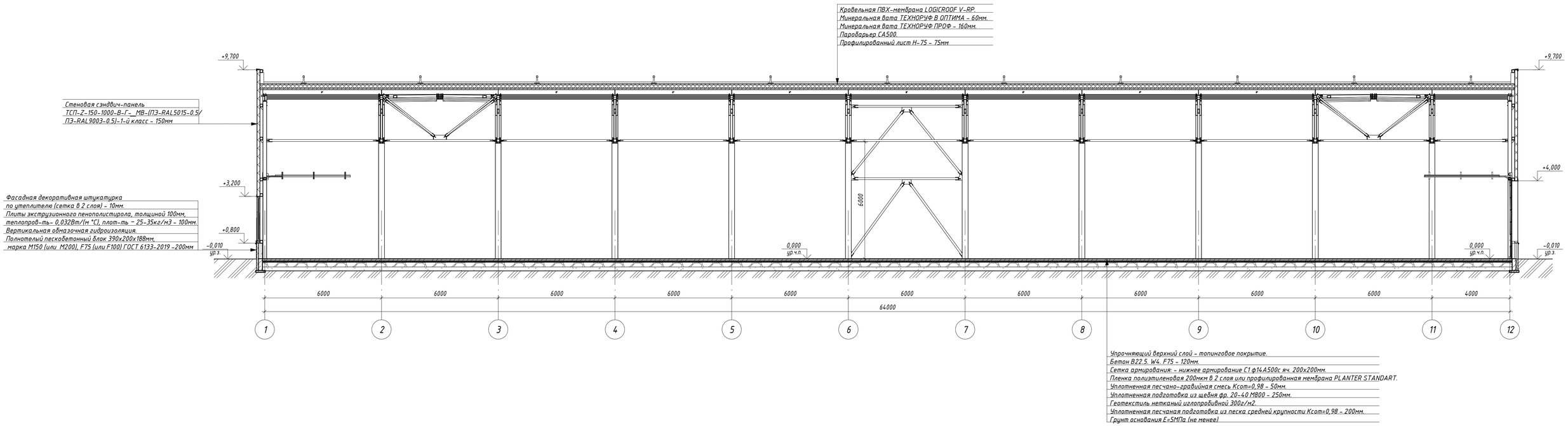

Разрез 2-2. М 1:100.

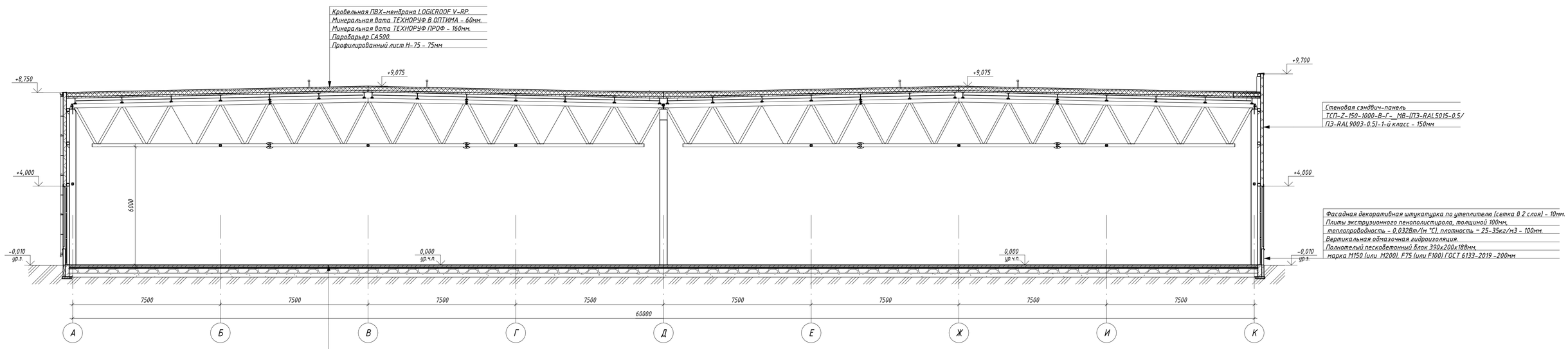

Примечание:
1. Данный лист смотри совместно с л. 9, 10, 14.

Изм.	Кол.уч.	Лист	№док.	Подп.	Дата
ГИП		Подорогина			05.26
Архитектор		Журавлева			05.26

Заказчик:_____ М-26/2-АС

Здание по адресу: Самарская область, город Самара

Здание производственно-складского назначения

Стадия	Лист	Листов
Р	6	

Разрезы 1-1, 2-2

ИП Соколов П.С.

Формат А1А

Взам. инв. №

Подп. и дата

Инв. № подл.

Схема размещения стеновых сэндвич-панелей на фасаде в осях 1-12.

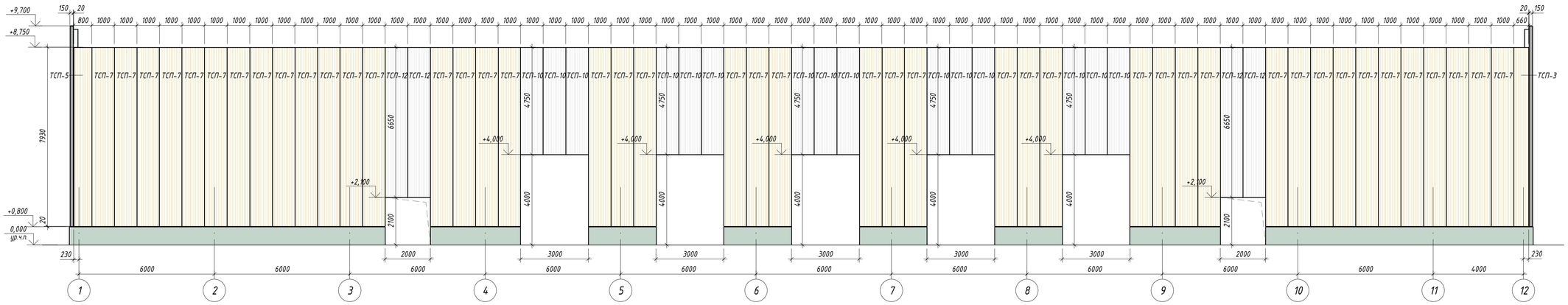

Схема размещения стеновых сэндвич-панелей на фасаде в осях 12-1.

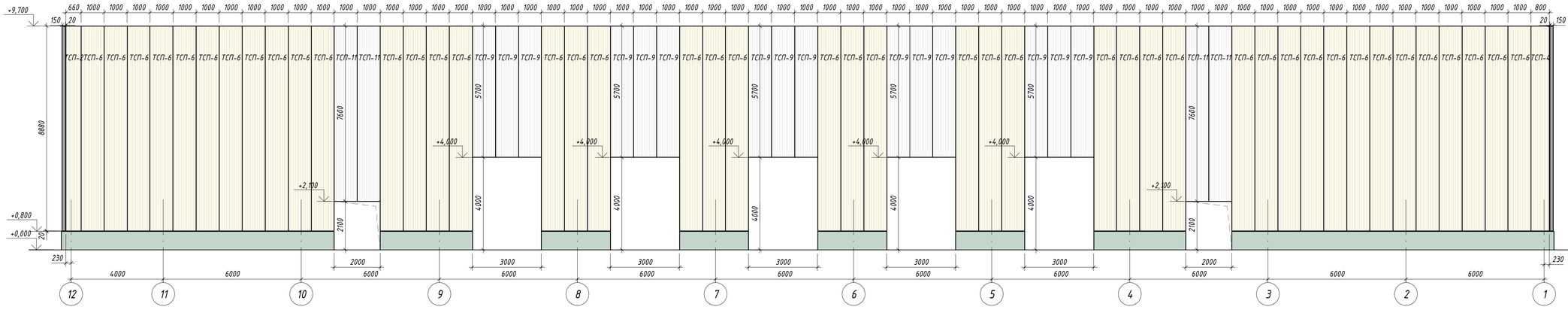

Схема размещения стеновых сэндвич-панелей на фасаде в осях А-К.

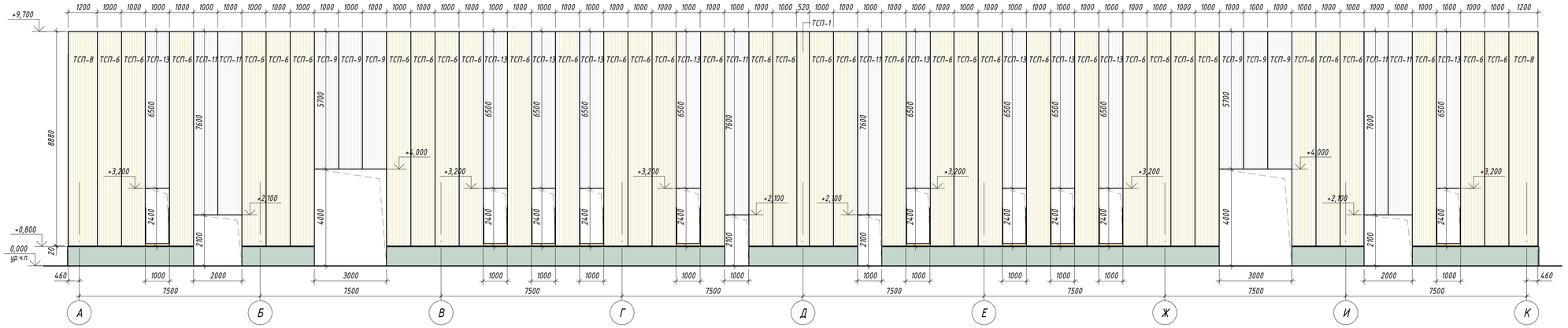

Схема размещения стеновых сэндвич-панелей на фасаде в осях К-А.

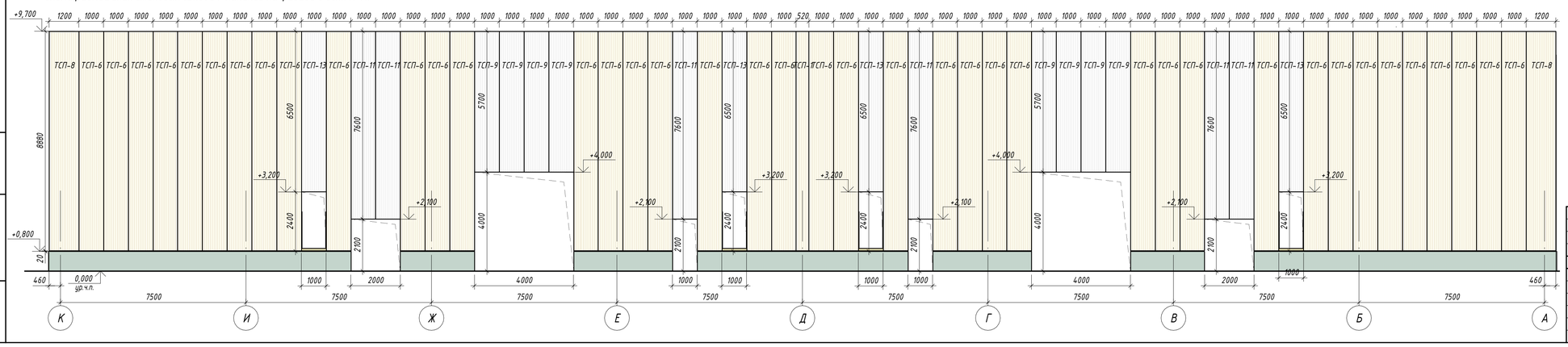

Примечания:
1. Спецификацию стеновых сэндвич-панелей смотри лист 8.

						Заказчик:_____		М-26/2-АС
						Здание по адресу: Самарская область, город Самара		
Изм.	Кол.уч.	Лист	№док.	Подп.	Дата			
ГИП			Подорогина		05.26	Здание производственно-складского назначения	Стадия: Р	Лист: 7	Листов:
Архитектор			Журавлева		05.26			
						Схемы размещения стеновых сэндвич-панелей	ИП Соколов П.С.	

Взам. инв. №

Подп. и дата

Инв. № подл.

Формат А1А

Спецификация фасонных элементов фасадов

Поз.	Схема	ADSK_Наименование	Количество по фасадам					Длина развертки, мм	Длина, м	Примечание (Площадь)
			1-12	12-1	А-К	К-А	Кол-во			
1	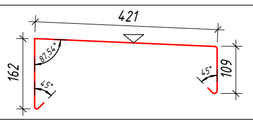	Примыкание сэндвич-панелей к парапету Фасонный элемент парапета 1.	0	1	1	1	3	585	185,48	108,50 м²
2	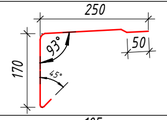	Примыкание сэндвич-панелей по кровле. Фасонный элемент кровельный (капельник)	1	0	0	0	1	310	64,5	20,00 м²
3	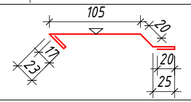	Примыкание сэндвич-панелей. Фасонный элемент обрамления ворот 1	0	0	0	2	4	210	14,82	3,11 м²
4	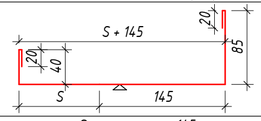	Примыкание сэндвич-панелей. Фасонный элемент обрамления ворот 2	0	0	0	2	4	460	14,82	6,82 м²
5	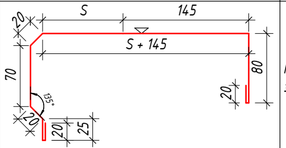	Примыкание сэндвич-панелей. Фасонный элемент обрамления ворот 3	0	0	0	4	8	550	26,45	14,55 м²
6	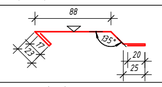	Примыкание сэндвич-панелей. Фасонный элемент оконного обрамления 1	2	0	1	4	36	210	71,42	15,00 м²
7	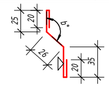	Примыкание сэндвич-панелей. Фасонный элемент оконного обрамления 2	2	0	1	4	36	149	71,42	10,64 м²
8	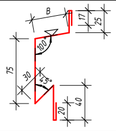	Примыкание сэндвич-панелей. Фасонный элемент оконного обрамления 3	2	0	1	4	36	275	71,42	19,64 м²
9	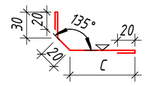	Примыкание сэндвич-панелей. Фасонный элемент оконного обрамления 4	6	0	3	12	108	190	237,01	45,03 м²
10	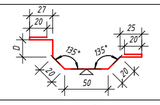	Примыкание сэндвич-панелей. Фасонный элемент оконного обрамления 5	4	0	2	8	72	30	150,76	4,52 м²
11	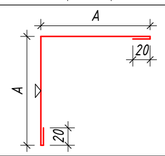	Фасонный элемент угловой 1	0	0	0	0	4	590	35,16	20,74 м²
12	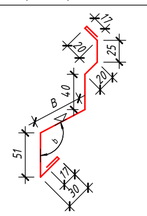	Фасонный элемент цокольный 3	0	0	0	0	30	280	187,46	52,49 м²
13	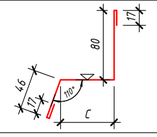	Фасонный элемент цокольный 4	0	0	0	0	30	220	187,46	41,24 м²

Спецификация стеновых сэндвич-панелей

Поз.	Обозначение	Наименование	Количество по фасадам				Кол.	Масса ед., кг.	Примечание (Площадь)	Размер, мм
			1-11	11-1	А-Д	Д-А				
Стеновая сэндвич-панель цвет RAL 1015										
ТСП-1	ГОСТ 32603-2021	ТСП-Z-150-1000-В-Г-__МВ-(ПЭ-RAL1015-0.5/ ПЭ-RAL9003-0.5)-1-й класс	0	0	1	1	2		9,24 м²	520x8880
ТСП-2	ГОСТ 32603-2021	ТСП-Z-150-1000-В-Г-__МВ-(ПЭ-RAL1015-0.5/ ПЭ-RAL9003-0.5)-1-й класс	0	1	0	0	1		5,86 м²	660x8880
ТСП-3	ГОСТ 32603-2021	ТСП-Z-150-1000-В-Г-__МВ-(ПЭ-RAL1015-0.5/ ПЭ-RAL9003-0.5)-1-й класс	1	0	0	0	1		5,23 м²	660x7930
ТСП-4	ГОСТ 32603-2021	ТСП-Z-150-1000-В-Г-__МВ-(ПЭ-RAL1015-0.5/ ПЭ-RAL9003-0.5)-1-й класс	0	1	0	0	1		7,10 м²	800x8880
ТСП-5	ГОСТ 32603-2021	ТСП-Z-150-1000-В-Г-__МВ-(ПЭ-RAL1015-0.5/ ПЭ-RAL9003-0.5)-1-й класс	1	0	0	0	1		6,34 м²	800x7930
ТСП-6	ГОСТ 32603-2021	ТСП-Z-150-1000-В-Г-__МВ-(ПЭ-RAL1015-0.5/ ПЭ-RAL9003-0.5)-1-й класс	0	44	36	40	120		1065,60 м²	1000x8880
ТСП-7	ГОСТ 32603-2021	ТСП-Z-150-1000-В-Г-__МВ-(ПЭ-RAL1015-0.5/ ПЭ-RAL9003-0.5)-1-й класс	44	0	0	0	44		348,92 м²	1000x7930
Стеновая сэндвич-панель цвет RAL 1015										
ТСП-8	ГОСТ 32603-2021	ТСП-Z-150-1200-В-Г-__МВ-(ПЭ-RAL1015-0.5/ ПЭ-RAL9003-0.5)-1-й класс	0	0	2	2	4		42,62 м²	1200x8880
Стеновая сэндвич-панель цвет RAL 9003										
ТСП-9	ГОСТ 32603-2021	ТСП-Z-150-1000-В-Г-__МВ-(ПЭ-RAL9003-0.5/ ПЭ-RAL9003-0.5)-1-й класс	0	15	6	8	29		165,30 м²	1000x5700
ТСП-10	ГОСТ 32603-2021	ТСП-Z-150-1000-В-Г-__МВ-(ПЭ-RAL9003-0.5/ ПЭ-RAL9003-0.5)-1-й класс	15	0	0	0	15		71,25 м²	1000x4750
ТСП-11	ГОСТ 32603-2021	ТСП-Z-150-1000-В-Г-__МВ-(ПЭ-RAL9003-0.5/ ПЭ-RAL9003-0.5)-1-й класс	0	4	6	6	16		121,60 м²	1000x7600
ТСП-12	ГОСТ 32603-2021	ТСП-Z-150-1000-В-Г-__МВ-(ПЭ-RAL9003-0.5/ ПЭ-RAL9003-0.5)-1-й класс	4	0	0	0	4		26,60 м²	1000x6650
ТСП-13	ГОСТ 32603-2021	ТСП-Z-150-1000-В-Г-__МВ-(ПЭ-RAL9003-0.5/ ПЭ-RAL9003-0.5)-1-й класс	0	0	10	4	14		91,00 м²	1000x6500

Примечания:

1. *Схемы размещения стеновых сэндвич-панелей по фасадам смотри лист 7 данного комплекта.*
2. *Спецификации сэндвич-панелей и фасонных элементов должны уточняться фирмой-производителем. Монтаж сэндвич-панелей производить по технологии фирмы-производителя.*
3. *В спецификации фасонных элементов стен предоставлена общая длинна в погонных метрах. При заказе фасонных элементов следует учесть нахлест одного изделия на другой. Нахлест между фасонными элементами должен составлять не менее 50мм.*
4. *Все фасонные элементы должны быть выполнены из того же материала, что и стальная обшивка сэндвич-панелей. Элементы крепления сэндвич-панелей и фасонных элементов должны быть окрашены в цвет панелей (фасонных элементов). При заказе фасонных элементов необходимо уточнить соответствие их цвета с цветом сэндвич-панелей.*
5. *Фасонные элементы кровли (деталь парапета 1 и капельник) замаркированы на л 9.*

Изм.	Кол.уч.	Лист	№док.	Подп.	Дата
ГИП		Подорогина			05.26
Архитектор		Журавлева			05.26

Заказчик:_____ М-26/2-АС

Здание по адресу: Самарская область, город Самара

Здание производственно-складского назначения

Стадия	Лист	Листов
Р	8	

Спецификация стеновых сэндвич-панелей

ИП Соколов П.С.

Взам. инв. №

Подп. и дата

Инв. № подл.

Формат А2А

План кровли. М 1:200.

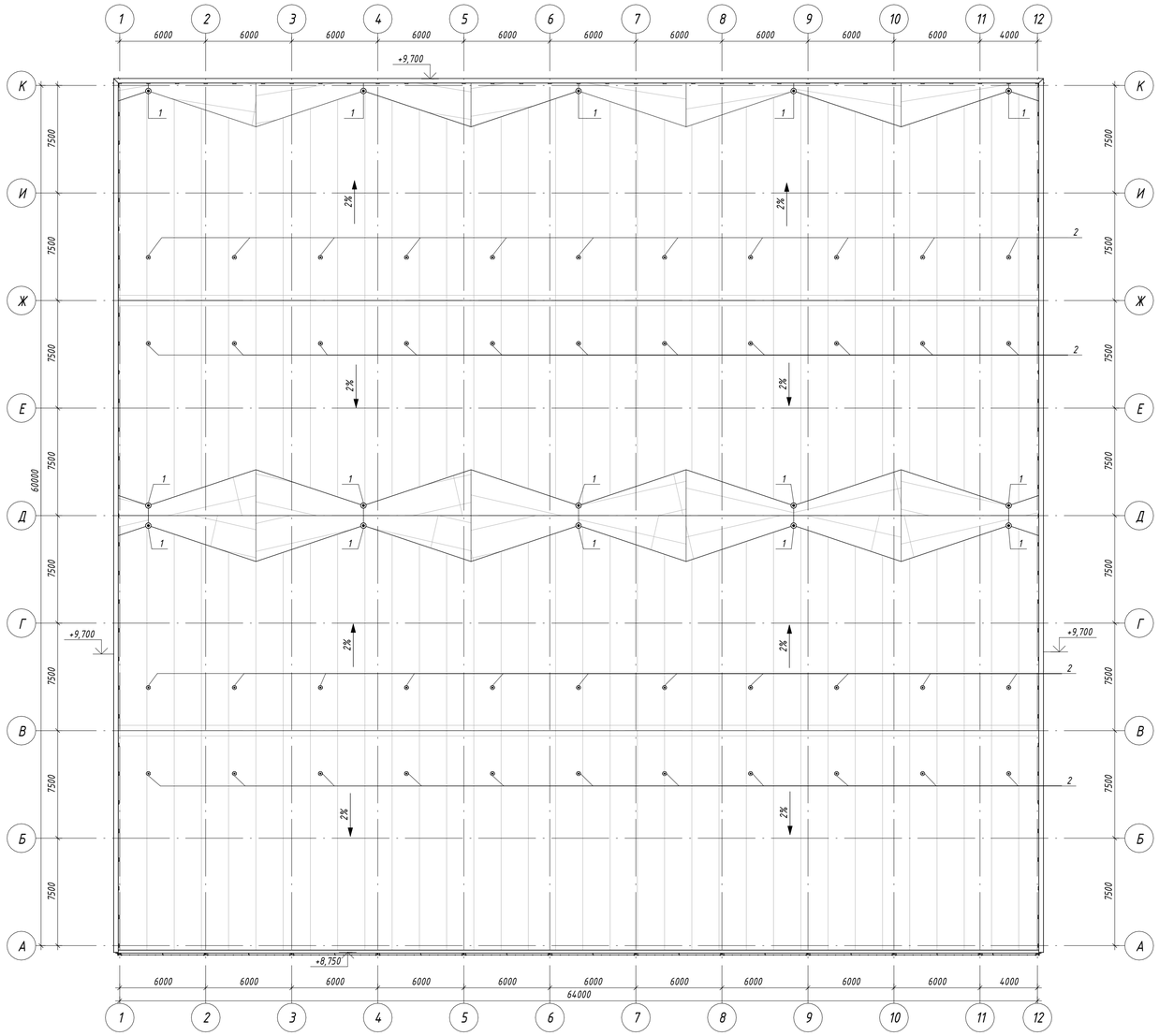

Примыкание к парапету высотой от 600 мм до 1200 мм с утеплением и заведением гидроизоляции на парапет.

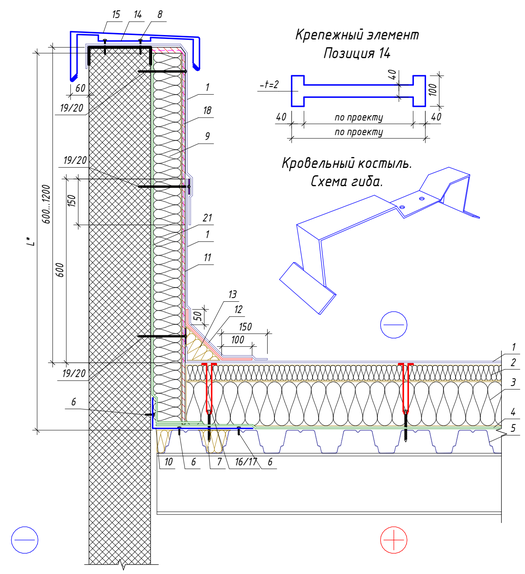

Крепежный элемент
Позиция 14

Кровельный костыль.
Схема гиба.

1. Техноэласт LOGICROOF V-RP
2. Плиты из минеральной ваты - ТЕХНОРУФ В ОПТИМА (60 мм)
3. Плиты из минеральной ваты - ТЕХНОРУФ В ЭКСТРА
4. Рулонный битумный материал - Паробарьер СА500
5. Стальной оцинкованный профилированный лист
6. Саморез сверлоконечный TERMOCLIP BFS G14 4,8х19 с шайбой (EPDM)
7. ТЕХНОЛАЙТ ЭКСТРА
8. Саморез сверлоконечный TERMOCLIP Ø5,5х35 мм
9. ТЕХНОФАС ЭКСТРА (ТЕХНОРУФ Н ПРОФ)
10. Лист из оцинкованной стали толщиной 0,7мм
11. ЛПП или ЦСП-1
12. Унифлекс PRO
13. ТЕХНОНИКОЛЬ ГАЛТЕЛЬ
14. Крепежный элемент двухсторонний (костыль)
15. Отлив из оцинкованной стали (деталь 1 парапета)
16. Телескопический крепеж TERMOCLIP 1
17. Саморез сверлоконечный TERMOCLIP Ø4,8хL мм (L-по проекту)
18. Праймер ТЕХНОНИКОЛЬ №01
19. Саморез сверлоконечный TERMOCLIP Ø4,8хL мм (L-по проекту)
20. Круглый тарельчатый держатель ТехноНИКОЛЬ 50мм)
21. Паробарьер СА500

1. L*/ - Высота заведения пароизоляции, определяемая согласно требованиям п. 4.4в СП 17.13330.2017 Кровли. Актуализированная редакция СНиП II-26-76 (с Изменениями N 1-4).

Внешний организованный водосток

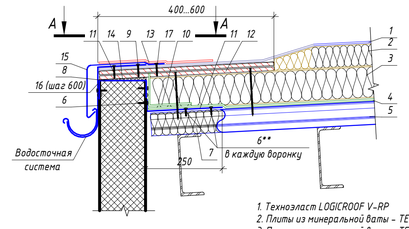

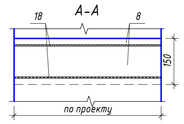

1. Техноэласт LOGICROOF V-RP
2. Плиты из минеральной ваты - ТЕХНОРУФ В ОПТИМА (60 мм)
3. Плиты из минеральной ваты - ТЕХНОРУФ В ЭКСТРА
4. Рулонный битумный материал - Паробарьер СА500
5. Стальной оцинкованный профилированный лист
6. Саморез сверлоконечный TERMOCLIP BFS G14 4,8х19 с шайбой (EPDM)
7. ТЕХНОЛАЙТ ЭКСТРА
8. Коллак из оцинкованной стали
9. Саморез сверлоконечный TERMOCLIP Ø5,5х35 мм
10. Полоса из Паробарьера С
11. Уголок из оцинкованной стали толщиной 0,7мм
12. ЛПП или ЦСП-1
13. Унифлекс PRO
14. Пена монтажная ТЕХНОНИКОЛЬ PROFESSIONAL 70
15. Капельник из оцинкованной стали
16. Крепежный элемент (костыль)
17. Саморез сверлоконечный TERMOCLIP Ø5,5х35 мм
18. Мастика герметизирующая ТЕХНОНИКОЛЬ №71

1. L*/ - высота заведения пароизоляции, определяемая согласно требованиям п. 4.4в СП 17.13330.2017 Кровли. Актуализированная редакция СНиП II-26-76 (с Изменениями N 1-4).
2. **/ - в спецификации указан средний расход из расчет 5 шт. на 1 м.п. (шаг 200). При необходимости скорректировать расход с учетом шага волны профилированного листа основания.
3. Длину секции капельника из оцинкованной стали принять не более 4м. Нахлест секций принять не менее 150мм.
4. Крепежный элемент (костыль) крепить к стяжке. Шаг установки костылей принять не более 600мм.
5. Крепление водосточной системы см. АТР систем фасадов.

Внутренний водосток. Водоприемная воронка с надставным элементом. (размещение по линии ендовы)

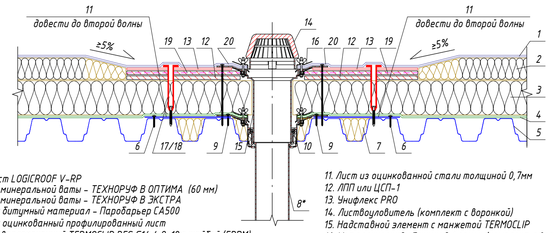

1. Техноэласт LOGICROOF V-RP
2. Плиты из минеральной ваты - ТЕХНОРУФ В ОПТИМА (60 мм)
3. Плиты из минеральной ваты - ТЕХНОРУФ В ЭКСТРА
4. Рулонный битумный материал - Паробарьер СА500
5. Стальной оцинкованный профилированный лист
6. Саморез сверлоконечный TERMOCLIP BFS G14 4,8х19 с шайбой (EPDM)
7. ТЕХНОЛАЙТ ЭКСТРА
8. Воронка ТехноНИКОЛЬ Стандарт с прижимным фланцем 110х590мм
9. Саморез сверлоконечный TERMOCLIP Ø5,5х35 мм
10. Уплотнительная манжета для воронок ТехноНИКОЛЬ Стандарт
11. Лист из оцинкованной стали толщиной 0,7мм
12. ЛПП или ЦСП-1
13. Унифлекс PRO
14. Листвоуловитель (комплект с воронкой)
15. Надставной элемент с манжетой TERMOCLIP
16. Металлический обжимной фланец (комплект с воронкой)
17. Телескопический крепеж TERMOCLIP 1
18. Саморез сверлоконечный TERMOCLIP Ø4,8хL мм (L-по проекту)
19. Праймер битумный ТЕХНОНИКОЛЬ №01
20. Саморез сверлоконечный TERMOCLIP Ø4,8хL мм (L-по проекту)

1. Стык надставного элемента с нижней воронкой выполнить герметично.
2. При необходимости возможна установка воронки ТехноНИКОЛЬ Стандарт с прижимным фланцем и обогревом 110х590мм (поз. 6).
3. Предусмотреть увеличение уклона у воронке до 5% в радиусе не менее 500мм вокруг. Рекомендуется предусматривать заглубление воронки на 20-30 мм относительно уровня кровли.
* В качестве альтернативы допускается замена на воронку ТехноНИКОЛЬ Стандарт с прижимным фланцем 110х590

Система устройства конька

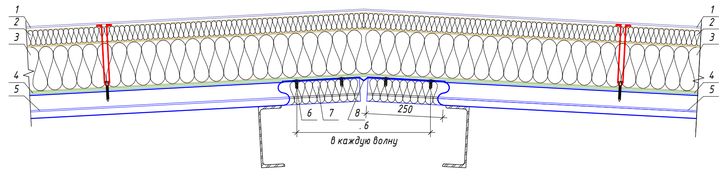

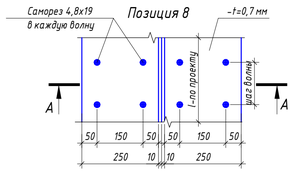

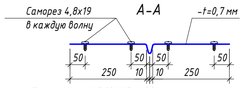

1. Технозласт LOGICROOF V-RP
2. Плиты из минеральной ваты - ТЕХНОРУФ В ОПТИМА (60 мм)
3. Плиты из минеральной ваты - ТЕХНОРУФ В ЭКСТРА
4. Рулонный битумный материал - Паробарьер СА500
5. Стальной оцинкованный профилированный лист
6. Саморез сверлоконечный TERMOCLIP BFS G14 4,8х19 с шайбой (EPDM)
7. ТЕХНОЛАЙТ ЭКСТРА
8. Компенсатор из оцинкованной стали толщиной 0,7 мм

1. Объем утеплителя на вкладыши в гофры профлиста (поз.9) зависим от марки профлиста, примененного в проекте.
2. Шаг саморезов принять в каждую волну. Расход зависим от марки профлиста примененного в проекте

Спецификация элементов кровли

Поз.	Обозначение	Наименование	Кол.	Масса ед., кг.	Приме-чание
1	ТехноНИКОЛЬ	Воронка ТехноНИКОЛЬ Стандарт с прижимным фланцем и обогревом Ø110х590мм	15	1,125	шт.
2	ТехноНИКОЛЬ	ПВХ аэратор кровельный TERMOCLIP Ultra 75х375 мм	44	0,83	шт.

Спецификация элементов водосточной системы

Поз.	Обозначение	Наименование	Кол.	Масса ед., кг.	Приме-чание
	ТехноНИКОЛЬ	Водоприемная воронка	12		шт.
	ТехноНИКОЛЬ	Водосточная труба	96		п.м.
	ТехноНИКОЛЬ	Водосточный желоб	61,5		п.м.
	ТехноНИКОЛЬ	Водосточный слив	12		шт.
	ТехноНИКОЛЬ	Заглушка желоба	2		шт.
	ТехноНИКОЛЬ	Защитная решетка	0,1		п.м.
	ТехноНИКОЛЬ	Кронштейн пластиковый	117		шт.
	ТехноНИКОЛЬ	Соединительная муфта	48		шт.
	ТехноНИКОЛЬ	Удлинитель кронштейна прямой	117		шт.
	ТехноНИКОЛЬ	Хомут крепления трубы	108		шт.

Ведомость материалов кровли

Поз.	Обозначение	Наименование	Кол.	Приме-чание
	СТО 72746455-3.4.1-2013	Кровельная ПВХ мембрана LOGICROOF V-RP	4567,2	м²
	ТУ 5762-017-74182181-2015	Минераловатный утеплитель ТЕХНОРУФ ПРОФ	703,5	м³
	СТО 72746455-3.1.9-2014	Паробарьер СФ 1000	4619,6	м²
	СТО 72746455-3.9.29-2024	Телескопический крепеж TERMOCLIP с крепежным элементом	27800,6	шт.
	ТУ 5762-017-74182181-2015	утеплитель ТЕХНОРУФ В ОПТИМА	256,4	м³

Примечания:
1. Данный лист смотри совместно с л. 6, 8, 10.
2. Монтаж кровельного покрытия вести в соответствии с требованиями СП 17.13330.2017 и рекомендаций (альбом технических решений) фирмы-производителя.
3. В спецификации фасонных элементов стен предоставлена общая длинна в погонных метрах. При заказе фасонных элементов следует учесть нахлест одного изделия на другой. Нахлест между фасонными элементами должен составлять не менее 50мм.
4. Все фасонные элементы должны быть выполнены из того же материала, что и стальная обшивка сэндвич-панелей, для обеспечения качества и соответствия цветового решения. Элементы крепления сэндвич-панелей и фасонных элементов должны быть окрашены в цвет панелей (фасонных элементов).
5. Частично отвод воды с кровли предусмотрен по системе водостоков до уровня земли. Цвет элементов водосточной системы RAL 7004.
6. Информация по фасонным элементам кровли (деталь 1 парапета и капельник) предоставлена в спецификации на л 8.

						Заказчик:_____	М-26/2-АС
						Здание по адресу: Самарская область, город Самара	
Изм.	Кол.уч.	Лист	№док.	Подп.	Дата		
ГИП		Подорогина			05.26	Здание производственно-складского назначения	Стадия: Р; Лист: 9; Листов:
Архитектор		Журавлева			05.26		
						План кровли	ИП Соколов П.С.

Взам. инв. №
Подп. и дата
Инв. № подл.

Формат А1А

Стык сэндвич-панелей по наружному углу

(при толщине стеновых сэндвич-панелей S=40-150 мм)

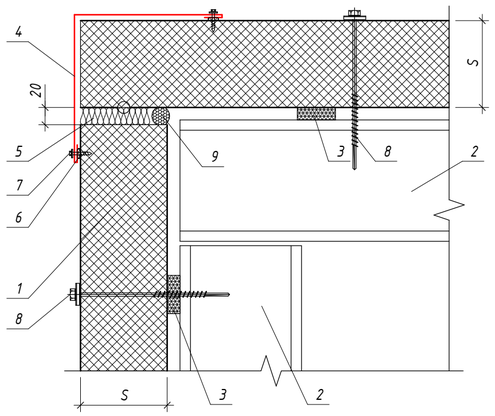

1. Стеновая панель
2. Стеновой ригель (показан условно)
3. Уплотнительная лента
4. Фасонный Элемент ФЭ-У2*
5. Утеплитель (минеральная вата или монтажная пена)
6. Герметик силиконовый
7. Самосверлящий шуруп (или заклепка)
8. Самосверлящий шуруп
9. Уплотняющая масса (мастика)

Примыкание к цоколю

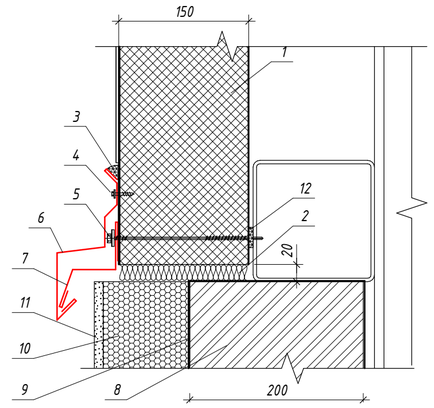

1. Стеновая сэндвич-панель
2. Утеплитель (минеральная вата или монтажная пена)
3. Уплотняющая масса (мастика)
4. Самосверлящий шуруп (или заклепка)
5. Самосверлящий шуруп
6. Фасонный Элемент ФЭ-Ц3*
7. Фасонный Элемент ФЭ-Ц4*
8. Цоколь
9. Гидроизоляция (по проекту)
10. Плиты экструзионного пенополистирола (по проекту)
11. Фасадная тонкослойная тукатурка по сетке (в 2 слоя)
12. Герметик для наружных работ

Парапет с утеплением и заведением гидроизоляции

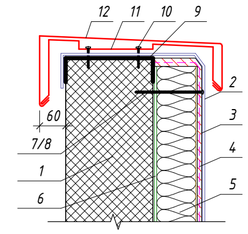

1. Стеновая панель
2. Техноэласт LOGICROOF V-RP
3. ЛПП или ЦСП-1
4. Праймер ТЕХНОНИКОЛЬ №01
5. ТЕХНОФАС ЭКСТРА (ТЕХНОРУФ Н ПРОФ)
6. Рулонный битумный материал - Паробарьер СА500
7. Саморез сверлоконечный TERMOCLIP Ø4,8xLмм (L-по проекту)
8. Круглый тарельчатый держатель ТехноНИКОЛЬ 50мм)
9. Лист из оцинкованной стали толщиной 0,7мм
10. Саморез сверлоконечный TERMOCLIP Ø5,5x35 мм
11. Крепежный элемент двухсторонний (костыль)
12. Отлив из оцинкованной стали (деталь 1 парапета)

Обрамление оконного блока

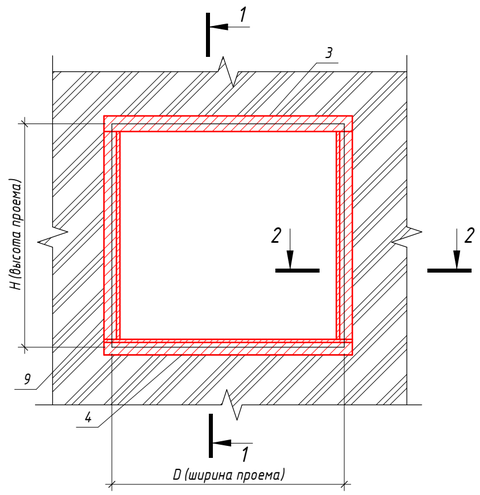

1-1

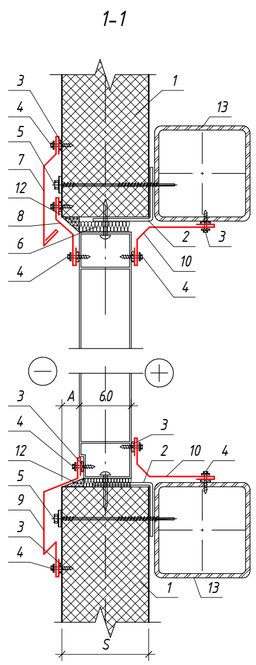

2-2

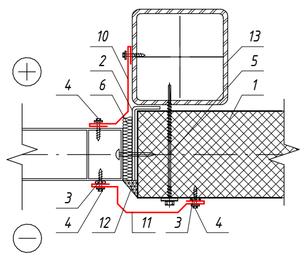

1. Стеновая сэндвич-панель
2. Элемент крепления оконного блока (по проекту)
3. Герметик для наружных работ
4. Самосверлящий шуруп (или заклепка)
5. Самосверлящий шуруп
6. Утеплитель (минвата или монтажная пена)
7. Фасонный Элемент ФЭ-01*
8. Фасонный Элемент ФЭ-02*
9. Фасонный Элемент ФЭ-03*
10. Фасонный Элемент ФЭ-04*
11. Фасонный Элемент ФЭ-05*
12. Уплотняющая масса (мастика)
13. Стеновой ригель (согласно проекту)

Обрамление ворот

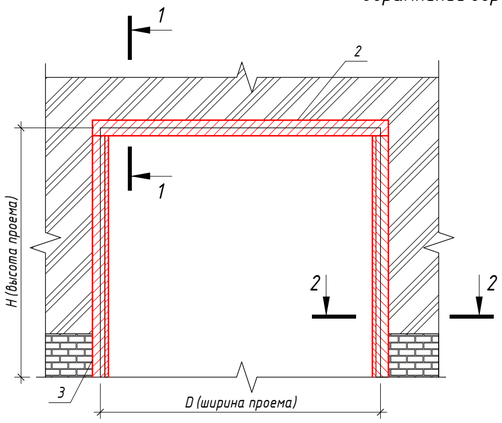

1. Стеновая сэндвич-панель
2. Фасонный Элемент ФЭ-В1*
3. Фасонный Элемент ФЭ-В2*
4. Фасонный Элемент ФЭ-В3*
5. Самосверлящий шуруп
6. Герметик для наружных работ
7. Самосверлящий шуруп (или заклепка)
8. Стальной ригель (стальная труба)
9. Стальная стойка (стальная труба)
10. Уплотнительная лента
11. Полотно ворот
12. Утеплитель (минераловатная плита в полиэтиленовой пленке или пенополистирол М 25)

2-2

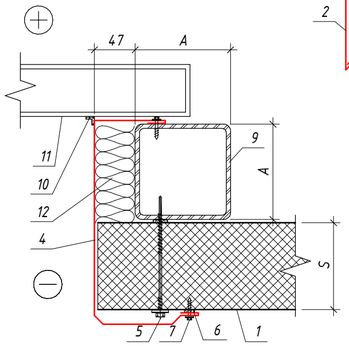

1-1

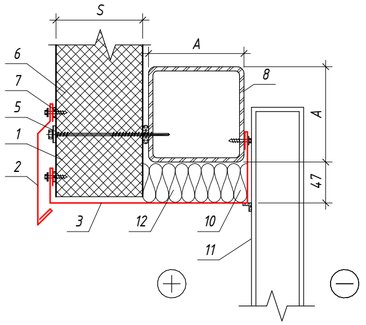

α - угол ската кровли.
S - толщина стеновой сэндвич-панели.
A - наружный размер стальной квадратной трубы
* - данные фасонные элементы подходят для ЕВРО панели и КЛАССИК панели

Примечания:
1. Данный лист смотри совместно с л.6, 7, 8, 9, 18.

Изм.	Кол.уч.	Лист	№док.	Подп.	Дата
ГИП		Подорогина			05.26
Архитектор		Журавлева			05.26

Заказчик:_____ М-26/2-АС

Здание по адресу: Самарская область, город Самара

Здание производственно-складского назначения

Стадия	Лист	Листов
Р	10	

Узлы крепления стеновых сэндвич-панелей

ИП Соколов П.С.

Взам. инв. №

Подп. и дата

Инв. № подл.

Формат А2А

Маркировочный план здания на отм. 0,000. М1:200.

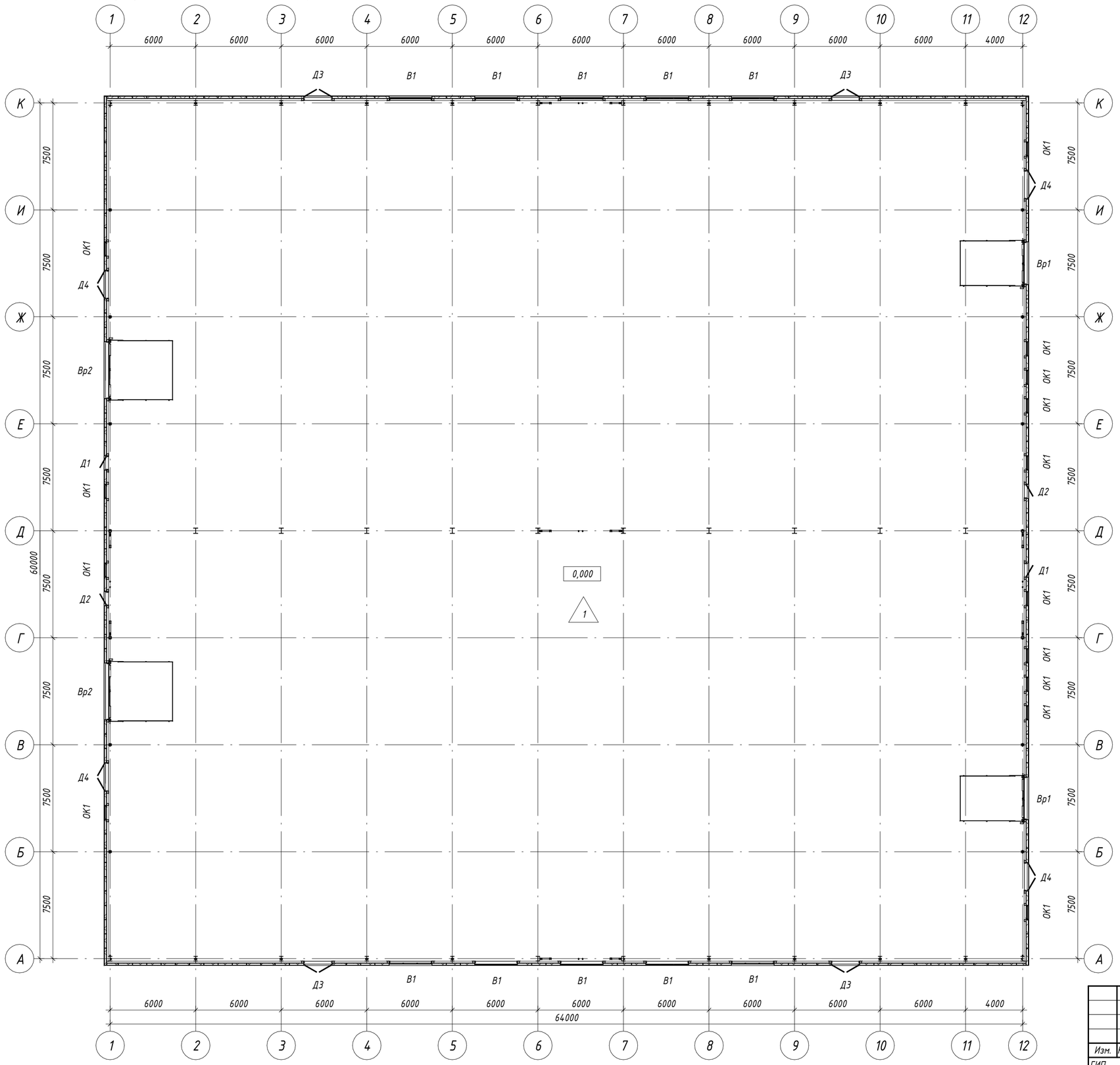

Примечания:

1. Данный лист смотри совместно с л. 12, 13, 14.

Изм.	Кол.уч.	Лист	№док.	Подп.	Дата
ГИП		Подорогина			05.26
Архитектор		Журавлева			05.26

Заказчик:_____ М-26/2-АС

Здание по адресу: Самарская область, город Самара

Здание производственно-складского назначения

Стадия	Лист	Листов
Р	11	

Маркировочный план на отм. 0.000.

ИП Соколов П.С.

Взам. инв. №

Подп. и дата

Инв. № подл.

Формат А2А

Спецификация заполнений оконных проемов

Поз.	Обозначение	Наименование	Количество по фасадам				Кол-во	Масса, ед. кг	Примечание (размер проема, мм)
			1-12	12-1	А-К	К-А			
В1	ГОСТ 21519-2022	ВА КП ОСП 3960-2960	5	5	0	0	10		4000х3000
ОК1	ГОСТ 23166-2024	О-П-1160х1980-ОСП-ОТП ВП	0	0	10	4	14		2300х1000

В 1

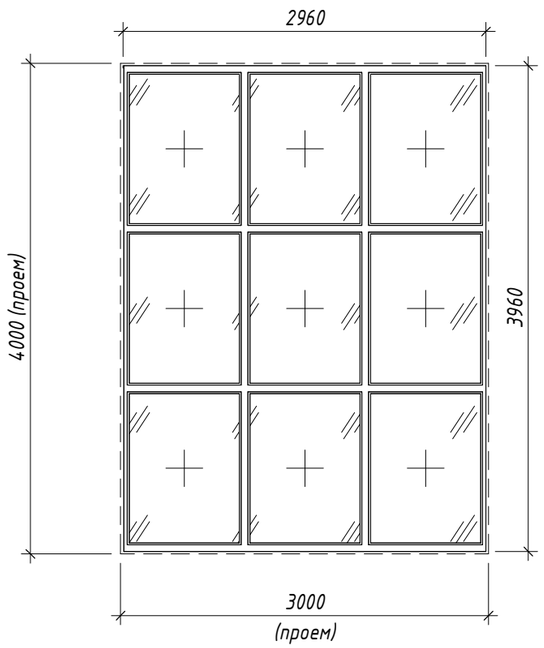

ОК 1

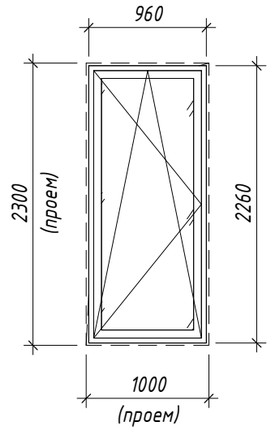

Примечания:

1. Маркировку окон на плане смотри листы 5, 11 данного комплекта.
2. Перед установкой оконных блоков производитель выполняет обмеры проемов по месту.
3. Детализированные узлы, спецификации элементов и комплектующих предоставляет фирма-изготовитель.
4. Конструкцию стеклопакетов принимает фирма-изготовитель с учетом следующих требований:
   - сопротивление теплопередаче не менее 0,6м^2°С/Вт;
   - жесткость и прочность конструктивных элементов окон принять в соответствии с требованиями норм на данный вид изделия и СП 20.13330.2016;
   - толщину стекол принять в зависимости от площади, соотношения сторон поля остекления и значения ветровой нагрузки;
   - звукоизолирующие свойства принять согласно функциональному назначению здания и параметров окружающей застройки;
   - стыковые соединения должны иметь разрывы мостиков холода.
5. Работы по установке оконных блоков производить в соответствии с требованиями ГОСТ 30971-2012, ГОСТ Р 52749-2007.
6. Цвет профилей оконных блоков принять:
   - снаружи - RAL 7004;
   - внутри – RAL 9003 (сигнальный белый).
7. Отливы и нащельники выполняет фирма, монтирующая окна. Внутренние откосы выполняет фирма, производящая внутреннюю отделку помещений.

Условные обозначения

– Светопрозрачное заполнение 2-х камерным стеклопакетом. Неоткрываемая створка.

Наименование оконного блока по ГОСТ 23166-2024:

О – оконный блок основной;
В – витражная конструкция;
А – алюминивыйпрофиль;
П –ПВХ;
ОСП – одинарной конструкции со стеклопакетом;
ОТП – откидно-поворотная створка;
ВП – внутрь помещения.

Взам. инв. №

Подп. и дата

Инв. № подл.

Изм.	Кол.уч.	Лист	№док.	Подп.	Дата
ГИП		Подорогина			05.26
Архитектор		Журавлева			05.26

Заказчик:_____ М-26/2-АС

Здание по адресу: Самарская область, город Самара

Здание производственно-складского назначения

Стадия	Лист	Листов
Р	12	

Спецификация заполнений оконных проемов

ИП Соколов П.С.

Формат А3А

Спецификация заполнений дверных проемов

Поз.	Обозначение	Наименование	Количество по фасадам				Количество	Примечание (размер проема, мм)
			1-12	12-1	А-К	К-А		
Вр1	ГОСТ 31174-2017	Ворота промышленные секционные серии ProTrend (стандартный монтаж)	0	0	2	0	2	4000х3000
Вр2	ГОСТ 31174-2017	Ворота промышленные секционные серии ProTrend (стандартный монтаж)	0	0	0	2	2	4000х4000
Д1	ГОСТ 31173-2016	ДСН, 2080х960, А, Оп, Пр, Прг, Н, П2лс, О, 2, М3	0	0	1	1	2	2100х1000
Д2	ГОСТ 31173-2016	ДСН, 2080х960, А, Оп, Л, Прг, Н, П2лс, О, 2, М3	0	0	1	1	2	2100х1000
Д3	ГОСТ 31173-2016	ДСН, 2080х1960, А, Дп,О, Брг, Н, П2лс, О, 2, М3	2	2	0	0	4	2100х2000
Д4	ГОСТ 31173-2016	ДСН, 2080х1960, А, Дп, Брг, Н, П2лс, О, 2, М3	0	0	2	2	4	2100х2000

Д1, Д2 (зеркально)

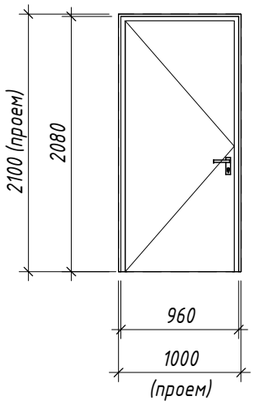

Д 3

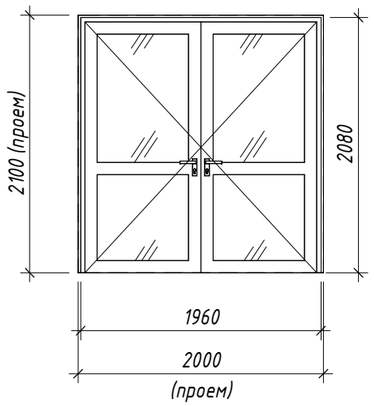

Д 4

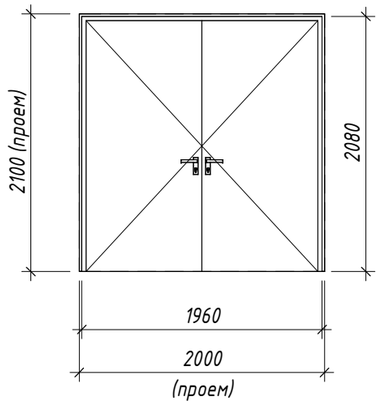

Вр1

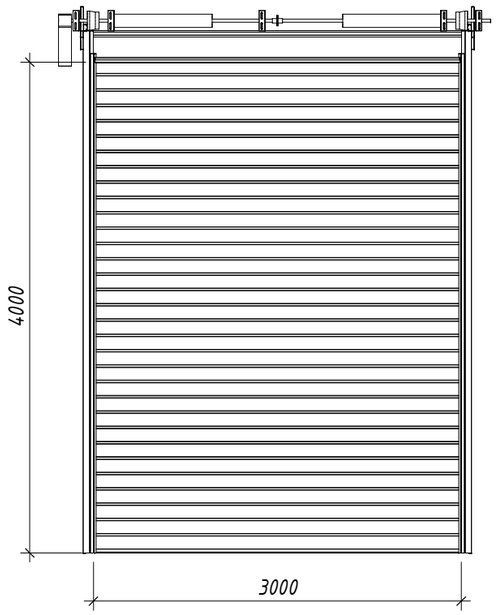

Вр2

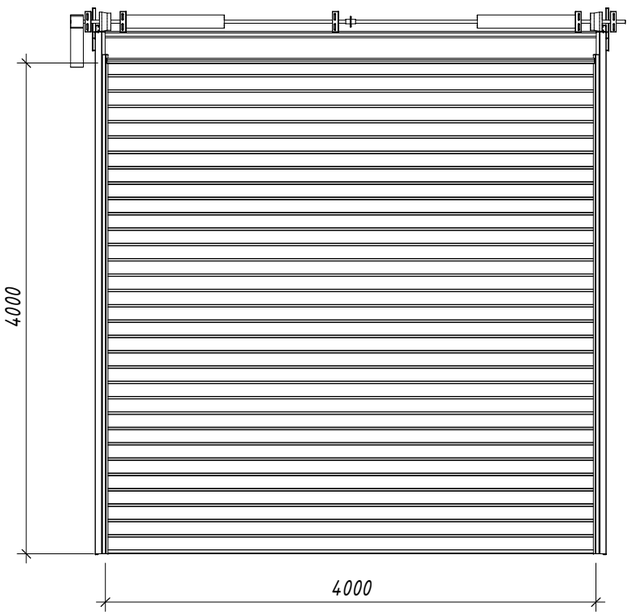

Условные обозначения

Наименование дверного блока по ГОСТ 31173-2016:

ДСН – дверной стальной блок наружный;
А – наружный входной (группа по назначению);
Оп – однопольный;
Дп – двупольный;
Дп, О – двупольный остекленный;
Л – левого открывания;
Прг – с порогом;
Брг – без порога;
Н – открывание наружу;
П2лс – с полотном из двух стальных листов;
О – обычное исполнение;
2 – класс по эксплуатационным характеристикам;
М3 – класс по механической прочности.

Примечания:

1. Маркировку дверных блоков и ворот на плане смотри лист 5, 11 данного комплекта.
2. Перед установкой дверных блоков и ворот производитель выполняет обмеры проемов по месту.
3. Детализированные узлы, спецификации элементов и комплектующих предоставляет фирма-изготовитель.
4. Наименование дверных блоков принято по ГОСТ 21173-2016.
5. Цвет профилей дверных блоков и ворот принять RAL 7004.
6. Класс лакокрасочного покрытия не ниже 4.
7. Дверные блоки оборудованы: устройством для самозакрывания (рычажный доводчик с верхним креплением), порогом 10мм, врезным механическим замком, нажимной ручкой с обеих сторон, резиновым уплотнителем.

Изм.	Кол.уч.	Лист	№док.	Подп.	Дата
ГИП		Подорогина			05.26
Архитектор		Журавлева			05.26

Заказчик:_____ М-26/2-АС

Здание по адресу: Самарская область, город Самара

Здание производственно-складского назначения	Стадия	Лист	Листов
	Р	13	
Спецификация заполнений дверных проемов	ИП Соколов П.С.		

Взам. инв. №

Подп. и дата

Инв. № подл.

Формат А3А

Экспликация полов

Номер помещения	Тип пола	Схема пола или тип пола по серии	Данные элементов пола (наименование, толщина, основание и др.), мм	Площадь, м²
1	1	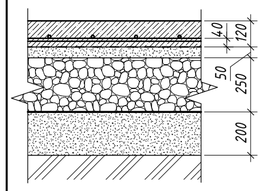	Упрочняющий верхний слой - топинговое покрытие. Бетон В22.5. W4. F75 - 120мм. Сетка армирования: армирование С1 ф14 А500с яч. 200х200мм. Пленка полиэтиленовая 200мкм в 2 слоя или профилированная мембрана PLANTER STANDARD. Уплотненная песчано-гравийная смесь Ксот=0,96 -50мм. Уплотненная подготовка из щебня фр. 20-40 М800 - 250мм. Геотекстиль нетканый иглопробивной 300г/м2. Уплотненная песчаная подготовка из песка средней крупности Ксот=0,98 - 200мм. Грунт основания Е=5МПа (не менее)	3877,53

Спецификация материалов пола

Поз.	Обозначение	Наименование	Ед. изм.	Количество	Примечание
1		Топинг упрочняющий	м²	3877,53	
2	ГОСТ 26633-2015	Бетон В22.5. W4. F75	м³	465,30	
4	ГОСТ 23735-2014	Песчано-гравийная смесь Ксот=0,98	м³	193,88	
5	ГОСТ 8267-93	Щебень фр. 20-40 М800	м³	964,39	
6	ГОСТ 33068-2014	Геотекстиль нетканый иглопробивной 300г/м2	м²	3857,57	
7	ГОСТ 8736-2014	Песок средней крупности Ксот=0,98	м³	771,51	
9	ГОСТ 10354-82	Пленка полиэтиленовая 200мкм в 2 слоя	м²	3877,53	

Спецификация элементов армирования пола с нагрузкой 1,5 т/м2

Номер помещения	Тип пола	2С ø14 А500 С, кг	Длина, п.м.
1	1	46840,52	38775,26

Примечания:
1. Данный лист смотри совместно с л. 6, 11 данного комплекта.
2. Работы по устройству полов производить в соответствии с требованиями СП 29.13330.2011.
3. Все используемые материалы должны иметь сертификаты соответствия РФ.
4. В местах примыкания конструкции пола к стенам здания следует предусматривать зазор, равный 8-10мм, заполненный демпферной прокладкой.

Взам. инв. №
Подп. и дата
Инв. № подл.

Изм.	Кол.уч.	Лист	№док.	Подп.	Дата
ГИП		Подорогина			05.26
Конструктор		Киселев			05.26

Заказчик:_____ М-26/2-АС

Здание по адресу: Самарская область, город Самара

Здание производственно-складского назначения

Стадия	Лист	Листов
Р	14	

Экспликация пола.

ИП Соколов П.С.

Формат А2А

Схема расположения фундаментов

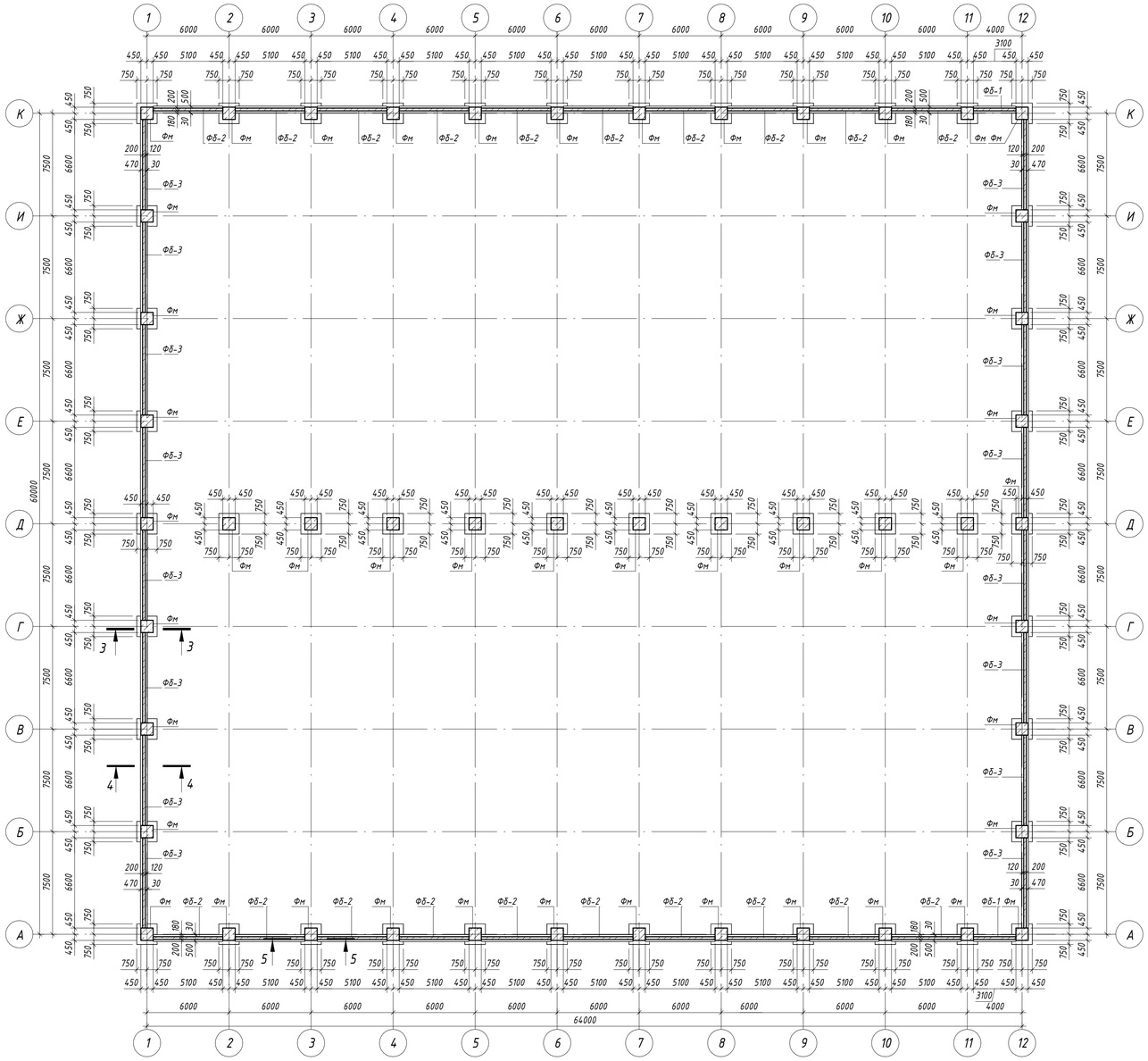

4-4

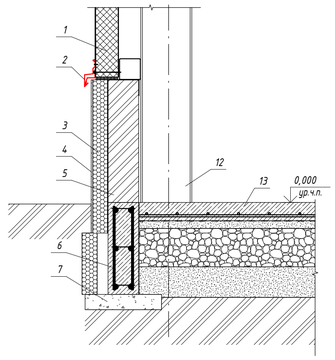

3-3

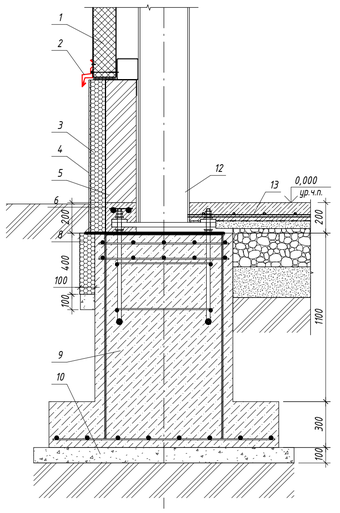

5-5

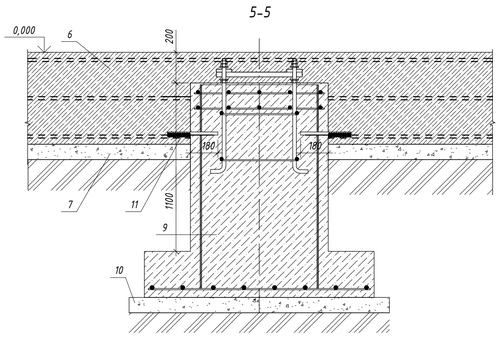

1. Стеновая сэндвич-панель (см. листы 7, 8)
2. Фасонные элементы (см. листы 8, 10)
3. Плиты экструзионного пенополистирола, толщиной 100 мм (см. лист 18)
4. Фасадная тонкослойная штукатурка по утеплителю (сетка в 2 слоя) – 10 мм (см. лист 18)
5. Полнотелый пескобетонный блок 390х200х188мм, марка М150 (или М200), F75 (или F100) ГОСТ 6133-2019 –200 мм (см. лист 18)
6. Фундаментная балка 200х600 мм ФБ (см. лист 16)
7. Бетонное основание – 100 мм (см. лист 16)
8. Плиты экструзионного пенополистирола, толщиной 100 мм
9. Фундаментные блоки Фм-1 (см. листы 16, 17)
10. Бетонное основание – 100 мм (см. лист 16)
11. Анкер из арматуры ф12 А500С. Устанавливается на хим анкер HIMTEX.
12. Колонна
13. Конструкция пола (см. лист 14)

Примечания:
1. Данный лист смотри совместно с л. 16, 17, 18.

Ведомость расхода стали, кг

Марка элемента	Изделия арматурные							
	Арматура класса							Всего
	А500С					А400		
	ГОСТ 34028-2016							
	Ф6	Ф8	Ф12	Ф16	Итого	Ф8	Итого	
Фундамент и фундаментные балки	207,15	408,78	3355,84	989,71	4961,48	200,74	200,74	5162,22

Ведомость расходов материалов фундамента

Наименование	Ед. измерения	Количество
Бетон кл. В25, F150, W6	м3	102,66
Бетон кл. В7.5	м3	22,42
Гидроизоляция	м2	582,96
Болт 1.1 М24х900	шт.	192

Изм.	Колич.	Лист	№док.	Подп.	Дата	Заказчик: _____	М-26/2-АС
						Здание по адресу: Самарская область, город Самара	
ГИП		Подорогина			05.26	Здание производственно-складского назначения	Стадия: Р; Лист: 15; Листов:
Конструктор		Киселев			05.26	Схема расположения фундаментов и фундаментных балок	ИП Соколов П.С.

Взам. инв. №
Подп. и дата
Инв. № подл.

Формат А1А

Спецификация элементов фундамента Фм

Поз.	Обозначение	Наименование	Кол.	Масса ед., кг	Прим.
		Монолитный фундамент Фм			
		Закл. изделия			
БФБ-1	см. спецификацию элементов блока фундаментных болтов БФБ-1	Блок фундаментных болтов БФБ-1	1	15,48	
		Сетки			
СС-1	ГОСТ 23279-2012	2С Ф16А500с-200 /Ф16А500с-200 145х145 25/25	1	20,62	
СС-2	ГОСТ 23279-2012	2С Ф8А500с-200 /Ф8А500с-200 85х85	2	3,36	6,72 кг
		Каркасы			
	данный лист	Каркас пространственный КП-1	1	27,32	
		Каркас пространственный КП-1			
КР-1	см. спецификацию элементов изделий	Каркас КР-1	2	8,01	16,01 кг
КР-2	см. спецификацию элементов изделий	Каркас КР-2	2	5,70	11,39 кг
		Материалы			
	ГОСТ 26633-2015	Бетон кл. В25, F150, W6, м3	1,57		
	ГОСТ 26633-2015	Бетон кл. В7.5, м3	0,29		
	ГОСТ 30693-2000	Гидроизоляция обмазочная, м2	6,8		

Спецификация элементов изделий

Марка изделия	Поз. дет.	Наименование	Кол.	Масса 1 дет., кг	Масса изделия
КР-1					
	1	Ф12А500С L=1300	6	1,15	6,93
	2	Ф6А500С L=810	6	0,18	1,08
		Масса изделия:			8,01
КР-2					
	1	Ф12А500С L=1300	4	1,15	4,62
	2	Ф6А500С L=810	6	0,18	1,08
		Масса изделия:			5,70

Спецификация элементов фундаментной балки Фб на погонный метр

Поз.	Обозначение	Наименование	Кол.	Масса ед., кг	Прим.
Фб		Фундаментная балка Фб, L=м	1		
	ГОСТ 26633-2015	Бетон кл. В25, F150, W6, м3	0,12		
	ГОСТ 23279-2012	Арматура Ф12 А500С	11,5	0,89	10,21 кг
	ГОСТ 23279-2012	Арматура Ф8 А400, шагом 200	2,25	0,4	0,89 кг
		Бетонная подготовка	1		
	ГОСТ 26633-2015	Бетон кл. В7.5, м3	0,04		
		Гидроизоляция	1		
	ГОСТ 30547-97/ ГОСТ 30693-2000	Рулонная/обмазочная (Технониколь, Бикрост и т.п.), м2	1,20		
		Монолитная часть над фундаментом, L=м	1		
	ГОСТ 26633-2015	Бетон кл. В25, F150, W6, м3	0,04		
	ГОСТ 23279-2012	Арматура Ф12 А500С	2	0,89	1,78
	ГОСТ 23279-2012	Арматура Ф8 А400, шагом 200	0,75	0,4	0,3

2-2

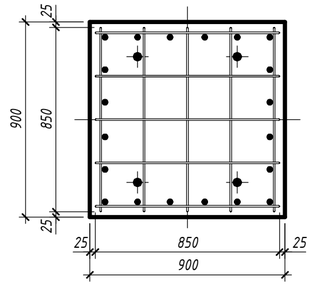

3-3

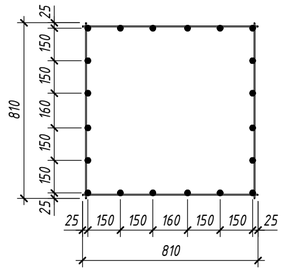

Фундамент Фм

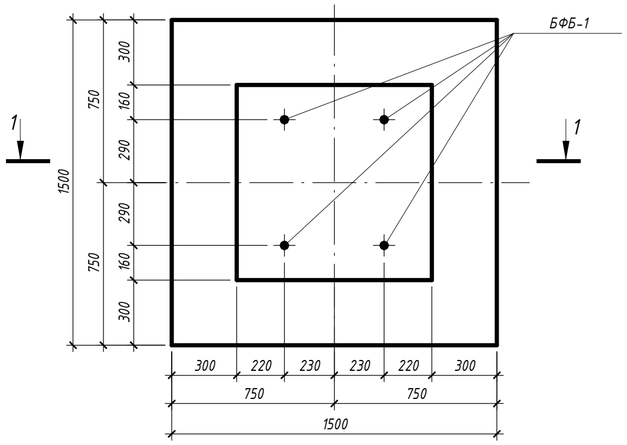

Каркас КР-1

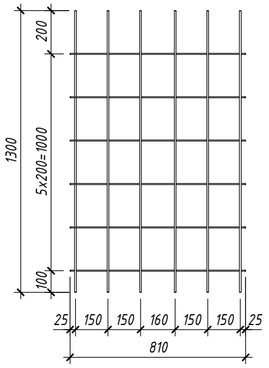

Каркас КР-2

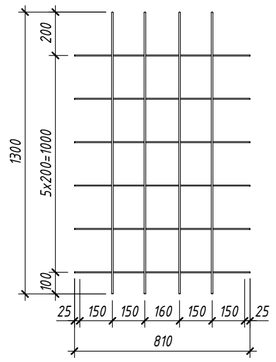

1-1

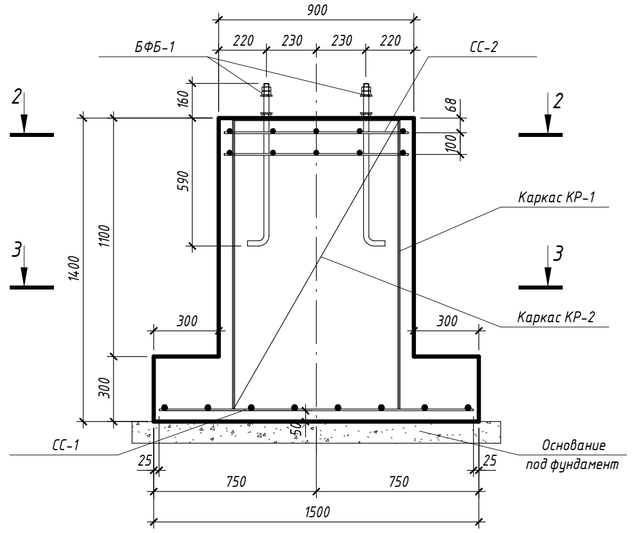

Фундаментная балка Фб (армирование)

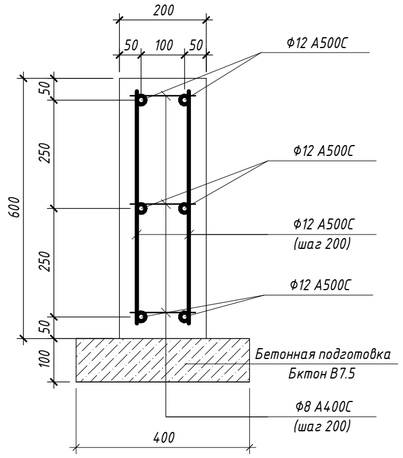

Монолитная часть над фундаментом (армирование)

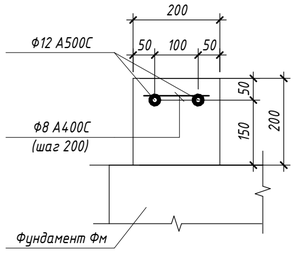

Примечание:

1. Состав и габариты основания под фундамент определяются на основании данных инженерно-геологических изысканий.
2. Спецификация всех изделий и материалов фундамента приведена на Схеме расположения фундаментов и фундаментных балок данного проекта.

Изм.	Кол.уч.	Лист	№док.	Подп.	Дата	Заказчик: _____	М-26/2-АС
						Здание по адресу: Самарская область, город Самара	
ГИП		Подорогина			05.26	Здание производственно-складского назначения	Стадия: Р; Лист: 16; Листов:
Конструктор		Киселев			05.26		
						Фундамент колонны. Фундаментная балка	ИП Соколов П.С.

Взам. инв. №

Подп. и дата

Инв. № подл.

Формат А2А

БФБ-1

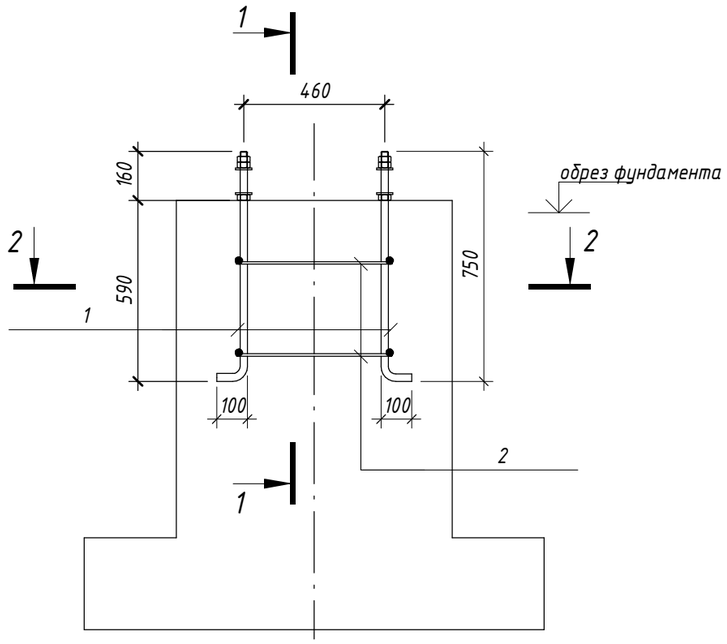

1-1

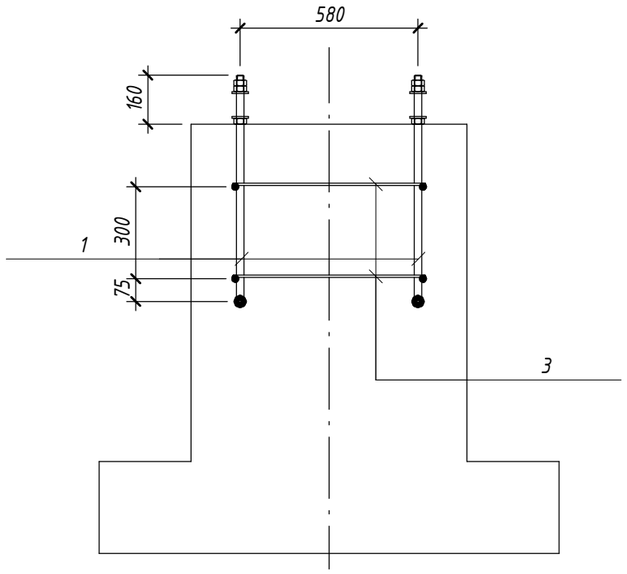

Спецификация элементов блока фундаментных болтов БФБ-1

Поз.	Обозначение	Наименование	Кол.	Масса ед., кг	Прим.
		Блок БФБ-1		15,48	
		Детали			
1	ГОСТ 24379.1-2012	Болт 1.1 М24х850	4	3,23	12,92 кг
		Стержни			
2	ГОСТ 34028-2016	ф8 А500С L=510	4	0,20	0,81 кг
3	ГОСТ 34028-2016	ф8 А500С L=630	4	0,25	1,00 кг

2-2

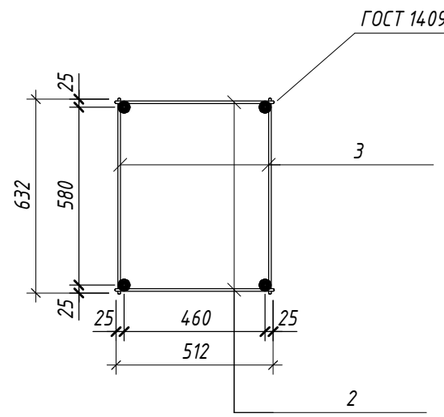

Изм.	Кол.уч.	Лист	№док.	Подп.	Дата
ГИП		Подорогина			05.26
Конструктор		Киселев			05.26

Заказчик: _____ М-26/2-АС

Здание по адресу: Самарская область, город Самара

Здание производственно-складского назначения	Стадия	Лист	Листов
	Р	17	
Блок фундаментных болтов БФБ-1	ИП Соколов П.С.		

Взам. инв. №

Подп. и дата

Инв. № подл.

Формат А3А

План на отм. 0.000.

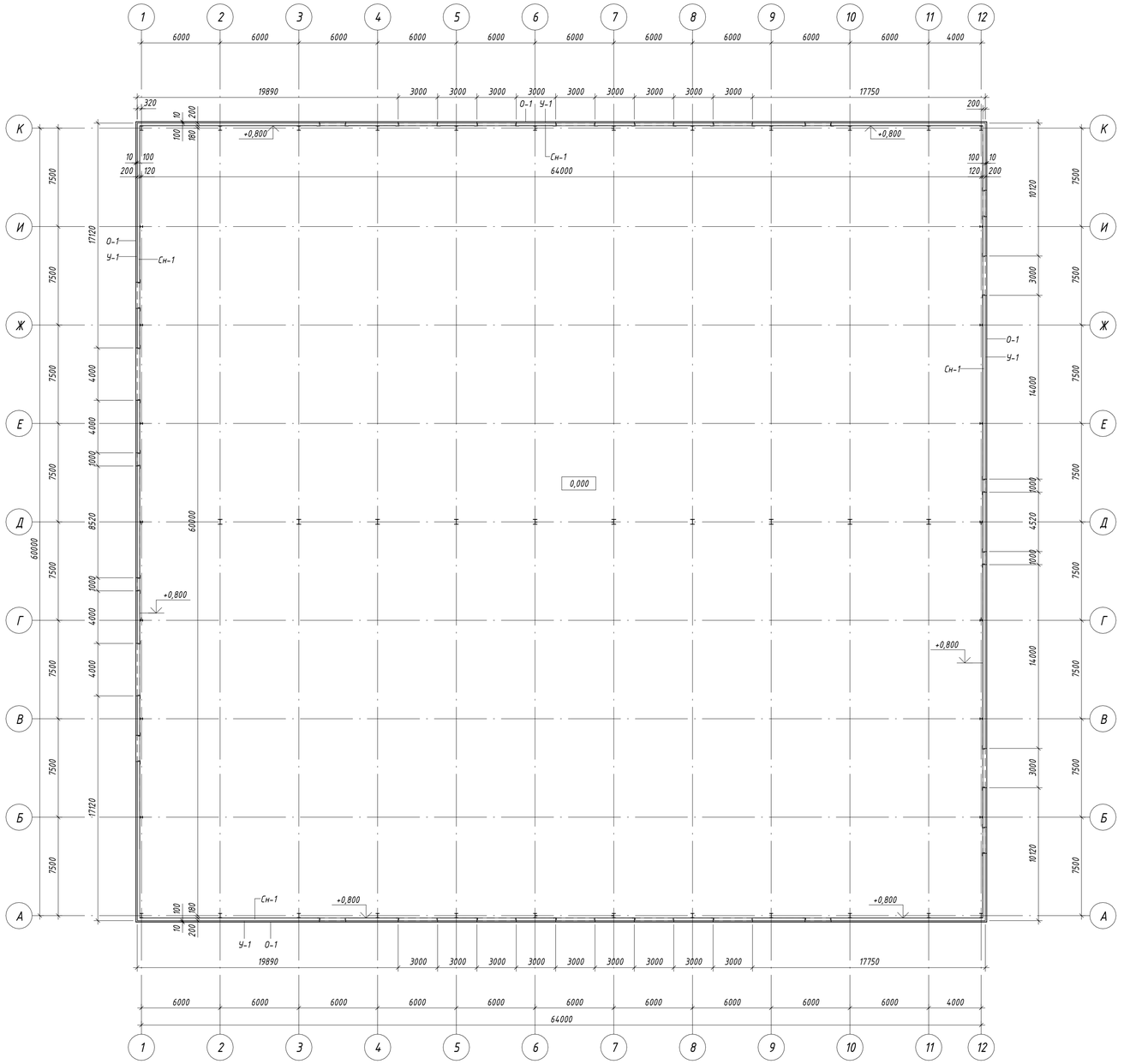

Ведомость материалов стен

Поз.	Наименование	Ед. изм.	Количество	Примечание
О-1	Фасадная тонкослойная декоративная штукатурка (по утеплителю),по сетке (2 слоя) 10мм	$м^2$	152,63	
Сн-1	Полнотелый пескобетонный блок 390х200х188мм, марка М150 (или М200), F75 (или F100) ГОСТ 6133-2019	$м^3$	29,76	
У-1	Плиты экструзионного пенополистирола, толщиной 100мм, теплопроводность - 0,032Вт/(м °С), плотность - 25-35кг/м3	$м^3$	30,08	

Спецификация армирования стен

Поз.	Обозначение	Наименование	Площадь, мкв	Примечание
Сн-1	ГОСТ Р 57265-2020	Сетка сварная кладочная оцинкованная Вр-1, 50х50, h-200мм	50,00	

Примечания:
1. Данный лист смотри совместно с л. 6, 10 данного комплекта.

Изм.	Кол.уч.	Лист	№док.	Подп.	Дата
ГИП		Подорогина			05.26
Архитектор		Журавлева			05.26

Заказчик:_____ М-26/2-АС

Здание по адресу: Самарская область, город Самара

Здание производственно-складского назначения

Стадия	Лист	Листов
Р	18	

Кладочный план на отм. 0.000

ИП Соколов П.С.

Взам. инв. №

Подп. и дата

Инв. № подл.

Формат А1А